Sichere Antriebe über CIP Safety über Sercos steuern

Das neue CIP Safety über Sercos Gateway (BWU3160) von Bihl+Wiedemann kann – als CIP Safety Originator – ohne zusätzliche übergeordnete sichere Steuerung, sichere Antriebe mit CIP Safety-Anbindung sicher steuern und überwachen. Dabei werden die Antriebe wie gewohnt von der Standardsteuerung angesteuert. Das CIP Safety Gateway übernimmt den sicheren Part und schaltet die Antriebe im Zweifelsfall sicher ab.

Selbstverständlich bietet Bihl+Wiedemann auch Safety Gateways für die Kombination mit einer Safe PLC (F-CPU): PROFIsafe über PROFIBUS, PROFIsafe über PROFINET und CIP Safety über EtherNet/IP.

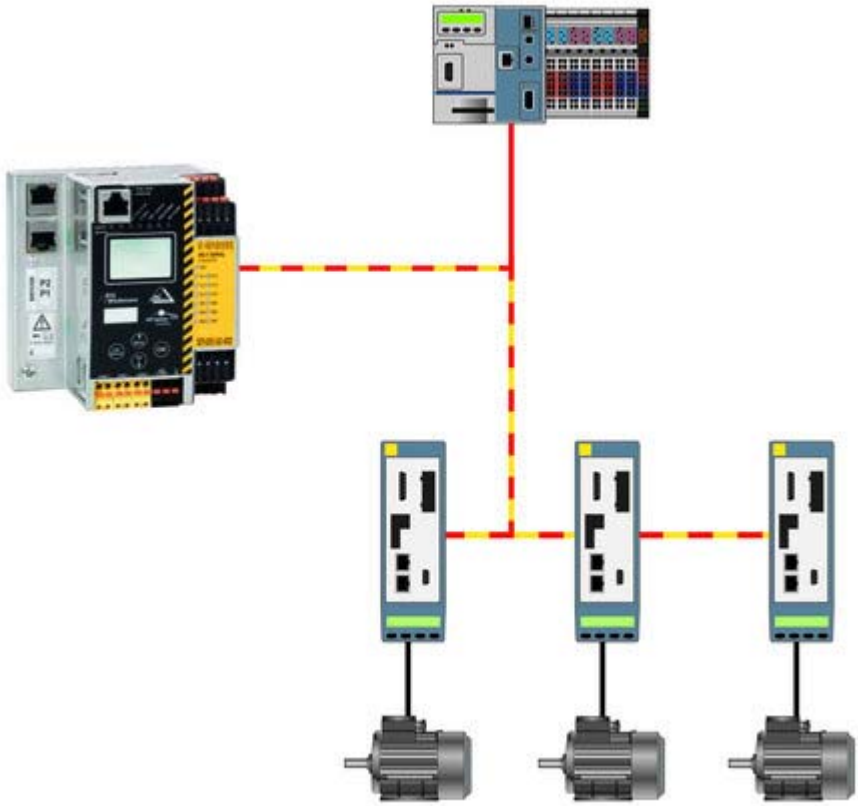

Abb.: CIP Safety Gateway (BWU3160) und Frequenzumrichter mit integriertem Drehzahlwächter, verbunden über CIP Safety über Sercos

Das AS-i Safety Gateway CIP Safety über Sercos

- Sichere Steuerung von Antrieben mit integriertem Drehzahlwächter und sicherer Feldbusanbindung
- Vereinfachte Handhabung und reduzierte Hardware- und Installationskosten durch Integration von Antriebs-, Peripherie und Sicherheitsbus sowie Standard-Ethernet in einem einzigen Netzwerk

- CIP Safety über Sercos für 2 AS-i Kreise, integrierter Switch
- Version "1 Gateway, 1 Netzteil für 2 AS-i Kreise"
- Applikationen bis SIL3/Kat.4/PLe
- Chipkarte für einfachen Gerätetausch
- 2 AS-i Master in einem Gateway
- 3 zwei-kanalige sichere Eingänge im Gerät, erweiterbar um bis zu 62 zwei-kanalige sichere Eingänge
- 6 unabhängige sichere Ausgänge im Gerät, erweiterbar auf maximal 64 unabhängige sichere Ausgänge

---

© 2015 Bihl+Wiedemann GmbH, Mannheim - Germany