Modulo ASi con Master IO-Link integrato con 4 porte IO-Link, IP67, M12

Modulo ASi con Master IO-Link integrato con 4 porte IO-Link, IP67, M12

quadruplice master IO-Link

2 indirizzi singoli in una custodia

Alimentazione di porte IO-Link da AUX (o da ASi)

(Figura simile

Figura	Tipo	Ingressi digitali	Uscite digitali	Cablaggio M12 (1)	Tensione degli ingressi (alimentazione dei sensori) (2)	Tensione d'uscita (alimentazione dell'attuatore) (3)	Collegamento ASi (4)	Indirizzo ASi (5)	Corrente di uscita max.	Cod. art.
	IP67 8 x M12	4 x porte IO-Link + 4 x elettroniche	4 x port IO-Link	port IO-Link class A	da AUX	da AUX	cavo profilato ASi	2 indirizzi singoli	500 mA	**BWU2853**
	IP67 8 x M12	4 x porte IO-Link + 4 x elettroniche	4 x port IO-Link	port IO-Link class A	da ASi	da ASi	cavo profilato ASi	2 indirizzi singoli	120 mA	**BWU2945** (6)
	IP67 8 x M12	4 x porte IO-Link	4 x port IO-Link	port IO-Link class B	da ASi	tensione d'uscita da ASi; alimentazione dell'attuatore da AUX	cavo profilato ASi	2 indirizzi singoli	120 mA	**BWU3020**

(1) **Cablaggio M12**
Port class A: In questo tipo, è assegnato al pin 2 un ulteriore ingresso digitale.
Port class B: Questo tipo consente un ulteriore risparmio nell'alimentazione ed è adatto per il collegamento di dispositivi (devices) che hanno maggior bisogno di corrente. In questo caso tramite i pin 2 e 5 viene fornita una ulteriore tensione di alimentazione.

(2) **Tensione degli ingressi (alimentazione dei sensori)**
L'alimentazione degli ingressi avviene o tramite ASi oppure tramite un'alimentazione ausiliaria 24 V (AUX). Con l'alimentazione esterna all'ASi, non esiste alcun collegamento a terra o un potenziale esterno consentito.

(3) **Tensione d'uscita (alimentazione dell'attuatore)**
L'alimentazione delle uscite avviene o tramite ASi oppure tramite un'alimentazione ausiliaria 24 V (AUX). Con l'alimentazione esterna all'ASi, non esiste alcun collegamento a terra o un potenziale esterno consentito.

(4) **Collegamento ASi**
la connessione con ASi e con l'alimentazione ausiliaria 24 V (AUX) viene effettuata tramite il cavo giallo e nero piatto ASi a perforazione di isolante o con una boccola M12 (en IP20 via morsetti).

(5) **Indirizzo ASi**
Modulo "indirizzo AB" (max. 62 moduli indirizzo AB per circuito ASi), Modulo "doppio indirizzo AB" (max. 31 moduli doppio indirizzo AB per circuito ASi), Modulo singolo indirizzo (max. 31 moduli singolo indirizzo per circuito ASi); è consentito un utilizzo misto dei moduli. Per moduli con due partecipante ASi il secondo partecipante ASi é spento finché al primo partecipante ASi é assegnato all'indirizzo "0". Su richiesta, gli partecipante ASi sono disponibili con specifici profili ASi.

(6) solo su richiesta

Modulo ASi con Master IO-Link integrato con 4 porte IO-Link, IP67, M12

Cod. art.		BWU2853	BWU3020
Collegamento			
Collegamento ASi/AUX		cavo profilato e perforazione di isolante	
Collegamento periferico		M12	
Lunghezza del cavo di collegamento		I/O: max. 20 m	
IO-Link			
Numero		4 x port class A	4 x port class B
Velocità dei dati		COM1 / COM2 / COM3	
Revisione IO-Link		1.1	
ASi			
Profilo		PP 1: S-7.5.5 (ID1=F pre-impostato) PP 2: S-7.5.5 (ID1=E pre-impostato)	
Indirizzo		2 indirizzi singoli	
Tensione di funzionamento		30 V (18 … 31.6 V)	
Profilo richiesto Master		≥M4	
Da specifica ASi		3.0	
Consumo di corrente max.		50 mA	200 mA
Consumo di corrente max. senza alimentazione dei sensori / dell'attuatore		50 mA	80 mA
AUX			
Tensione		24 V (18 … 30 V)	
Consumo di corrente max.		4 A (1)	
Ingresso			
Numero		4 (da port IO-Link) + 4 x elettroniche	4 (da port IO-Link)
Tensione d‘alimentazione		da AUX	da ASi
Alimentazione dei sensori collegati	fino a +25 °C	500 mA per porta, ∑(sensori + uscite) max. 1000 mA (2)	∑(sensori + uscite) max. 120 mA (6)
	a +40 °C	500 mA per porta, ∑(sensori + uscite) max. 833 mA (2)	
	a +55 °C	500 mA per porta, ∑(sensori + uscite) max. 666 mA (2)	∑(sensori + uscite) max. 100 mA (6)
	a +70 °C	500 mA per porta, ∑(sensori + uscite) max. 500 mA (2)	∑(sensori + uscite) max. 80 mA (6)
Soglia di commutazione		U<5 V (low) U>15 V (high)	
Uscita			
Numero		4 (da porta IO-Link)	
Tensione d‘alimentazione		da AUX	tensione d‘uscita da ASi; alimentazione dell‘attuatore da AUX
Corrente di uscita max.	fino a +25 °C	500 mA per porta, ∑(sensori + uscite) max. 1000 mA (2)	∑(sensori + uscite) max. 120 mA (6)
	a +40 °C	500 mA per porta, ∑(sensori + uscite) max. 833 mA (2)	
	a +55 °C	500 mA per porta, ∑(sensori + uscite) max. 666 mA (2)	∑(sensori + uscite) max. 100 mA (6)
	a +70 °C	500 mA per porta, ∑(sensori + uscite) max. 500 mA (2)	∑(sensori + uscite) max. 80 mA (6)

Modulo ASi con Master IO-Link integrato con 4 porte IO-Link, IP67, M12

Cod. art.	BWU2853	BWU3020
Visualizzazione		
LED ASI (verde)	on: tensione ASi ok lampeggiante: tensione ASi ok, invece errore periferico (3) od indirizzo 0 off: nessuna tensione ASi	
LED FLT/FAULT (rosso)	on: indirizzo 0 o offline lampeggiante: errore periferico (3) off: online	
LED AUX (rosso/verde)	verde: tensione AUX ok rosso: tensione AUX < 18 V	
LEDs P1 ... Pn (rosso/verde)	stato degli port IO-Link P1 ... P4 verde: comunicazione IO-Link ok giallo: segnale di commutazione al ingresso o al uscita rosso: errore di comunicazione IO-Link	
Ambiente		
Norme applicate	EN 61000-6-2 EN 61000-6-3 EN 61131-2 EN 60529	
Utilizzabile con un cavo AUX commutato a sicurezza passiva fino a SIL3/PLe.	no (4)	
Altitudine operativa	max. 2000 m	
Temperatura ambiente	-30 °C … +55 °C (fino a max. +70 °C) (1) (2) (5) (6)	
Temperatura di immagazzinamento	-30 °C … +85 °C	
Custodia	plastica, per montaggio su viti	
Grado di inquinamento	2	
Grado di protezione	IP67	
Carico d'urto ammissibili	30*g*, 11 ms, seconda EN 61131-2	
Sollecitazione a vibrazione ammissibili	5 ... 8 Hz 50 mm_{pp}/8 ... 500 Hz 6*g*, seconda EN 61131-2	
Tensione di isolamento	≥500 V	
Peso	200 g	
Dimensioni (larghezza / altezza / profondità in mm)	60 / 151 / 31	

(1)

BWU3020
Totale di corrente da AUX (derating)

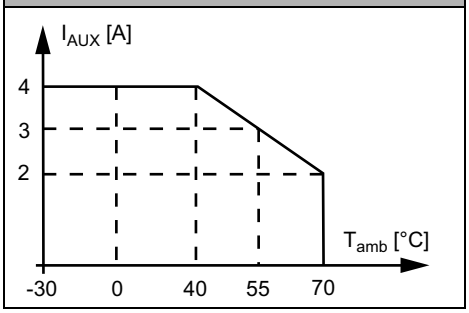

(2)

BWU2853
Totale di corrente per porta (derating)

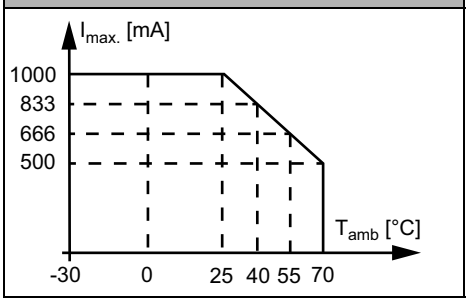

(3) **Vedere tabella „Segnalazione d'errore periferico"**

(4) Il modulo non è adatto per l'impiego in percorsi con cavo AUX commutato a sicurezza passiva, poiché per il collegamento dei due potenziali ASi e AUX non si può presupporre un'esclusione di errori.

Se il modulo è alimentato da un cavo AUX non commutato, questo non influisce sulla valutazione della sicurezza dei percorsi con cavo AUX commutato a sicurezza passiva. In un circuito ASi, i percorsi con alimentazione dal cavo AUX commutato a sicurezza passiva e i percorsi con alimentazione dal potenziale AUX non commutato possono essere usati insieme.

(5) Temperatura ambiante di funzionamento massimo +55 °C secondo il certificato UL per utilizzazione negli USA e Canada.

(6)

BWU3020
Totale di corrente da ASi (derating)

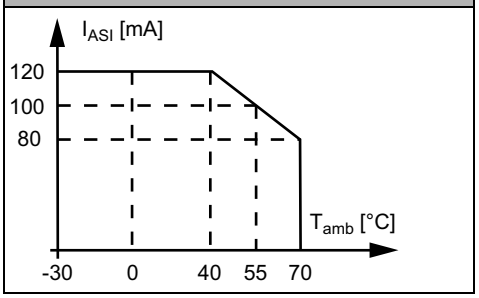

Cod. art.	Segnalazione d'errore periferico			
	Sovraccarico alimentazione dei sensori	Corto circuito in uscita	Nessuna tensione AUX	IO-Link errore/evento
BWU2853	●	●	●	●
BWU3020	●	●	–	●

Programmazione	Bit di dati ASi			
Bit	D0	D1	D2	D3
	Ingresso			
BWU2853 / BWU3020	PP 1: P1-I (1) PP 2: P3-I (1)	PP 1: P2-I (1) PP 2: P4-I (1)	–	–
	Uscita			
BWU2853 / BWU3020	–	–	regolabile (1)	regolabile (1)
	Bit dei parametri			
	P0	P1	P2	P3
BWU2853 / BWU3020	**0 =** mappatura dei dati regolabile	**0 =** backup dei parametri IO-Link attivo	**0 =** settaggio manuale della configurazione della port	–
	1 = mappatura dei dati predefinita, attivata	**1 =** nessun backup dei parametri IO-Link	**1 =** modo „plug e com" attivo (2)	–

(1) Attraverso la mappatura dei dati di processo e di configurazione del gateway IO-Link regolabile.

(2) Modo „Plug e Comunicazione“ non è utilizzabile con le uscite digitali (attuatori senza IO-Link). Gli ingressi digitali sono fissi durante la sequenza IO-Link di attivazione.

Assegnazione dei pin

Nome del segnale	Descrizione
24 $V_{ext\ out}$	alimentatore, generato da tensione esterna, polo positivo (AUX, alimentazione attuatori)
0 $V_{ext\ out}$	alimentatore, generato da tensione esterna, polo negativo (AUX, alimentazione attuatori)
I	ingresso digitale
L+(24 $V_{ASi\ out}$)	alimentatore, generato da ASi, polo positivo (IO-Link, alimentazione sensori)
L-(0 $V_{ASi\ out}$)	alimentatore, generato da ASi, polo negativo (IO-Link, alimentazione sensori)
I/O/Com	connessione per ingressi, uscite o comunicazione IO-Link

Connessione

Cod. art.	Connessione M12	Nome	Assegnazione ASi	Funzione	Pin1	Pin2	Pin3	Pin4	Pin5
BWU2853	X1	P1	PP 1	port IO-Link P1	L+(24 $V_{ext\ out}$)	I1	L-(0 $V_{ext\ out}$)	I/O/Com1	n.c.
	X2	P2		port IO-Link P2	L+(24 $V_{ext\ out}$)	I2	L-(0 $V_{ext\ out}$)	I/O/Com2	n.c.
	X3	P3	PP 2	port IO-Link P3	L+(24 $V_{ext\ out}$)	I3	L-(0 $V_{ext\ out}$)	I/O/Com3	n.c.
	X4	P4		port IO-Link P4	L+(24 $V_{ext\ out}$)	I4	L-(0 $V_{ext\ out}$)	I/O/Com4	n.c
	ADDR (salvapunte)	Connettore per spina di indirizzamento ASi-3							
BWU3020	X1	P1	PP 1	port IO-Link P1	L+(24 $V_{ASi\ out}$)	24 $V_{ext\ out}$	L-(0 $V_{ASi\ out}$)	I/O/Com1	0 $V_{ext\ out}$
	X2	P2		port IO-Link P2	L+(24 $V_{ASi\ out}$)	24 $V_{ext\ out}$	L-(0 $V_{ASi\ out}$)	I/O/Com2	0 $V_{ext\ out}$
	X3	P3	PP 2	port IO-Link P3	L+(24 $V_{ASi\ out}$)	24 $V_{ext\ out}$	L-(0 $V_{ASi\ out}$)	I/O/Com3	0 $V_{ext\ out}$
	X4	P4		port IO-Link P4	L+(24 $V_{ASi\ out}$)	24 $V_{ext\ out}$	L-(0 $V_{ASi\ out}$)	I/O/Com4	0 $V_{ext\ out}$
	ADDR (salvapunte)	Connettore per spina di indirizzamento ASi-3							

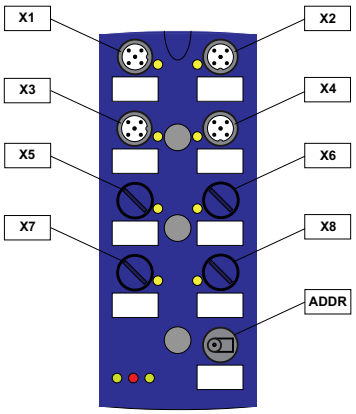

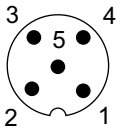

Accessori:

- **Modulo basso ASi (CNOMO) per il modulo 8 canali in custodia 60 mm (Cod. art. BW2351)**
- **Salvapunte universale ASi-5/ASi-3 per prese M12, IP67 (cod. art. BW4056)**
- **Dispositivo di indirizzamento manuale ASi-5/ASi-3 (cod. art. BW4925)**