Pasarela ASi-5/ASi-3 EtherCAT en acero inoxidable, 1 Maestro ASi-5/ASi-3

ASi-5 – Gran ancho de banda, tiempo de ciclo reducido

(Figura similar)

Compatible con todas las versiones ASi

Maestro ASi-5 y maestro ASi-3 en un dispositivo

Interfaz OPC UA y REST API para aplicaciones IIoT

Servidor web integrado para facilitar el diagnóstico y el mantenimiento

Detección de dirección ASi doble

Supervisor de defectos a tierra ASi

Supervisor CEM ASi integrado

Control III opcional, programación en C

Figura	Interfaz, bus de campo (1)	ASi-5/ASi-3	Número de circuitos ASi, número de maestros ASi (2)	Desacoplamiento integrado, medición de la corriente ASi en la pasarela (3)	Detección de dirección doble (4)	Supervisor ASi (5)	Programación en C (6)	N° art.
	EtherCAT, OPC UA	Compatible con ASi-5 y ASi-3	1 circuito ASi, 1 maestro ASi-5/ASi-3	Sí, máx. 8 A/ circuito ASi	Sí	Sí	Opcional	**BWU4790**

(1) **Interfaz, bus de campo**
Interfaz de comunicación entre el bus de campo y la pasarela: interfaces para sistemas de bus de campo estandarizados en la automatización industrial.
Servidor OPC UA: Interfaz para comunicación OPC UA.

(2) **Número de circuitos ASi, número de maestros ASi**
«Maestro simple»: 1 circuito ASi, 1 maestro ASi-5/ASi-3.

(3) **Desacoplamiento integrado, medición de la corriente ASi en la pasarela**
«sí, máx. 8A/circuito ASi»: Desacoplamiento de datos integrado en la pasarela. Alimentación económica de 2 circuitos ASi mediante 1 sola fuente de alimentación (opcionalmente alimentación de múltiples pasarelas simples por medio de una fuente de alimentación). Posible funcionamiento con fuente de alimentación estándar de 24V en caso de cortas longitudes de cable.

(4) **Detección de dirección ASi doble**
Detecta si se ha asignado la misma dirección a dos participantes ASi. Error frecuente al utilizar un dispositivo de direccionamiento manual.

(5) **Supervisor ASi**
Comprueba si hay interferencias en el cable ASi, tales como ruidos de fondo, tensiones externas, …

(6) **Programación en C**
En la pasarela se pueden ejecutar funciones de un PLC mini mediante un programa en C.

Pasarela ASi-5/ASi-3 EtherCAT en acero inoxidable, 1 Maestro ASi-5/ASi-3

N° art.	BWU4790
Interfaz de bus de campo	
Tipo	2 x RJ-45, switch de 2 puertos integrado conforme a IEEE 802.3
Velocidad de transmisión	100 MBaud
Interfaz IT	–
Ranura para tarjetas	Tarjeta chip (BW4055) para memorizar los datos de configuración
Interfaz de diagnóstico	
Tipo	Ethernet; RJ-45 conforme a IEEE 802.3
Velocidad de transmisión	10/100 MBaud half duplex/full duplex
Interfaz IT	Servidor OPC UA, servidor web, REST API
ASi	
Spécification ASi	ASi-5 + ASi-3
Número de circuitos ASi, número de maestros ASi	1 circuito ASi, 1 maestro ASi-5/ASi-3
Tiempo de ciclo	**Tiempo de ciclo ASi-5 (constante):** 1,27 ms para 384 bits de datos de entrada + 384 bits de datos de salida
	Tiempo de ciclo ASi-3 (variable): 150 µs * (cantidad de participantes ASi-3 + 2)
Tensión de servicio asignada	30 V_{CC} (20 ... 31,6 V) (tensión PELV)
Corriente de servicio nominal	Approx. 250 mA
Corriente por circuito ASi	Máx. 8 A
Compatible con ASi Power24V (1)	Sí
Display	
LCD	Menú, indicación de direcciones ASi, mensajes de error en texto explícito
LED power (verde)	Tensión ON
LED ect run (verde)	comunicación EtherCAT activa
LED config error (rojo)	Error de configuración
LED U ASi (verde)	Tensión ASi O.K.
LED ASi active (verde)	Funcionamiento ASi normal
LED prg enable (verde)	Programación automática de direcciones factible
LED prj mode (amarillo)	Modo de configuración activo
Especificaciones UL (UL61010)	
Generalidades	El símbolo UL no incluye la comprobación de seguridad por parte de Underwriters Laboratories Inc.
Medioambiente	
Normas aplicadas	EN 60529 EN 61000-6-2 EN 61000-6-4 EN 61131-2
Altura de funcionamiento sobre el nivel del mar	Máx. 2000 m
Temperatura ambiente	-25 °C … +50 °C (hasta máx. +55 °C) (2) (condensación no admisible)
Temperatura de almacenamiento	-25 °C … +85 °C
Entrono previsto	Sólo para uso interior
Carcasa	Acero inoxidable, montaje en carril DIN
Grado de ensuciamiento	2
Categoría de sobretensión	III
Grado de protección	IP20
Carga de humedad admisible	Conforme a EN 61131-2
Solicitación admisible por choques y vibraciones	Conforme a EN 61131-2
Tensión de aislamiento	≥ 500V
Peso	625 g
Dimensiones (An / Al / Pr en mm)	85 / 120 / 106

Pasarela ASi-5/ASi-3 EtherCAT en acero inoxidable, 1 Maestro ASi-5/ASi-3

(1) **ASi Power24V**
Los dispositivos pueden funcionar directamente en una fuente de alimentación de 24 V (PELV). La pasarela ha sido optimizada con bobinas integradas de desacoplamiento de datos y fusibles de reposición automática para el uso seguro incluso en potentes fuentes de alimentación de 24 V.

(2) Máxima temperatura ambiente durante el funcionamiento +50 °C según certificado UL para el uso en Estados Unidos y Canadá.

Dibujo acotado
BWU4790

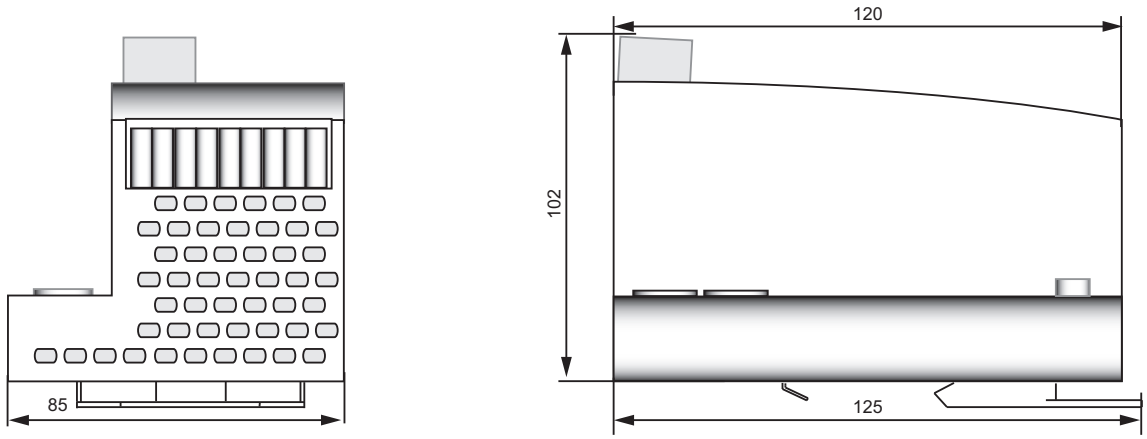

Reglas de cableado conexión ASi y alimentación de tensión

	Bornes push-in, 2 /3 /4 polos (paso 5 mm)
Generalidades	
Sección nominal	2,5 mm^2
Sección de conductor	
Sección de conductor rígido	0,2 … 2,5 mm^2
Sección de conductor flexible	0,2 … 2,5 mm^2
Sección de conductor flexible, con puntera	Sin manguito de plástico: 0,25 … 2,5 mm^2
	Con manguito de plástico: 0,25 … 2,5 mm^2
2 conductores con la misma sección, flexibles con punteras TWIN	Con manguito de plástico: 0,5 … 1,5 mm^2
AWG	24 … 14
Longitud de pelado de los cables	10 mm

N° art.	BWU4790
Desacoplamiento de datos integrado en la pasarela	•
Medición de corriente de los circuitos ASi	•
Fusibles de reposición automática ajustables	•
El supervisor de defectos a tierra ASi distingue entre cable ASi y cable de sensor	•
Alimentación económica para 2 redes ASi con 1 sola fuente de alimentación	•

Accesorios:

- **Tarjeta chip, capacidad de memoria 512 kB (nº art. BW4055)**
- **Bihl+Wiedemann Suite - Software para configuración, diagnóstico y puesta en marcha (nº art. BW2902)**
- **Alimentación de tensión, p. ej.: fuente de alimentación 30 V, 4 A, monofásica (nº art. BW4218), fuente de alimentación 30 V, 8 A, monofásica (nº art. BW4219), fuente de alimentación 30 V, 8 A, trifásica (nº art. BW4220), fuente de alimentación 30 V, 16 A, monofásica (n° art. BW4221), fuente de alimentación 30 V, 16 A, trifásica (n° art. BW4222) (encontrará más fuentes de alimentación en *www.bihl-wiedemann.de/es/productos/accesorios/fuentes de alimentación*)**