Produktabkündigung

Sehr geehrte Damen und Herren,

aufgrund der Aktualisierung der CE-Normenlage (EN60950-1) können wir den Artikel **BW1927 30 V Netzteil, 4 A** seit dem **20.12.2020** nicht mehr ausliefern.

Stattdessen empfehlen wir Ihnen den Einsatz des leistungsfähigeren Nachfolgeartikels **BW4220 30 V Netzteil, 8 A**, den wir Ihnen gerne anbieten.

Das Nachfolgemodell **BW4220** ist zum Abkündigungsprodukt **BW1927** in allen technischen Eigenschaften gleichwertig oder überlegen.

Aufgrund der höheren Leistung sind die Abmasse des neuen Netzteils **BW4220** etwas größer, dafür verringert sich dank des Einsatzes modernster Technik der Einbauabstand deutlich.

Überprüfen Sie bitte trotzdem, ob an der für den Einbau vorgesehenen Stelle genügend Platz für das neue Netzteil vorhanden ist. Bitte beachten Sie auch die geänderten Positionen der Anschlussklemmen.

Die nachfolgende Tabelle zeigt Ihnen übersichtlich die wichtigsten Vorteile des Produktwechsels auf:

Artikel.Nr.	**BW1927**	**BW4220**
Eingang		
Spannungsbereich	3 x 340 ... 576 V_{AC}	3 x 320 ... 575 V_{AC}
Einschaltstrombegrenzung	< 25 A	< 20 A
Ausgang		
Spannungsbereich	29,4 ... 31,4 V_{DC}	29 ... 32 V_{DC}
Gleichstrom	4 A	8 A
Umwelt		
Umgebungstemperatur	-10 °C … +70 °C	-25 °C … +70 °C (keine Betauung erlaubt)
Gehäuse (Schutzart)	Edelstahl, Klemmschienengehäuse (IP20)	Edelstahl, Klemmschienengehäuse (IP20)
Einbauabstand (links/rechts)	≥15 mm	---
Einbauabstand (oben/unten)	≥50 mm	≥50 mm
Maße (B / H / T in mm)	73 / 124 / 117	55 / 127 / 160

Issue date: 07.12.20

BW1927	BW4220

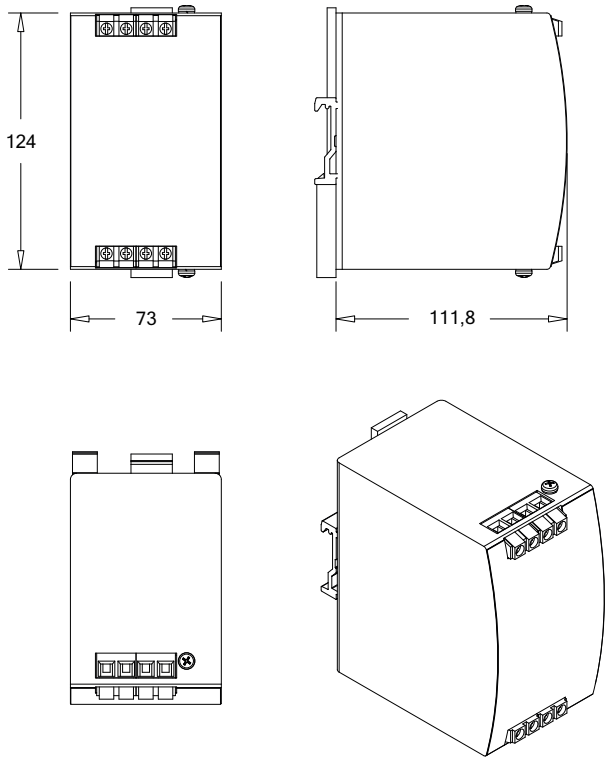

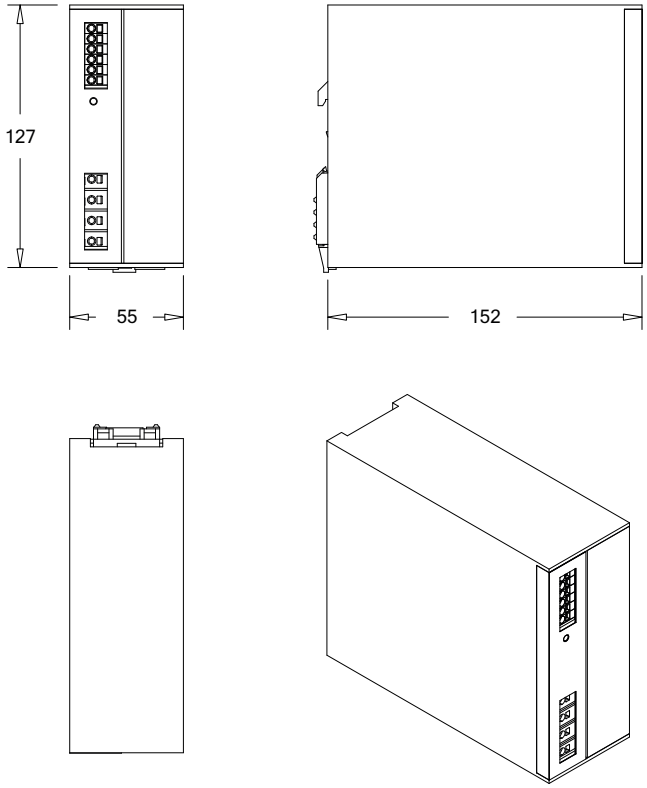

Issue date: 07.12.20