Yeni Pasif dağıtıcı AUX 16 A / 20 A

Bihl+Wiedemann'ın oldukça yassı tasarıma sahip olan (Gx Y x D: 60 x 45 x 19 mm) yeni AUX pasif dağıtıcıları **(**BW3306, BW3307**) 20A'e kadar güç transferlerine** olanak vermektedir. Herşeyden önce değişken AS-i ağ bağlantısı sunmakla kalmaz aynı zamanda sistem **planlamasında maksimum esneklik sağlar.**

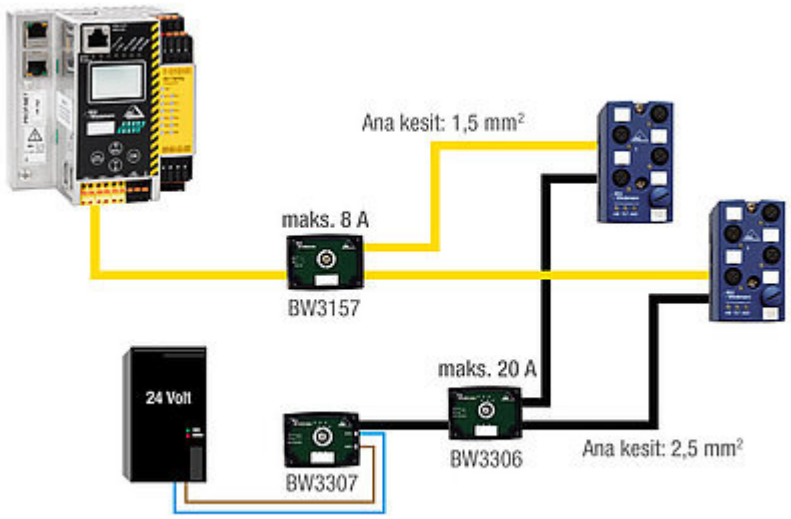

resim.1: Yeni pasif dağıtıcı AS-i 8 A (BW3157) ve AUX 16 A / 20 A (BW3306, BW3307)

Mevcut olan;

- 2 x yuvarlak kablo / AUX güç beslemesi için 2,5 mm² bağlantı telleri (24V yardımcı güç) (BW3307)
- 2 x AUX yassı kablo bağlantılı dağıtıcı(BW3306)

20A'e kadar olan güç dağıtımlarında yeni AUX Pasif dağıtıcılarının avantajları;

- Özel yassı tasarım (B x H x T: 60 x 45 x 19 mm)
- Yüksek IP67 koruma
- Altın kaplamalı bağlantı uçları
- Siyah AUX profil kablosuna bağlı olarak 16 / 20 A'e kadar olan güç dağıtımlarına olanak sağlar.
- Sistem tasarımında maksimum esneklik

Jetzt im Webshop erhältlich

Haben Sie Fragen zu den Produkten? Wir beraten Sie gerne persönlich.

+49 621 33996-0

© 2016 Bihl+Wiedemann GmbH, Mannheim - Germany