Passerelles ASi-3 PROFIBUS avec moniteur de sécurité intégré

Passerelles ASi-3 PROFIBUS avec Monitor de sécurité intégré

(Figure similaire)

2 / 1 maître(s) ASi-3, dispositif PROFIBUS

1 moniteur de sécurité ASi pour 2 bus ASi

- **1 seul programme**
  moniteur gère des participants de sécurité sur 2 bus ASi
  mise en réseau des 2 bus est superflu

Jusqu'à 32 circuits de validation

- **jusqu'à 6 circuits de validation (cat. 4/SIL 3) sur le moniteur**
  relais ou sorties de sécurité électroniques

Sorties de sécurité ASi sont supportées

- **jusqu'à 32 sorties indépendantes ASi**
  plusieurs sorties de sécurité ASi possibles via une seule adresse

Contrôleur de vitesse/d'arrêt de sécurité

Applications jusqu'à la catégorie 4/PLe/SIL 3

Carte mémoire pour l'enregistrement des données de configuration

Figure	Interface, bus de terrain	Communication de sécurité	Sorties de sécurité SIL 3, cat. 4	Entrées de sécurité extensibles à	Sorties de sécurité, indépendantes suivant SIL 3, extensibles à	Nombre de circuits ASi, nombre de maître ASi (1)	Découplage intégré, mesure du courant ASi dans la passerelle (2)	Interface de configuration et de diagnostic (3)	N° art.
	PROFIBUS	communication de sécurité Safe Link	4 circuits de validation; 2 x sorties relais, 2 x sorties électroniques	62 x 2 canaux max., 1922 en configuration maximale	32 max., 992 en configuration maximale	2 circuits ASi, 2 maîtres ASi-3	oui, 4 A/circuit ASi max.	Diagnostic Ethernet	**BWU2602**
	PROFIBUS	–	4 circuits de validation; 2 x sorties relais, 2 x sorties électroniques	62 x 2 canaux max.	16 max.	2 circuits ASi, 2 maîtres ASi-3	oui, 4 A/circuit ASi max.	Diagnostic Ethernet	**BWU2202**
	PROFIBUS	–	4 circuits de validation; 2 x sorties relais, 2 x sorties électroniques	62 x 2 canaux max.	16 max.	2 circuits ASi, 1 maître ASi-3	oui, 4 A/circuit ASi max.	Diagnostic Ethernet	**BWU2204**
	PROFIBUS	–	2 circuits de validation; 2 x 2 sorties relais	62 x 2 canaux max.	16 max.	2 circuits ASi, 1 maître ASi-3	oui, 4 A/circuit ASi max.	Diagnostic Ethernet	**BWU2206**

(1) **Nombre de circuits ASi, nombre de maître ASi**
"Maître simple": 1 circuit ASi, 1 maître ASi-3.
"Maître double": 2 circuits ASi, 2 maîtres ASi-3.
"Circuit de couplage optionnel ASi Safety": 2 circuits ASi, 1 maître ASi-3.

(2) **Découplage intégré, mesure du courant ASi dans la passerelle**
"oui, 4 A/circuit ASi max.": Découplage des données intégré dans la passerelle. Alimentation économique de 2 faisceaux ASi avec une unique alimentation. Opération avec alimentation standard de 24V possible en cas d'utilisation des câbles courts.

(3) **Interface de configuration et de diagnostic**
"Diagnostic Ethernet": Accès au maître ASi et au moniteur de sécurité à l'aide d'un logiciel Bihl+Wiedemann via l'interface Ethernet de diagnostic.
La dernière version du fichier de configuration du dispositif de la passerelle est disponible à la rubrique "Downloads" du dispositif correspondant.

N° article	BWU2206	BWU2202 / BWU2204	BWU2602
Interface du bus de terrain			
Type	PROFIBUS selon IEC 61158 / IEC 61784-1		
Temps de transmission	de 9,6 KBaud à 12 000 KBauds, identification automatique		
Fonctions DP	affichage des participants ASi en tant que données E/S du PROFIBUS diagnostic et configuration via maître PROFIBUS DP		
Emplacement pour carte	carte mémoire pour le stockage des données de configuration		
Interface de diagnostic			
Type	Ethernet; RJ-45 selon IEEE 802.3		
ASi			
Spécification ASi	3.0		
Temps de cycle	150 µs * (nombre de participants ASi-3 + 2)		
Tension d'utilisation	30 V_{DC} (20 ... 31,6 V)		
Capacité ASi Power24V (1)	oui		non
AUX			
Tension d'utilisation	–	24 V_{DC} (19,2 ... 28,8 V)	
Curant consommé max.	–	1 A	
Visualisation			
LCD	menu, adresses ASi et messages d'erreur en texte clair		
LED power (verte)	tension ASi on		
LED PROFIBUS (verte)	communication PROFIBUS active		
LED config error (rouge)	erreur de configuration		
LED U ASi (verte)	tension ASi présente		
LED ASi active (verte)	ASi en fonctionnement normal		
LED prg enable (verte)	configuration automatique des adresses activée		
LED prj mode (jaune)	mode de configuration actif		
LED AUX (verte)	–	énergie auxiliaire présente	
LEDs 1.Y1, 1.Y2, 2.Y1, 2.Y2 (EDM/Start) (jaune)	–	état des entrées: off: ouvert on: fermé	
LEDs K1 ... K4 (verte)	–	état des sorties: off: ouvert on: fermé	
LEDs SI1 ... SI6 (jaune)	–		
LEDs SO1 ... SO6 (jaune)	–		

N° article	BWU2206	BWU2202 / BWU2204	BWU2602
Spécifications UL (UL508)			
Protection externe	Une alimentation isolée avec une tension au secondaire de ≤30 V_{DC} doit être sécurisée par un fusible de 3 A. Celui-ci est nécessaire lorsqu'on utilise une alimentation de catégorie 2.		
Généralités	le symbole UL ne comprend pas le contrôle de sécurité effectué par Underwriters Laboratories Inc.		
c**TÜV**us	les appareils • BWU2202 • BWU2204 • BWU2206 de Bihl+Wiedemann ont reçu la certification de sécurité de la TÜV Rheinland d'Amérique du Nord, Inc. Conformément aux standards UL, et satisfont aux exigences de sécurité pour le marché nord-américain.		
Environnement			
Normes	EN 60529 EN 61000-6-2 EN 61000-6-4 EN 62061, SIL 3 EN 61508, SIL 3 EN ISO 13849-1, performance level e		
Altitude d'utilisation	max. 2000 m		
Température ambiante	0 °C … +55 °C		
Température de stockage	-25 °C … +85 °C		
Boîtier	acier inox, pour montage sur rail DIN		
Degré de pollution	2		
Indice de protection	IP20		
Tenue à l'humidité	selon EN 61131-2		
Tenue aux vibrations et aux chocs	selon EN 61131-2		
Tension d'isolation	≥500 V		
Poids	800 g		
Dimensions (L / H / Pin mm)	100 / 120 / 106		

(1) **ASi Power24V**
Les passerelles de cette groupe sont compatible ASi Power24V. Ce qui signifie que toutes peuvent êtres alimentées simplement en 24 V (TBTP). Les passerelles sont optimisées avec des bobines de découplage des données et des fusibles ajustables auto-réarmables pour un usage sécurisé même avec des alimentations 24V puissantes

N° article	BWU2206	BWU2202 / BWU2204 / BWU2602
Moniteur de sécurité		
Retard de déclenchement	< 10 ms	
Temps de coupure max.	< 40 ms	
Interrupteurs antivalents avec entrées locales	–	
Contrôleurs d'arrêts avec entrées locales	–	
Contrôleurs de vitesse avec entrées locales	–	
Raccordement		
Raccordement	COMBICON	
Longueur du câble de raccordement	E/S: 15 m max.	
Entrée		
Entrées de sécurité, SIL3, cat. 4	–	
Entrées TOR, EDM	4	
Courant de commutation	30 mA (T = 100 µs), en continu 4 mA à 24 V	
Tension d'alimentation	via ASi	

N° article	BWU2206	BWU2202 / BWU2204 / BWU2602
Sortie		
Nombre circuits de validation dans l'appareil	2	4
Sorties	sorties relais (circuits de sortie 1 et 2) charge max. des contacts [1]: 3 A_{AC-15} sous 30 V, 3 A_{DC-13} sous 30 V	sorties relais (circuits de sortie 1 et 2) charge max. des contacts [1]: 3 A_{AC-15} sous 30 V, 3 A_{DC-13} sous 30 V
		sorties semi-conducteur (circuits de sortie 3 et 4) charge max. des contacts: 0,5 A_{DC-13} sous 30 V
Tension d'alimentation (sorties semi-conducteur)	–	via AUX
Impulsion de test (sorties semi-conducteur)	–	si la sortie est enclenchée: période minimum entre 2 impulsions: 250 ms (à partir de la Version Safety4.3), durée max. de l'impulsion 1,5 ms

[1] Protection par fusible externe, 4 A max semi-lent.

N° art.	Alimentation		
	Alimentation maître, env. 300 mA pour bus ASi	**Alimentation maître, 300 mA pour bus ASi 1 max. (env. 70 mA ... 300 mA) 300 mA pour bus ASi 2 max. (env. 70 mA ... 300 mA); au total max. 370 mA**	**Version "1 passerelle + 1 alimentation pour 2 bus ASi", ca. 300 mA (tension TBTP)**
BWU2202	–	–	•
BWU2204	–	•	–
BWU2206	–	•	–
BWU2602	–	–	•

	BWU2202 / BWU2204 / BWU2206	BWU2602
Découplage des données intégré dans la passerelle	•	•
Alimentation redondante à partir de ASi: toutes les fonctions essentielles de l'appareil restent disponibles, même en cas de panne de tension dans l'un des deux circuits ASi	–	–
Mesure du courant dans le bus ASi	–	•
Fusibles à réarmement automatique ajustables	–	•
Contrôle des défauts de terre ASi qui distingue câble ASi et le câble du capteurs	–	•
Alimentation économique de 2 faisceaux ASi avec une unique alimentation	•	•

Schéma synoptique des sorties de sécurité BWU2202, BWU2204, BWU2602

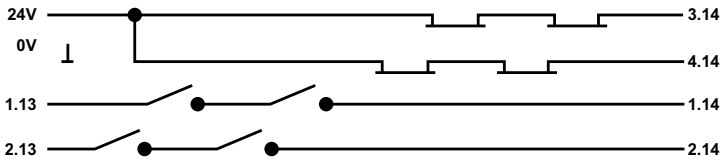

Passerelles ASi-3 PROFIBUS avec moniteur de sécurité intégré

Schéma synoptique des sorties de sécurité BWU2206

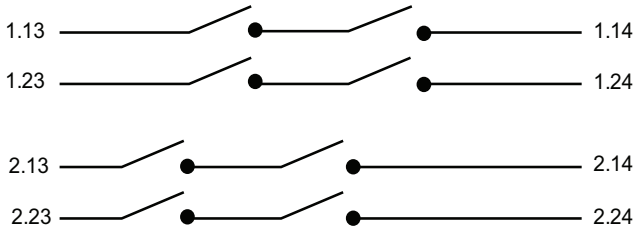

Raccordements: Passerelle + Moniteur de sécurité:

BWU2204

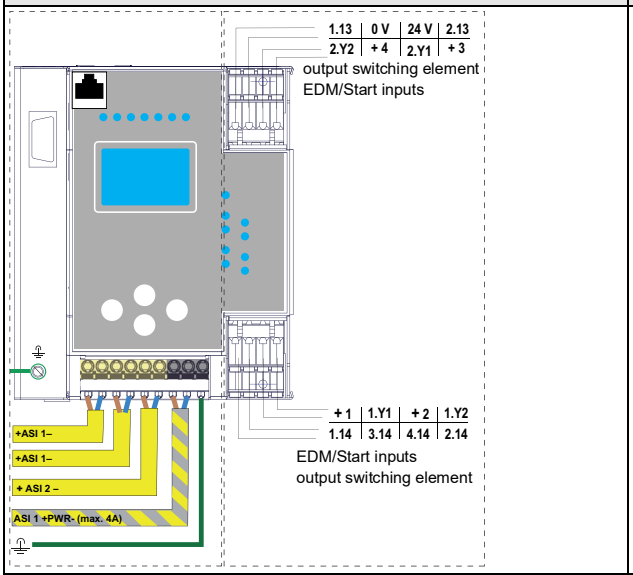

BWU2202, BWU2602

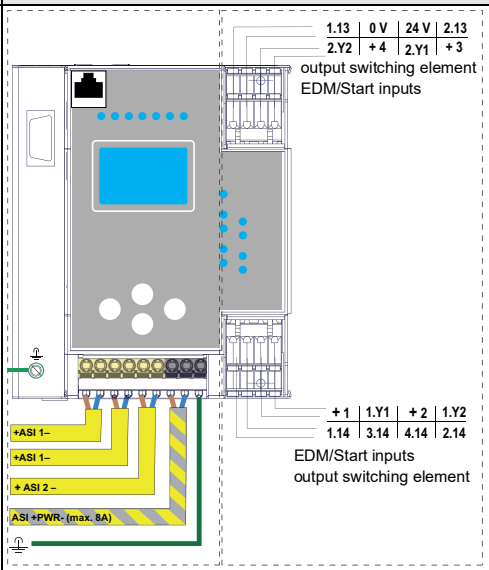

BWU2206

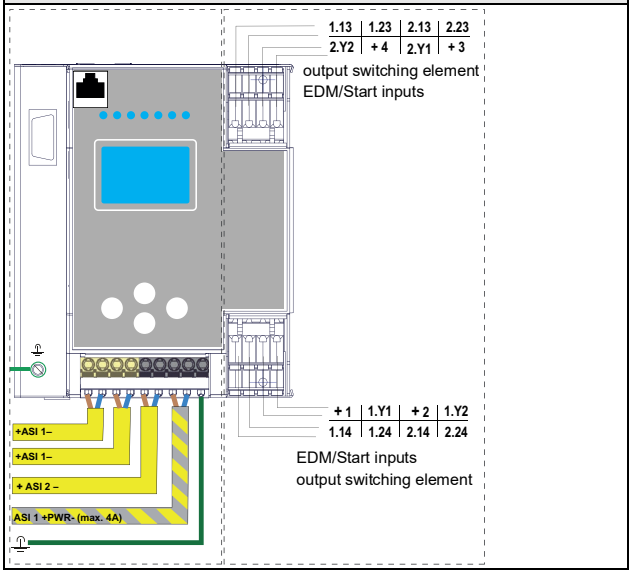

Accessoires:

- **Extension de contacts de sécurité, 1 ou 2 canaux indépendants (n° art. BWU2548 / BWU2539)**
- **Simulateur maître PROFIBUS-DP (n° art. BW1257)**
- **Bihl+Wiedemann Suite - Logiciel de sécurité pour la configuration, le diagnostic et la mise en service (n° art. BW2916)**
- **Alimentations, p.ex.: Alimentation ASi 4 A (n° art. BW1649), Alimentation ASi 8 A (n° art. BW1997)**
  (vous pouvez trouver des alimentations supplémentaires sous *www.bihl-wiedemann.de/fr/produits/accessoires/alimentations*)