Modules TOR ASi, IP67, M12

2 x 2 passages de câble profilé

2 LED de couleur par sortie,
état (jaune), surcharge (rouge) (optionnel)

(Figure similaire)

Figure	Entrées TOR	Sorties TOR	Raccordement M12 (1)	Tension d'alimentation des entrées (2)	Tension d'alimentation des sorties (3)	Raccordement ASi (4)	Adresse ASi (5)	Courant de sortie max.	N° art.
	2	2 x électronique	Y	via ASi	via AUX	câble profilé ASi	1 adresse AB	1 A par sortie	**BWU3456**
	2	2 x électronique, affectation spéciale des paramètres ASi	Y	via ASi	via AUX	câble profilé ASi	1 adresse AB	1 A par sortie	**BWU3539**
	2	2 x électronique, affectation spéciale des paramètres ASi	Y	via ASi	via AUX	câble profilé ASi	1 adresse simple	1 A par sortie	**BWU3775**
	2	2 x électronique	simple	via ASi	via AUX	câble profilé ASi	1 adresse AB	1 A par sortie	**BWU3141**
	2	2 x électronique	simple	via ASi	via AUX	ASi via M12	1 adresse AB	1 A par sortie	**BWU3517**
	4	–	Y	via ASi	–	câble profilé ASi	1 adresse AB	–	**BWU2552**
	4	–	Y	via ASi	–	ASi via M12	1 adresse AB	–	**BWU3077**
	4	–	simple	via ASi	–	câble profilé ASi	1 adresse AB	–	**BWU2620**
	4	–	simple	via ASi	–	câble profilé ASi	1 adresse AB S-0.A.7.0	–	**BWU3556**
	4	–	simple	via ASi	–	ASi via M12	1 adresse AB	–	**BWU3457**
	4	–	simple	via AUX	–	câble profilé ASi	1 adresse AB	–	**BWU2725**
	4	2 x électronique	mixte	via AUX	via AUX	câble profilé ASi	1 adresse AB	1 A par sortie	**BWU2767**
	4	4 x électronique	mixte	via ASi	via ASi	câble profilé ASi	1 adresse AB	120 mA par sortie	**BWU3240**
	4	4 x électronique	mixte	via AUX	via AUX	câble profilé ASi	1 adresse AB	500mA par sortie	**BWU2547**
	4	4 x électronique	mixte (entrées / sorties inversées)	via AUX	via AUX	câble profilé ASi	1 adresse AB	500mA par sortie	**BWU3887**
	4	4 x électronique	Y	via ASi	via AUX	câble profilé ASi	1 adresse AB	500mA par sortie	**BWU2487**
	4	4 x électronique	Y	via AUX	via AUX	câble profilé ASi	1 adresse AB	500mA par sortie	**BWU3032**
	4	3 x électronique	Y	via ASi	via AUX	câble profilé ASi	1 adresse AB	500mA par sortie	**BWU3375**
	–	4 x électronique	Y	–	via AUX	câble profilé ASi	1 adresse simple	1 A par sortie	**BWU2713**
	–	4 x électronique	Y	–	via AUX	câble profilé ASi	1 adresse AB	1 A par sortie	**BWU2594**
	–	4 x électronique	Y	–	via AUX	câble profilé ASi	1 adresse AB	2 A par sortie	**BWU2728**

Figure	Entrées TOR	Sorties TOR	Raccordement M12 (1)	Tension d'alimentation des entrées (2)	Tension d'alimentation des sorties (3)	Raccordement ASi (4)	Adresse ASi (5)	Courant de sortie max.	N° art.
	4	4 x électronique	Y	via ASi	via AUX	câble profilé ASi	1 adresse AB	1 A par sortie	**BWU2626**
	4	4 x électronique	Y	via ASi	via AUX	câble profilé ASi	1 adresse AB	2 A par sortie	**BWU3426**
	4	4 x électronique	simple	via ASi	via AUX	câble profilé ASi	1 adresse AB	1 A par sortie	**BWU2617**
	4	4 x électronique	simple	via ASi	via AUX	câble profilé ASi	1 adresse simple	1 A par sortie	**BWU2684**
	4	4 x électronique	simple	via AUX	via AUX	câble profilé ASi	1 adresse AB	1 A par sortie	**BWU2810**
	4	4 x électronique	Y	via AUX	via AUX	câble profilé ASi	1 adresse AB	1 A par sortie	**BWU3510**
	4	4 x électronique	simple	via AUX	via AUX	ASi via M12	1 adresse AB	1 A par sortie	**BWU2645**
	4	4 x électronique	simple	via ASi	via AUX, 2A par sortie	câble profilé ASi	1 adresse simple	2 A par sortie	**BWU3540**
	4	3 x électronique	simple	via ASi	via AUX, 2A par sortie	câble profilé ASi	1 adresse AB	2 A par sortie	**BWU3496**
	8	–	Y	via AUX	–	câble profilé ASi	2 adresses AB	–	**BWU2770**
	8	–	Y	via ASi	–	câble profilé ASi	2 adresses AB	–	**BWU2651**
	8	–	simple	via ASi	–	câble profilé ASi	2 adresses AB	–	**BWU2983**
	8	8 x électronique	Y	via ASi	via AUX	câble profilé ASi	2 adresses AB	1 A par sortie	**BWU2619**
	8	8 x électronique	Y	ia AUX	via AUX	câble profilé ASi	2 adresses AB	1 A par sortie	**BWU3892**
	–	8 x électronique	Y	–	via AUX	câble profilé ASi	2 adresses AB	1 A par sortie	**BWU2652**

Remplacement, ASi version 2: les adresses simples fonctionnent également avec les maîtres ASi de 1ère génération.

(1) **Raccordement M12:**
Raccordement simple: 1 entrée ou sortie par connexion.
Raccordement en Y: 2 entrées ou sorties par connexion.
Raccordement mixte: 1 entrée et 1 sortie par connexion.

(2) **Tension d'alimentation des entrées (alimentation des capteurs):** tension d'alimentation des entrées s'effectue via ASi ou via AUX (24 V auxiliaire). En alimentation via ASi, aucune connexion à la terre ou à un potentiel externe n'est admise.

(3) **Tension d'alimentation des sorties (alimentation des actionneurs):** tension d'alimentation des sorties s'effectue via ASi ou via AUX (24 V auxiliaire). En alimentation via ASi, aucune connexion à la terre ou à un potentiel externe n'est admise.

(4) **Raccordement ASi:** le raccordement à ASi et à AUX (24 V auxiliaire) s'effectue via le câble profilé ASi (jaune ou noir) par technique de vampirisation ou via un connecteur M12 (en IP20 via bornes).

(5) **Adresse ASi:** 1 adresse AB (62 adresses AB max./faisceau ASi), 2 adresses AB (31 modules max. avec 2 AB adresses), 1 adresse simple (31 adresses simples max./faisceau ASi), combinaison possible.
Pour les modules avec deux participants ASi le deuxième participant ASi est déconnecté tant que le premier participant ASi est d'adresse "0".
Sur demande, les adresses sont disponibles avec le profil spécial de le participant ASi.

N° art.	BWU3077	BWU2552	BWU2620	BWU3556	BWU3457	BWU2725
Données générales						
Type d'appareil	entrée					
Raccordement						
Raccordement ASi/AUX	M12 (1)	câble profilé et technique de vampirisation			M12 (1)	câble profilé et technique de vampirisation
Raccordement périphérique	M12, raccordement en Y		M12, raccordement simple			
Longueur du câble de raccordement	E/S: illimité (2)					
ASi						
Profil	S-0.A.E (ID1=7 par défaut)			S-0.A.0 (ID1=7 par défaut)	S-0.A.E (ID1=7 default)	S-0.A.E (ID1=7 par défaut)
Adresse	1 adresse AB					
Profil maître nécessaire	≥M3					
De spécification ASi	2.1					
Tension d'utilisation	30 V (18 … 31.6 V)					
Courant consommé max.	165 mA					45 mA
Courant consommé max. sans alimentation capteur / actionneur	45 mA					
AUX						
Tension	–					24 V (18 … 30 V)
Courant consommé max.	–					1 A
Entrée						
Nombre	4					
Tension d'alimentation	via ASi					via AUX
Alimentation de capteur	protégées contre les courts-circuits et les surcharges, selon EN 61131-2					
Alimentation des capteurs raccordés, jusqu'à +40 °C	120 mA (3)					max. 1 A
Alimentation des capteurs raccordés, à +55 °C	100 mA (3)					
Alimentation des capteurs raccordés, à +70 °C	80 mA (3)					
Seuil de commutation	U<5 V (low) U>15 V (high)					
Visualisation						
LED ASI (verte)	on: tension ASi on clignotante: tension ASi on, mais il y a une erreur périphérique (4) ou adresse 0 off: aucune tension ASi					
LED FLT/FAULT (rouge)	on: adresse 0 ou offline clignotante: erreur périphérique (4) off: online					
LED AUX (verte)	–					on: 24 V_{DC} AUX off: aucune 24 V_{DC} AUX
LEDs I1 ... In (jaune)	état des entrées I1 ... I4					

N° art.	BWU3077	BWU2552	BWU2620	BWU3556	BWU3457	BWU2725
Environnement						
Normes appliquées	EN 61000-6-2 EN 61000-6-3 EN 61131-2 EN 60529					
Peut être utilisé avec un câble AUX à commutation de sécurité passive jusqu'à SIL3/PLe	oui (5)					oui (8)
Altitude d'utilisation	max. 2000 m					
Température ambiante	-30 °C … +55 °C (jusqu'à max. +70 °C) (3) (6)					
Température de stockage	-25 °C … +85 °C					
Boîtier	plastique, pour montage par vis	plastique, pour montage sur rail DIN ou montage par vis (7)			plastique, pour montage par vis	plastique, pour montage sur rail DIN ou montage par vis (7)
Degré de pollution	2					
Indice de protection	IP67					
Tenue à l'humidité	selon EN 61131-2					
Contrainte de chocs max.	30*g*, 11 ms, selon EN 61131-2					
Sollicitations vibratoires max.	5 ... 8 Hz 50 mm_{pp}/8 ... 500 Hz 6*g*, selon EN 61131-2					
Tension d'isolation	≥500 V					
Poids	100 g					
Dimensions (L / H / P en mm)	45 / 116,5 / 47,5	45 / 80 / 42			45 / 116,5 / 47,5	45 / 80 / 42

(1) **Protection de ligne:**
Si le module est fourni avec un codage A ou B via une connexion M12, il ne doit être utilisé qu'avec une charge maximale de courant de 4 A par broche conformément aux normes CEI 61076-2-101 et CEI 61076-2-109. Une prise sécurisée est recommandée. Cette restriction ne s'applique pas aux modules alimentés par des câbles profilés et par la technique de vampirisation.

Raccordement ASi/AUX
via M12

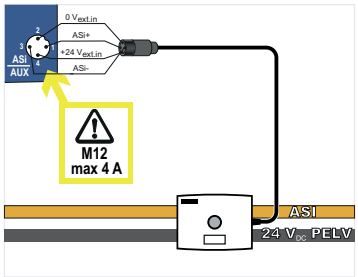

via câble profilé et technique de vampirisation de l'isolant

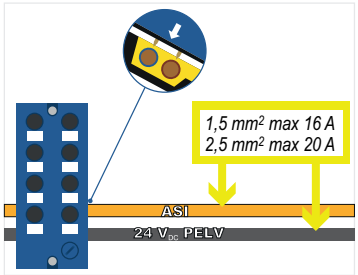

(2) résistance de boucle ≤ 150 Ω

(3)

BWU2552, BWU2620, BWU3077, BWU3457,BWU3556
Alimentation des capteurs raccordés (Derating)

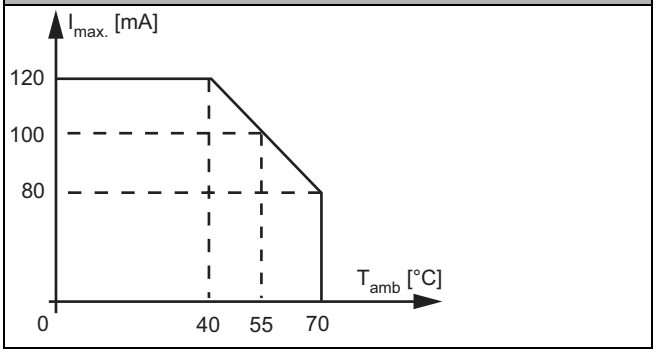

(4) **Voir tableau «Indication d'erreur périphérique»**

(5) Le module est adapté à une utilisation en sécurité passive, car il n'est pas connecté à un potentiel AUX.

(6) Température ambiante de fonctionnement maximale +55 °C selon le certificat UL pour l'utilisation aux Etats-Unis et au Canada.

(7) Dépendant de l'embase de cablage (voir accessoires). L'embase du module n'est pas comprise dans la livraison.

(8) BWU2725 à partir du No.Ident. ≥18225; Le module est adapté à une utilisation dans les chemins avec câble AUX à sécurité passive, sachant qu'il est possible d'exclure toute erreur pour la connexion des deux potentiels ASi et AUX.

N° art.	BWU2770	BWU2651	BWU2983
Données générales			
Type d'appareil	entrée		
Raccordement			
Raccordement ASi/AUX	câble profilé et technique de vampirisation		
Raccordement périphérique	M12, raccordement en Y		M12, raccordement simple
Longueur du câble de raccordement	E/S: illimité (1)		
ASi			
Profil	PP 1: S-0.A.E (ID1=7 par défaut), PP 2: S-0.A.E (ID1=6 par défaut)		
Adresse	2 adresses AB		
Profil maître nécessaire	≥M3		
De spécification ASi	2.1		
Tension d'utilisation	30 V (18 … 31.6 V)		
Courant consommé max.	60 mA	270 mA	
Courant consommé max. sans alimentation capteur / actionneur	60 mA	70 mA	
AUX			
Tension	24 V (18 … 30 V)	–	
Courant consommé max.	3 A	–	
Entrée			
Nombre	8		
Tension d'alimentation	via AUX	via ASi	
Alimentation de capteur	protégées contre les courts-circuits et les surcharges, selon EN 61131-2		
Alimentation des capteurs raccordés, jusqu'à +40 °C	max. 1 A	200 mA (5)	
Alimentation des capteurs raccordés, à +55 °C	max. 1 A	150 mA (5)	
Alimentation des capteurs raccordés, à +70 °C	max. 1 A	100 mA (5)	
Seuil de commutation	U<5 V (low) U>15 V (high)		
Visualisation			
LED ASI/FLT 1 (rouge/verte)	verte: online rouge: offline jaune/rouge clignotante: adresse 0		
LED ASI/FLT 2 (rouge/verte)	verte: online rouge: offline jaune/rouge clignotante: adresse 0 rouge/verte clignotante: erreur périphérique (2) rouge clignotante: participant ASi 2 éteint car participant ASi 1 offline		
LED AUX (verte)	on: 24 V_{DC} AUX off: aucune 24 V_{DC} AUX	–	
LEDs I1 ... In (jaune)	état des entrées I1 ... I8		

N° art.	BWU2770	BWU2651	BWU2983
Environnement			
Normes appliquées	EN 61000-6-2 EN 61000-6-3 EN 61131-2 EN 60529		
Utilisation possible en sécurité passive jusqu'à SIL3/PLe	non (3)	oui (6)	
Altitude d'utilisation	max. 2000 m		
Température ambiante	-30 °C … +55 °C (jusqu'à max. +70 °C) (4) (5)		
Température de stockage	-25 °C … +85 °C		
Boîtier	plastique, pour montage par vis		
Degré de pollution	2		
Indice de protection	IP67		
Tenue à l'humidité	selon EN 61131-2		
Contrainte de chocs max.	30*g*, 11 ms, selon EN 61131-2		
Sollicitations vibratoires max.	5 ... 8 Hz 50 mm_{pp}/8 ... 500 Hz 6*g*, selon EN 61131-2		
Tension d'isolation	≥500 V		
Poids	200 g		
Dimensions (L / H / P en mm)	60 / 151 / 31		

(1) résistance de boucle ≤ 150 Ω

(2) **Voir tableau «Indication d'erreur périphérique»**

(3) Le module n'est pas adapté à une utilisation dans les chemins avec câble AUX à sécurité passive, sachant qu'il est impossible d'exclure toute erreur pour la connexion des deux potentiels ASi et AUX.

Si le module est alimenté par un câble AUX non commuté, cela n'a pas d'influence sur la prise en compte de la sécurité des chemins avec câble AUX commuté à sécurité passive. Dans un circuit ASi, les chemins alimentés par un câble AUX à sécurité passive et les chemins alimentés par un potentiel AUX non commuté peuvent être utilisés ensemble.

(4) Température ambiante de fonctionnement maximale +55 °C selon le certificat UL pour l'utilisation aux Etats-Unis et au Canada.

(5)

BWU2651, BWU2983
Alimentation des capteurs raccordés (Derating)

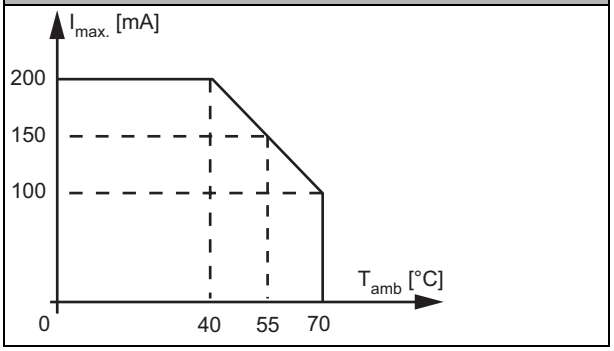

(6) Le module est adapté à une utilisation en sécurité passive, car il n'est pas connecté à un potentiel AUX.

N° art.	BWU3775	BWU3539	BWU3456	BWU3141
Données générales				
Type d'appareil	entrée / sortie			
Raccordement				
Raccordement ASi/AUX	câble profilé et technique de vampirisation			
Raccordement périphérique	M12, raccordement en Y			M12, raccordement simple
Longueur du câble de raccordement	E/S: illimité (1)			

N° art.		BWU3775	BWU3539	BWU3456	BWU3141
ASi					
Profil		S-7.0.E (ID1=F par défaut)	S-7.A.7 (ID1=7 fixé)		
Adresse		1 adresse simple	1 adresse AB		
Tension d'utilisation		≥M0	≥M4		
Profil maître nécessaire		2	3		
De spécification ASi		30 V (18 … 31.6 V)			
Courant consommé max.		165 mA			
Courant consommé max. sans alimentation capteur / actionneur		45 mA			
AUX					
Tension		24 V (18 … 30 V)			
Courant consommé max.		2 A			
Entrée					
Nombre		2			
Tension d'alimentation		via ASi			
Alimentation de capteur		protégées contre les courts-circuits et les surcharges, selon EN 61131-2			
Alimentation des capteurs raccordés	jusqu'à +40 °C	120 mA (2)			
	à +55 °C	90 mA (2)			
	à +70 °C	60 mA (2)			
Seuil de commutation		U<5 V (low) U>15 V (high)			
Sortie					
Nombre		2			
Tension d'alimentation		via AUX			
Sortie		protégées contre les courts-circuits et les surcharges, selon EN 61131-23			
Courant de sortie max.	jusqu'à +40 °C	1 A par sortie, ∑(Out) 2 A (3)			
	à +55 °C	1 A par sortie, ∑(Out) 1,5 A (3)			
	à +70 °C	1 A par sortie, ∑(Out) 1 A (3)			
Visualisation					
LED ASI (verte)		on: tension ASi on clignotante: tension ASi on, mais il y a une erreur périphérique (4) ou adresse 0 off: aucune tension ASi			
LED FLT/FAULT (rouge)		on: adresse 0 ou offline clignotante: erreur périphérique (4) off: online			
LED AUX (verte)		on: 24 V_{DC} AUX off: aucune 24 V_{DC} AUX			
LEDs I1, I2 (jaune)		état des entrées I1, I2			
LEDs O1, O2 (jaune /rouge)		–		jaune: état des sorties O1, O2 rouge: surcharge	
LEDs O3, O4 (jaune /rouge)		jaune: état des sorties O3, O4 rouge: surcharge		–	

N° art.	BWU3775	BWU3539	BWU3456	BWU3141
Environnement				
Normes appliquées	EN 61000-6-2 EN 61000-6-3 EN 61131-2 EN 60529			
Peut être utilisé avec un câble AUX à commutation de sécurité passive jusqu'à SIL3/PLe	non (5)		oui (8)	oui (9)
Altitude d'utilisation	max. 2000 m			
Température ambiante	-30 °C … +55 °C (2) (3) (6) (jusqu'à max. +70 °C)			
Température de stockage	-25 °C … +85 °C			
Boîtier	plastique, pour montage sur rail DIN ou montage par vis (7)			
Degré de pollution	2			
Indice de protection	IP67			
Tenue à l'humidité	selon EN 61131-2			
Contrainte de chocs max.	30*g*, 11 ms, selon EN 61131-2			
Sollicitations vibratoires max.	5 ... 8 Hz 50 mm_{pp}/8 ... 500 Hz 6*g*, selon EN 61131-2			
Tension d'isolation	≥500 V			
Poids	100 g			
Dimensions (L / H / P en mm)	45 / 80 / 42			

(1) résistance de boucle ≤ 150 Ω

(2)

BWU3141, BWU3456, BWU3539, BWU3775
Alimentation des capteurs raccordés (derating)

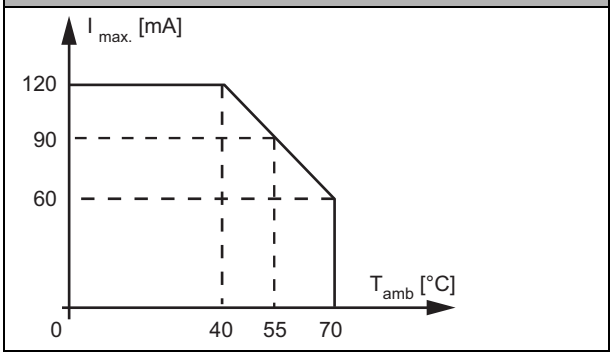

(3)

BWU3141, BWU3456, BWU3539, BWU3775
Courant, BWU3539, de sortie (derating)

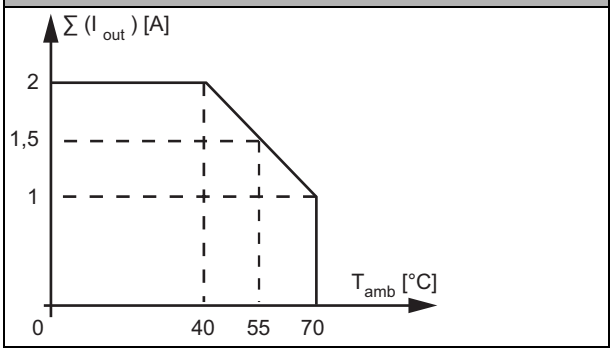

(4) **Voir tableau «Indication d'erreur périphérique»**

(5) Le module n'est pas adapté à une utilisation dans les chemins avec câble AUX à sécurité passive, sachant qu'il est impossible d'exclure toute erreur pour la connexion des deux potentiels ASi et AUX.

Si le module est alimenté par un câble AUX non commuté, cela n'a pas d'influence sur la prise en compte de la sécurité des chemins avec câble AUX commuté à sécurité passive. Dans un circuit ASi, les chemins alimentés par un câble AUX à sécurité passive et les chemins alimentés par un potentiel AUX non commuté peuvent être utilisés ensemble.

(6) Température ambiante de fonctionnement maximale +55 °C selon le certificat UL pour l'utilisation aux Etats-Unis et au Canada.

(7) Dépendant de l'embase de cablage (voir accessoires). L'embase du module n'est pas comprise dans la livraison.

(8) BWU3456 à partir du No.Ident. ≥18209; Le module est adapté à une utilisation dans les chemins avec câble AUX à sécurité passive, sachant qu'il est possible d'exclure toute erreur pour la connexion des deux potentiels ASi et AUX.

(9) BWU3141 à partir du No.Ident. ≥18180; Le module est adapté à une utilisation dans les chemins avec câble AUX à sécurité passive, sachant qu'il est possible d'exclure toute erreur pour la connexion des deux potentiels ASi et AUX.

N° art.		BWU2767	BWU2547	BWU3887	BWU3240
Données générales					
Type d'appareil		entrée / sortie			
Raccordement					
Raccordement ASi/AUX		câble profilé et technique de vampirisation			
Raccordement périphérique		M12, raccordement mixte		M12, raccordement mixte (entrées/sorties inversées)	M12, raccordement mixte
Longueur du câble de raccordement		E/S: illimité (1)			
ASi					
Profil		S-7.A.E (ID1=7 par défaut)	S-7.A.7 (ID1=7 fixé)		
Adresse		1 adresse AB			
Tension d'utilisation		≥M3	≥M4		
Profil maître nécessaire		3			
De spécification ASi		30 V (18 … 31.6 V)			
Courant consommé max.		35 mA			165 mA
Courant consommé max. sans alimentation capteur / actionneur		35 mA			45 mA
AUX					
Tension		24 V (18 … 30 V)			–
Courant consommé max.		3 A			–
Entrée					
Nombre		4			
Tension d'alimentation		via AUX			via ASi
Alimentation de capteur		protégées contre les courts-circuits et les surcharges, selon EN 61131-2			
Alimentation des capteurs raccordés	jusqu'à +40 °C	max. 1 A			∑ (In/Out) 120 mA (11)
	à +55 °C				∑ (In/Out) 90 mA (11)
	à +70 °C				∑ (In/Out) 60 mA (11)
Seuil de commutation		U<5 V (low) U>15 V (high)			
Sortie					
Nombre		2	4		
Tension d'alimentation		via AUX			via ASi
Sortie		protégées contre les courts-circuits et les surcharges, selon EN 61131-23			
Courant de sortie max.	jusqu'à +40 °C	1 A par sortie, ∑(Out) 2 A	500 mA par sortie ∑(Out) 2 A (8)		∑ (In/Out) 120 mA (11)
	à +55 °C		500 mA par sortie ∑(Out) 1,5 A (8)		∑ (In/Out) 90 mA (11)
	à +70 °C		500 mA par sortie ∑(Out) 1 A (8)		∑ (In/Out) 60 mA (11)

N° art.	BWU2767	BWU2547	BWU3887	BWU3240
Visualisation				
LED ASI (verte)	on: tension ASi on clignotante: tension ASi on, mais il y a une erreur périphérique (2) ou adresse 0 off: aucune tension ASi			
LED FLT/FAULT (rouge)	on: adresse 0 ou offline clignotante: erreur périphérique (4) off: online			
LED AUX (verte)	on: 24 V_{DC} AUX off: aucune 24 V_{DC} AUX			–
LEDs I1 / O1 ... In / On (jaune)	état des entrées/sorties I1 / O1 ...I4 / O4 entrée **ou** sortie active (3)			
Environnement				
Normes appliquées	EN 61000-6-2 EN 61000-6-3 EN 61131-2 EN 60529			
Peut être utilisé avec un câble AUX à commutation de sécurité passive jusqu'à SIL3/PLe	oui (4)	oui (9)	oui (10)	oui (12)
Altitude d'utilisation	max. 2000 m			
Température ambiante	-30 °C … +55 °C (5) (6) (8) (11) (jusqu'à max. +70 °C)			
Température de stockage	-25 °C … +85 °C			
Boîtier	plastique, pour montage sur rail DIN ou montage par vis (7)			
Degré de pollution	2			
Indice de protection	IP67			
Tenue à l'humidité	selon EN 61131-2			
Contrainte de chocs max.	30*g*, 11 ms, selon EN 61131-2			
Sollicitations vibratoires max.	5 ... 8 Hz 50 mm_{pp}/8 ... 500 Hz 6*g*, selon EN 61131-2			
Tension d'isolation	≥500 V			
Poids	100 g			
Dimensions (L / H / P en mm)	45 / 80 / 42			

(1) résistance de boucle ≤ 150 Ω

(2) **Voir tableau «Indication d'erreur périphérique»**

(3) **BWU2767:** Les LEDs I3/O3 et I4/O4 indiquent seulement l'état des entrées I3 et I4.

(4) BWU2767 à partir du No.Ident. ≥18851; Le module est adapté à une utilisation dans les chemins avec câble AUX à sécurité passive, sachant qu'il est possible d'exclure toute erreur pour la connexion des deux potentiels ASi et AUX.

(5) Gamme des températures de service jusqu'à -30°C à partir de Ident.No. ≥16388 (BWU2767)

(6) Température ambiante de fonctionnement maximale +55 °C selon le certificat UL pour l'utilisation aux Etats-Unis et au Canada.

(7) Dépendant de l'embase de cablage (voir accessoires). L'embase du module n'est pas comprise dans la livraison.

(8) **BWU2547, BWU3887:**
Courant pour alimentation des capteurs >120 mA (derating)

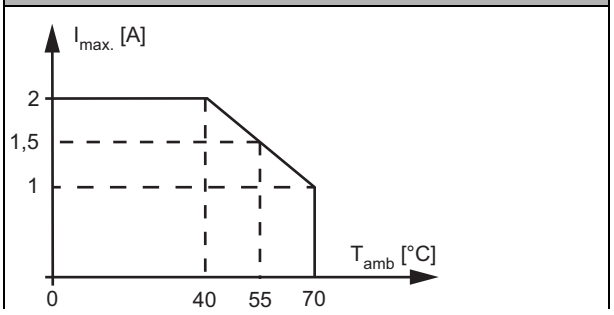

(9) BWU2547 à partir du No.Ident. ≥18173; Le module est adapté à une utilisation dans les chemins avec câble AUX à sécurité passive, sachant qu'il est possible d'exclure toute erreur pour la connexion des deux potentiels ASi et AUX.

(10) BWU3887 à partir du No.Ident. ≥18303; Le module est adapté à une utilisation dans les chemins avec câble AUX à sécurité passive, sachant qu'il est possible d'exclure toute erreur pour la connexion des deux potentiels ASi et AUX.

(11)

BWU3240
Alimentation des capteurs raccordés (derating)

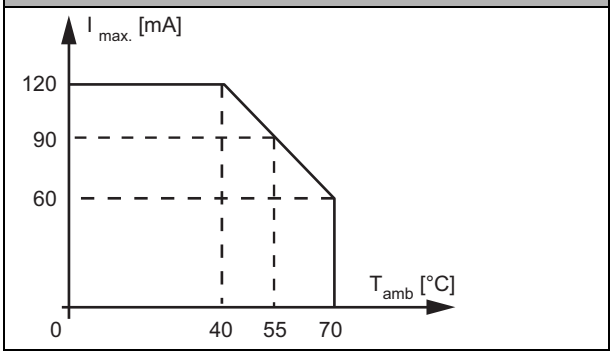

(12) Le module est adapté à une utilisation en sécurité passive, car il n'est pas connecté à un potentiel AUX.

N° art.		BWU2487	BWU3032	BWU3375	BWU3517
Données générales					
Type d'appareil		entrée / sortie			
Raccordement					
Raccordement ASi/AUX		câble profilé et technique de vampirisation			M12 (10)
Raccordement périphérique		M12, raccordement en Y			M12, raccordement simple
Longueur du câble de raccordement		E/S: illimité (1)			
ASi					
Profil		S-7.A.7 (ID1=7 fixé)		S-7.A.0 (ID1=7 par défaut)	S-7.A.7 (ID1=7 fixé)
Adresse		1 adresse AB			
Tension d'utilisation		≥M4		≥M3	≥M4
Profil maître nécessaire		3.0		2.1	3.0
De spécification ASi		30 V (18 … 31.6 V)			
Courant consommé max.		165 mA	45 mA	165 mA	
Courant consommé max. sans alimentation capteur / actionneur		45 mA			
AUX					
Tension		24 V (18 … 30 V)			
Courant consommé max.		2 A			
Entrée					
Nombre		4			2
Tension d'alimentation		via ASi			
Alimentation de capteur		protégées contre les courts-circuits et les surcharges, selon EN 61131-2			
Alimentation des capteurs raccordés	jusqu'à +40 °C	120 mA (2)	max. 1 A	max. 120 mA (2)	120 mA (11)
	à +55 °C	90 mA (2)		90 mA (2)	90 mA (11)
	à +70 °C	60 mA (2)		60 mA (2)	60 mA (11)
Seuil de commutation		U<5 V (low) U>15 V (high)			

N° art.		BWU2487	BWU3032	BWU3375	BWU3517
Sortie					
Nombre		4		3	2
Tension d‘alimentation		via AUX			
Sortie		protégées contre les courts-circuits et les surcharges, selon EN 61131-2			
Courant de sortie max.	jusqu’à +40 °C	500 mA par sortie			1 A par sortie, ∑(Out) 2 A (12)
	à +55 °C				1 A par sortie, ∑(Out) 1,5 A (12)
	à +70 °C				1 A par sortie, ∑(Out)1 A (12)
Visualisation					
LED ASI (verte)		on: tension ASi on clignotante: tension ASi on, mais il y a une erreur périphérique (3) ou adresse 0 off: aucune tension ASi			
LED FLT/FAULT (rouge)		on: adresse 0 ou offline clignotante: erreur périphérique (4) off: online			
LED AUX (verte)		on: 24 V_{DC} AUX off: aucune 24 V_{DC} AUX			
LEDs I1 / I2 ... In/In+1 (jaune)		état des entrées I1 / I2 ... I3 / I4: au moins 1 entrée de la paire active			état des entrées I1, I2
LEDs O1/O2 ... On / On+1(jaune)		état des sorties O1 / O2 ... O3 / O4: au moins 1 sortie de la paire active		état des sorties O1 / O2 ...O3: au moins 1 sortie de la paire active	–
LEDs O1, O2 (jaune / rouge)		–			jaune: état des sorties O1, O2 rouge: surcharge
Environnement					
Normes appliquées		EN 61000-6-2 EN 61000-6-3 EN 61131-2 EN 60529			
Peut être utilisé avec un câble AUX à commutation de sécurité passive jusqu’à SIL3/PLe		oui (4)	oui (8)	oui (9)	non (13)
Altitude d‘utilisation		max. 2000 m			
Température ambiante		-30 °C … +55 °C (2) (5) (6) (jusqu’à max. +70 °C)			-30 °C … +55 °C (jusqu’à max. +70 °C) (11) (12) (6)
Température de stockage		-25 °C … +85 °C			
Boîtier		plastique, pour montage sur rail DIN ou montage par vis (7)			
Degré de pollution		2			
Indice de protection		IP67			
Tenue à l'humidité		selon EN 61131-2			
Contrainte de chocs max.		30*g*, 11 ms, selon EN 61131-2			
Sollicitations vibratoires max.		5 ... 8 Hz 50 mm_{pp}/8 ... 500 Hz 6*g*, selon EN 61131-2			
Tension d’isolation		≥500 V			
Poids		100 g			
Dimensions (L / H / P en mm)		45 / 80 / 42			

(1) résistance de boucle ≤ 150 Ω

(2)

BWU2487, BWU3375
Alimentation des capteurs raccordés (derating)

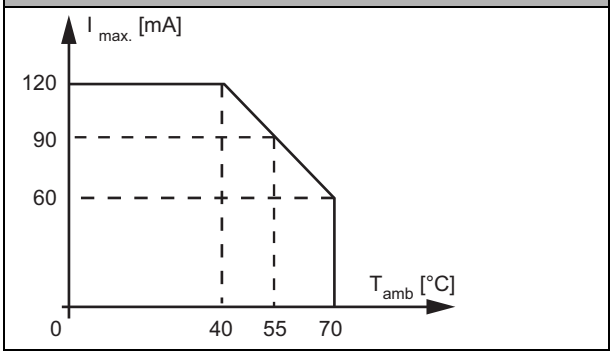

(3) **Voir tableau «Indication d'erreur périphérique»**

(4) BWU2487 à partir du No.Ident. ≥18369; Le module est adapté à une utilisation dans les chemins avec câble AUX à sécurité passive, sachant qu'il est possible d'exclure toute erreur pour la connexion des deux potentiels ASi et AUX.

(5) Gamme des températures de service jusqu'à -30°C à partir de Ident.No. ≥16381 (BWU3032).

(6) Température ambiante de fonctionnement maximale +55 °C selon le certificat UL pour l'utilisation aux Etats-Unis et au Canada.

(7) Dépendant de l'embase de cablage (voir accessoires). L'embase du module n'est pas comprise dans la livraison.

(8) BWU3032 à partir du No.Ident. ≥18285; Le module est adapté à une utilisation dans les chemins avec câble AUX à sécurité passive, sachant qu'il est possible d'exclure toute erreur pour la connexion des deux potentiels ASi et AUX.

(9) BWU3375 à partir du No.Ident. ≥18403; Le module est adapté à une utilisation dans les chemins avec câble AUX à sécurité passive, sachant qu'il est possible d'exclure toute erreur pour la connexion des deux potentiels ASi et AUX.

(10) **Protection de ligne:**
Si le module est fourni avec un codage A ou B via une connexion M12, il ne doit être utilisé qu'avec une charge maximale de courant de 4 A par broche conformément aux normes CEI 61076-2-101 et CEI 61076-2-109. Une prise sécurisée est recommandée. Cette restriction ne s'applique pas aux modules alimentés par des câbles profilés et par la technique de vampirisation.

Raccordement ASI/AUX
via M12

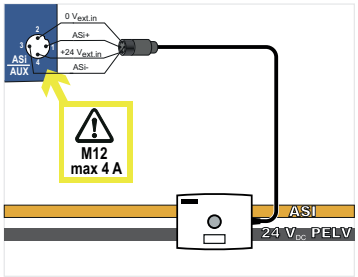

via câble profilé et technique de vampirisation de l'isolant

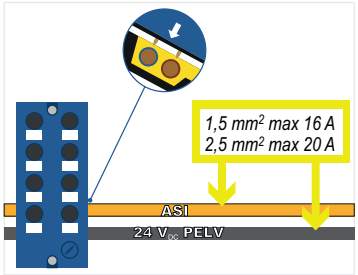

(11)

BWU3517
Alimentation des capteurs raccordés (derating)

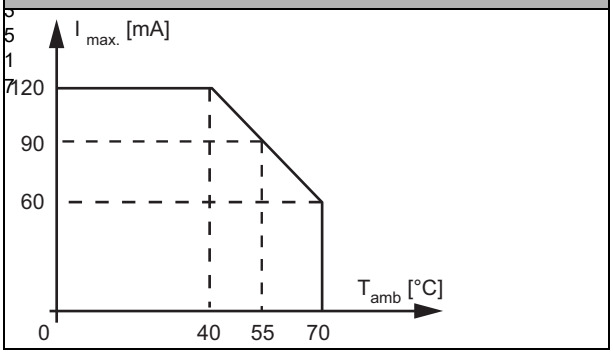

(12)

BWU3517
Courant de sortie (derating)

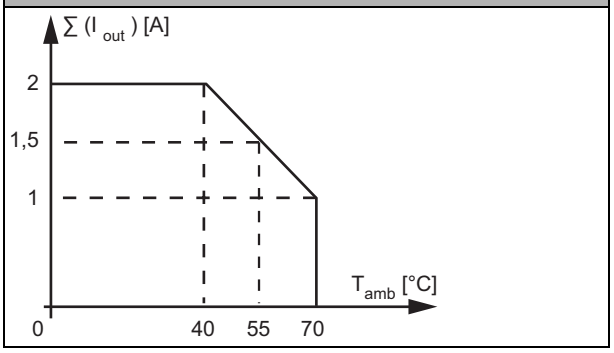

(13) Le module n'est pas adapté à une utilisation dans les chemins avec câble AUX à sécurité passive, sachant qu'il est impossible d'exclure toute erreur pour la connexion des deux potentiels ASi et AUX.

Si le module est alimenté par un câble AUX non commuté, cela n'a pas d'influence sur la prise en compte de la sécurité des chemins avec câble AUX commuté à sécurité passive. Dans un circuit ASi, les chemins alimentés par un câble AUX à sécurité passive et les chemins alimentés par un potentiel AUX non commuté peuvent être utilisés ensemble.

N° art.	BWU3496	BWU3540	BWU3426	BWU2626	BWU2617	BWU2684
Données générales						
Type d'appareil	entrée / sortie					
Raccordement						
Raccordement ASi/AUX	câble profilé et technique de vampirisation					
Raccordement périphérique	M12, raccordement simple		M12, raccordement en Y		M12, raccordement simple	
Longueur du câble de raccordement	E/S: illimité (1)					
ASi						
Profil	S-7.A.0 (ID1=7 par défault)	S-7.0.E (ID1=F default)	S-7.A.7 (ID1=7 fixé)			S-7.0.E (ID1=F par défaut)
Adresse	1 adresse AB	1 adresse simple	1 adresse AB			1 adresse simple
Tension d'utilisation	≥M3	≥M0	≥M4			≥M0
Profil maître nécessaire	2.1	2.0	3.0			2.0
De spécification ASi	30 V (18 … 31.6 V)					
Courant consommé max.	165 mA					
Courant consommé max. sans alimentation capteur / actionneur	45 mA					
AUX						
Tension	24 V (18 … 30 V)					
Courant consommé max.	6 A	8 A		3 A		
Entrée						
Nombre	4					
Tension d'alimentation	via ASi					
Alimentation de capteur	protégées contre les courts-circuits et les surcharges, selon EN 61131-2					
Alimentation des capteurs raccordés – jusqu'à +40 °C	120 mA (2)					
Alimentation des capteurs raccordés – à +55 °C	100 mA (2)					
Alimentation des capteurs raccordés – à +70 °C	80 mA (2)					
Seuil de commutation	U<5 V (low) U>15 V (high)					

N° art.		BWU3496	BWU3540	BWU3426	BWU2626	BWU2617	BWU2684
Sortie							
Nombre		3	4				
Tension d'alimentation		via AUX					
Sortie		protégées contre les courts-circuits et les surcharges, selon EN 61131-2					
Courant de sortie max.	jusqu'à +40 °C	2 A par sortie, ∑ (Out) 6 A (3)	2 A par sortie, ∑ (Out) 8 A (3)		1 A par sortie, ∑(Out) 3 A (7)		
	à +55 °C	1,5 A par sortie, ∑ (Out) 4,5 A (3)	1,5 A par sortie, ∑ (Out) 6 A (3)				
	à +70 °C	1 A par sortie, ∑ (Out) 3 A (3)	1 A par sortie, ∑ (Out) 4 A (3)		1 A par sortie, ∑(Out) 2 A (7)		
Visualisation							
LED ASI (verte)		on: tension ASi on clignotante: tension ASi on, mais il y a une erreur périphérique (4) ou adresse 0 off: aucune tension ASi					
LED FLT/FAULT (rouge)		on: adresse 0 ou offline clignotante: erreur périphérique (4) off: online					
LED AUX (verte)		on: 24 V_{DC} AUX off: aucune 24 V_{DC} AUX					
LEDs I1 ... In (jaune)		état des entrées I1 ... I4					
LEDs O1 ... On (jaune)		état des sorties O1 ... O3	état des sorties O1 ... O4	–			état des sorties O1 ... O4
LEDs O1 ... On (jaune /rouge)		–		jaune: état des sorties O1 ... O4 rouge: surcharge			–
Environnement							
Normes appliquées		EN 61000-6-2 EN 61000-6-3 EN 61131-2 EN 60529					
Peut être utilisé avec un câble AUX à commutation de sécurité passive jusqu'à SIL3/PLe		oui (5)					
Altitude d'utilisation		max. 2000 m					
Température ambiante		-30 °C … +55 °C (jusqu'à max. +70 °C) (2) (3) (6) (7)					
Température de stockage		-30 °C … +85 °C					
Boîtier		plastique, pour montage par vis					
Degré de pollution		2					
Indice de protection		IP67					
Tenue à l'humidité		selon EN 61131-2					
Contrainte de chocs max.		30*g*, 11 ms, selon EN 61131-2					
Sollicitations vibratoires max.		5 ... 8 Hz 50 mm_{pp}/8 ... 500 Hz 6*g*, selon EN 61131-2					
Tension d'isolation		≥500 V					
Poids		200 g					
Dimensions (L / H / P en mm)		60 / 151 / 31					

(1) résistance de boucle ≤ 150 Ω

(2)

BWU2617, BWU2626, BWU3426, BWU2684, BWU3496, BWU3540
Alimentation des capteurs raccordés (derating)

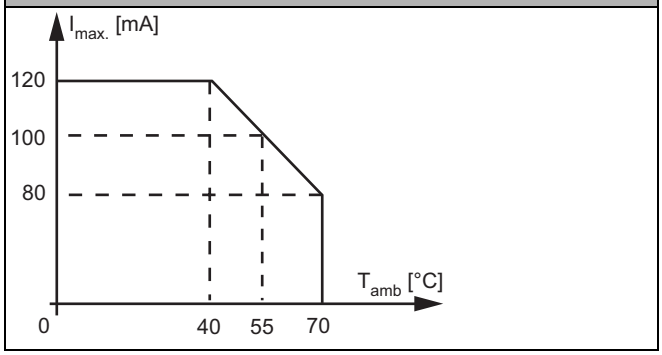

(3)

BWU3426, BWU3496, BWU3540
Courant de sortie par sortie (derating)

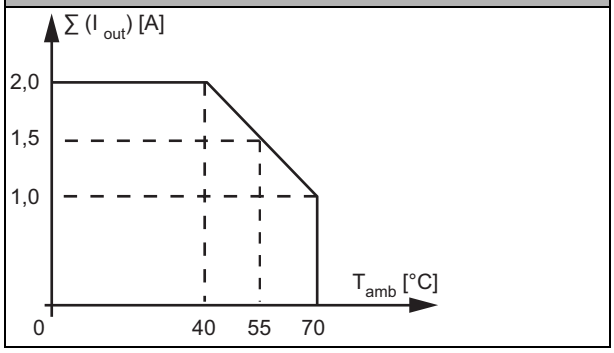

(4) **Voir tableau «Indication d'erreur périphérique»**

(5) BWU3496 à partir du No.Ident. ≥16960; BWU3540 à partir du No.Ident. ≥17247; BWU3426 à partir du No.Ident. ≥17830; BWU2617 à partir du No.Ident. ≥16955; BWU2684 à partir du No.Ident. ≥17245; Le module est adapté à une utilisation dans les chemins avec câble AUX à sécurité passive, sachant qu'il est possible d'exclure toute erreur pour la connexion des deux potentiels ASi et AUX.

(6) Température ambiante de fonctionnement maximale +55 °C selon le certificat UL pour l'utilisation aux Etats-Unis et au Canada.

(7)

BWU2617, BWU2626, BWU2684
Courant de sortie (derating)

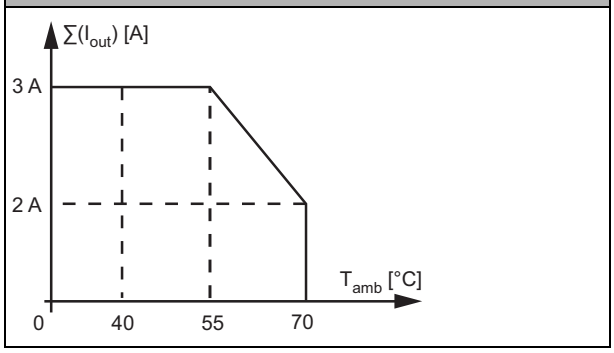

N° art.	BWU3510	BWU2810	BWU2645
Données générales			
Type d'appareil	entrée / sortie		
Raccordement			
Raccordement ASi/AUX	câble profilé et technique de vampirisation		M12 (6)
Raccordement périphérique	M12, raccordement en Y	M12, raccordement simple	
Longueur du câble de raccordement	E/S: illimité (1)		

N° art.		BWU3510	BWU2810	BWU2645
ASi				
Profil		S-7.A.7 (ID1=7 fixé)		
Adresse		1 adresse AB		
Tension d'utilisation		≥M4		
Profil maître nécessaire		3.0		
De spécification ASi		30 V (18 … 31.6 V)		
Courant consommé max.		35 mA		
Courant consommé max. sans alimentation capteur / actionneur		35 mA		
AUX				
Tension		24 V (18 … 30 V)		
Courant consommé max.		3 A		
Entrée				
Nombre		4		
Tension d'alimentation		via AUX		
Alimentation de capteur		protégées contre les courts-circuits et les surcharges, selon EN 61131-2		
Alimentation des capteurs raccordés	jusqu'à +40 °C	max. 1 A		
	à +55 °C			
	à +70 °C			
Seuil de commutation		U<5 V (low) U>15 V (high)		
Sortie				
Nombre		4		
Tension d'alimentation		via AUX		
Sortie		protégées contre les courts-circuits et les surcharges, selon EN 61131-2		
Courant de sortie max.	jusqu'à +40 °C	1 A par sortie, ∑(Out) 3 A (2)		
	à +55 °C			
	à +70 °C	1 A par sortie, ∑(Out) 2 A (2)		
Visualisation				
LED ASI (verte)		on: tension ASi on clignotante: tension ASi on, mais il y a une erreur périphérique (3) ou adresse 0 off: aucune tension ASi		
LED FLT/FAULT (rouge)		on: adresse 0 ou offline clignotante: erreur périphérique (4) off: online		
LED AUX (verte)		on: 24 V_{DC} AUX off: aucune 24 V_{DC} AUX		
LEDs I1 ... In (jaune)		état des entrées I1 ... I4		
LEDs O1 ... On (jaune /rouge)		jaune: état des sorties O1 ... O4 rouge: surcharge		

N° art.	BWU3510	BWU2810	BWU2645
Environnement			
Normes appliquées	EN 61000-6-2 EN 61000-6-3 EN 61131-2 EN 60529		
Peut être utilisé avec un câble AUX à commutation de sécurité passive jusqu'à SIL3/PLe	oui (4)		non (7)
Altitude d'utilisation	max. 2000 m		
Température ambiante	-30 °C … +55 °C (jusqu'à max. +70 °C) (2) (5)		
Température de stockage	-30 °C … +85 °C		
Boîtier	plastique, pour montage par vis		
Degré de pollution	2		
Indice de protection	IP67		
Tenue à l'humidité	selon EN 61131-2		
Contrainte de chocs max.	30*g*, 11 ms, selon EN 61131-2		
Sollicitations vibratoires max.	5 ... 8 Hz 50 mm_{pp}/8 ... 500 Hz 6*g*, selon EN 61131-2		
Tension d'isolation	≥500 V		
Poids	200 g		
Dimensions (L / H / P en mm)	60 / 151 / 31		

(1) résistance de boucle ≤ 150 Ω

(2)

BWU2645, BWU2810, BWU3510
Courant de sortie (derating)

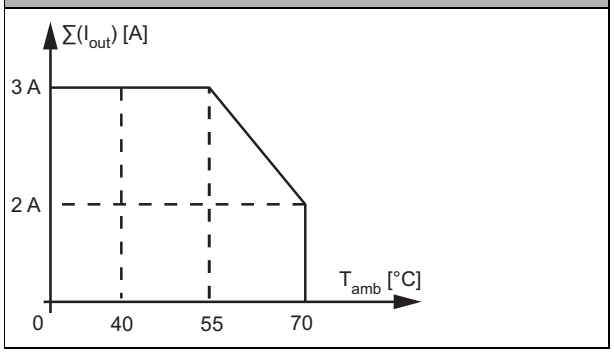

(3) **Voir tableau «Indication d'erreur périphérique»**

(4) BWU3510 à partir du No.Ident. ≥18000; BWU2810 à partir du No.Ident. ≥17248; BWU2645 à partir du No.Ident. ≥17249; Le module est adapté à une utilisation dans les chemins avec câble AUX à sécurité passive, sachant qu'il est possible d'exclure toute erreur pour la connexion des deux potentiels ASi et AUX.

(5) Température ambiante de fonctionnement maximale +55 °C selon le certificat UL pour l'utilisation aux Etats-Unis et au Canada.

(6) **Protection de ligne:**
Si le module est fourni avec un codage A ou B via une connexion M12, il ne doit être utilisé qu'avec une charge maximale de courant de 4 A par broche conformément aux normes CEI 61076-2-101 et CEI 61076-2-109. Une prise sécurisée est recommandée. Cette restriction ne s'applique pas aux modules alimentés par des câbles profilés et par la technique de vampirisation.

Raccordement ASI/AUX via M12

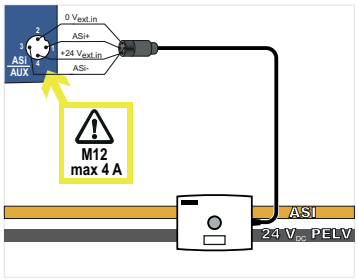

via câble profilé et technique de vampirisation de l'isolant

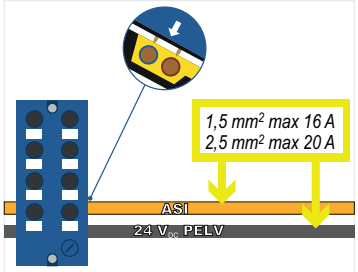

(7) Le module n'est pas adapté à une utilisation dans les chemins avec câble AUX à sécurité passive, sachant qu'il est impossible d'exclure toute erreur pour la connexion des deux potentiels ASi et AUX.

Si le module est alimenté par un câble AUX non commuté, cela n'a pas d'influence sur la prise en compte de la sécurité des chemins avec câble AUX commuté à sécurité passive. Dans un circuit ASi, les chemins alimentés par un câble AUX à sécurité passive et les chemins alimentés par un potentiel AUX non commuté peuvent être utilisés ensemble.

N° art.		BWU3892	BWU2619	BWU2652
Données générales				
Type d'appareil		entrée / sortie		sortie
Raccordement				
Raccordement ASi/AUX		câble profilé et technique de vampirisation		
Raccordement périphérique		M12, raccordement en Y		
Longueur du câble de raccordement		E/S: illimité (1)		
ASi				
Profil		PP 1: S-7.A.7 (ID1=7 fixé), PP 2: S-7.A.7 (ID1=6 par défaut)		
Adresse		2 adresses AB		
Tension d'utilisation		≥M4		
Profil maître nécessaire		3.0		
De spécification ASi		30 V (18 … 31.6 V)		
Courant consommé max.		70 mA	270 mA	60 mA
Courant consommé max. sans alimentation capteur / actionneur		70 mA		60 mA
AUX				
Tension		24 V (18 … 30 V)		
Courant consommé max.		7 A	6 A	
Entrée				
Nombre		8		–
Tension d'alimentation		via AUX	via ASi	–
Alimentation de capteur		protégées contre les courts-circuits et les surcharges, selon EN 61131-2		
Alimentation des capteurs raccordés	jusqu'à +40 °C	1 A (2)	200 mA (7)	–
	à +55 °C		150 mA (7)	–
	à +70 °C	0,5 A	100 mA (7)	–
Seuil de commutation		U<5 V (low) U>15 V (high)		–

N° art.		BWU3892	BWU2619	BWU2652
Sortie				
Nombre		8		
Tension d‘alimentation		via AUX		
Sortie		protégées contre les courts-circuits et les surcharges, selon EN 61131-2		
Courant de sortie max.	jusqu’à +40 °C	1 A par sortie, ∑ (O1...O4) 3 A + ∑ (O5...O8) 3 A (3)		1 A par sortie, ∑ (O1...O4) 3 A + ∑ (O5...O8) 3 A (8)
	à +55 °C	1 A par sortie ∑ (O1...O4) 1,625 A + ∑ (O5...O8) 1,625 A (3)		
	à +70 °C	0,25 A par sortie, ∑ (O1...O4) 0,25 A + ∑ (O5...O8) 0,25 A (3)		1 A par sortie, ∑ (O1...O4) 2 A + ∑ (O5...O8) 2 A (8)
Visualisation				
LED ASI/FLT 1 (rouge/verte)		verte: online rouge: offline jaune/rouge clignotante: adresse 0		
LED ASI/FLT 2 (rouge/verte)		verte: online rouge: offline jaune/rouge clignotante: adresse 0 rouge/verte clignotante: erreur périphérique (4) rouge clignotante: participant ASi 2 éteint car participant ASi 1 offline		
LED AUX (verte)		on: 24 V_{DC} AUX off: aucune 24 V_{DC} AUX		
LEDs I1 / I2 ... In/In+1 (jaune)		état des entrées I1 / I2 ... I7 / I8: au moins 1 entrée de la paire active		–
LEDs O1 ... On (jaune / rouge)		–		jaune: état des sorties O1 ... O8 rouge: surcharge
LEDs O1/O2 ... On / On+1(jaune)		état des sorties O1 / O2 ... O7 / O8: au moins 1 sortie de la paire active		–
Environnement				
Normes appliquées		EN 61000-6-2 EN 61000-6-3 EN 61131-2 EN 60529		
Peut être utilisé avec un câble AUX à commutation de sécurité passive jusqu’à SIL3/PLe		non (5)		oui (9)
Altitude d‘utilisation		max. 2000 m		
Température ambiante		-30 °C … +55 °C (jusqu’à max. +70 °C) (3) (6) (7) (8)		
Température de stockage		-30 °C … +85 °C		
Boîtier		plastique, pour montage par vis		
Degré de pollution		2		
Indice de protection		IP67		
Tenue à l'humidité		selon EN 61131-2		
Contrainte de chocs max.		30*g*, 11 ms, selon EN 61131-2		
Sollicitations vibratoires max.		5 ... 8 Hz 50 mm_{pp}/8 ... 500 Hz 6*g*, selon EN 61131-2		
Tension d’isolation		≥500 V		
Poids		200 g		
Dimensions (L / H / P en mm)		60 / 151 / 31		

(1) résistance de boucle ≤ 150 Ω

(2)

BWU3892
Alimentation des capteurs raccordés (derating)

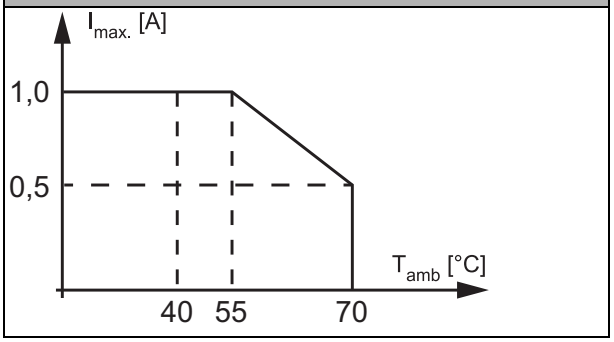

(3)

BWU2619, BWU3892
Courant de sortie (derating)

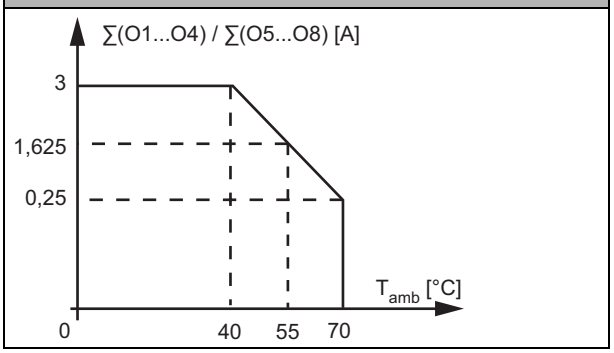

(4) **Voir tableau «Indication d'erreur périphérique»**

(5) Le module n'est pas adapté à une utilisation dans les chemins avec câble AUX à sécurité passive, sachant qu'il est impossible d'exclure toute erreur pour la connexion des deux potentiels ASi et AUX.

Si le module est alimenté par un câble AUX non commuté, cela n'a pas d'influence sur la prise en compte de la sécurité des chemins avec câble AUX commuté à sécurité passive. Dans un circuit ASi, les chemins alimentés par un câble AUX à sécurité passive et les chemins alimentés par un potentiel AUX non commuté peuvent être utilisés ensemble.

(6) Température ambiante de fonctionnement maximale +55 °C selon le certificat UL pour l'utilisation aux Etats-Unis et au Canada.

(7)

BWU2619
Alimentation des capteurs raccordés (derating)

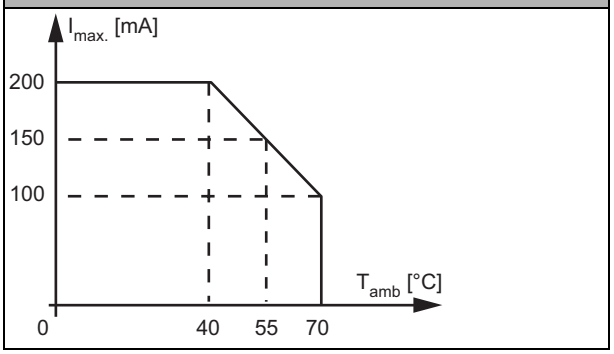

(8)

BWU2652
Courant de sortie (derating)

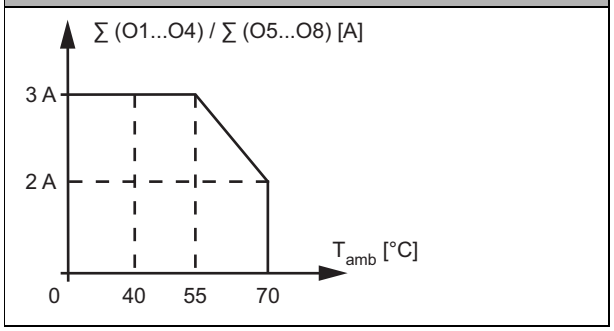

(9) BWU2652 à partir du No.Ident. ≥18263; Le module est adapté à une utilisation dans les chemins avec câble AUX à sécurité passive, sachant qu'il est possible d'exclure toute erreur pour la connexion des deux potentiels ASi et AUX.

N° art.		BWU2713	BWU2594	BWU2728
Données générales				
Type d'appareil		sortie		
Raccordement				
Raccordement ASi/AUX		câble profilé et technique de vampirisation		
Raccordement périphérique		M12, raccordement en Y		
Longueur du câble de raccordement		E/S: illimité (1)		
ASi				
Profil		S-7.F.E (ID1=F par défaut)	S-7.A.7 (ID1=7 fixé)	
Adresse		1 adresse simple	1 adresse AB	
Tension d'utilisation		≥M0	≥M4	
Profil maître nécessaire		2.0	3.0	
De spécification ASi		30 V (18 … 31.6 V)		
Courant consommé max.		35 mA		
Courant consommé max. sans alimentation capteur / actionneur		35 mA		
AUX				
Tension		24 V (18 … 30 V)		
Courant consommé max.		3 A		8 A
Sortie				
Nombre		4		
Tension d'alimentation		via AUX		
Sortie		protégées contre les courts-circuits et les surcharges, selon EN 61131-2		
Courant de sortie max.	jusqu'à +40 °C	1 A par sortie ∑(Out) 3 A (2)		2 A par sortie (9) (10) ∑(Out) 8 A
	à +55 °C			2 A par sortie (9) (10) ∑(Out) 4 A
	à +70 °C	1 A par sortie ∑(Out) 2 A (2)		–
Visualisation				
LED ASI (verte)		on: tension ASi on clignotante: tension ASi on, mais il y a une erreur périphérique (3) ou adresse 0 off: aucune tension ASi		
LED FLT/FAULT (rouge)		on: adresse 0 ou offline clignotante: erreur périphérique (3) off: online		
LED AUX (verte)		on: 24 V_{DC} AUX off: aucune 24 V_{DC} AUX		
LEDs O1 ... On (jaune /rouge)		jaune: état des sorties O1 ... O4 rouge: surcharge		

N° art.	BWU2713	BWU2594	BWU2728
Environnement			
Normes appliquées	EN 61000-6-2 EN 61000-6-3 EN 61131-2 EN 60529		
Peut être utilisé avec un câble AUX à commutation de sécurité passive jusqu'à SIL3/PLe	oui (4)	oui (8)	oui (11)
Altitude d'utilisation	max. 2000 m		
Température ambiante	-30 °C … +55 °C (jusqu'à max. +70 °C) (2) (5) (9)		
Température de stockage	-30 °C … +85 °C		
Boîtier	plastique, pour montage sur rail DIN ou montage par vis (6)		
Degré de pollution	2		
Indice de protection	IP67 (7)		
Tenue à l'humidité	selon EN 61131-2		
Contrainte de chocs max.	30*g*, 11 ms, selon EN 61131-2		
Sollicitations vibratoires max.	5 ... 8 Hz 50 mm_{pp}/8 ... 500 Hz 6*g*, selon EN 61131-2		
Tension d'isolation	≥500 V		
Poids	100 g		
Dimensions (L / H / P en mm)	45 / 80 / 42		

(1) résistance de boucle ≤ 150 Ω

(2)

BWU2594, BWU2713, Courant de sortie (Derating)

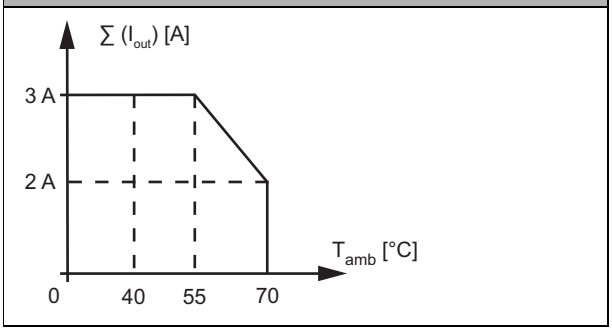

(3) **Voir tableau «Indication d'erreur périphérique»**

(4) BWU2713 à partir du No.Ident. ≥18595; Le module est adapté à une utilisation dans les chemins avec câble AUX à sécurité passive, sachant qu'il est possible d'exclure toute erreur pour la connexion des deux potentiels ASi et AUX.

(5) Température ambiante de fonctionnement maximale +55 °C selon le certificat UL pour l'utilisation aux Etats-Unis et au Canada.

(6) Dépendant de l'embase de cablage (voir accessoires). L'embase du module n'est pas comprise dans la livraison.

(7) L'indice de protection IP67 ne peut être atteint que si tous les passages ouverts sont protégés par des bouchons de protection appropriés ayant le même indice de protection (voir accessoires).

(8) BWU2594 à partir du No.Ident. ≥18600; Le module est adapté à une utilisation dans les chemins avec câble AUX à sécurité passive, sachant qu'il est possible d'exclure toute erreur pour la connexion des deux potentiels ASi et AUX.

(9)

BWU2728
Courant de sortie (Derating)

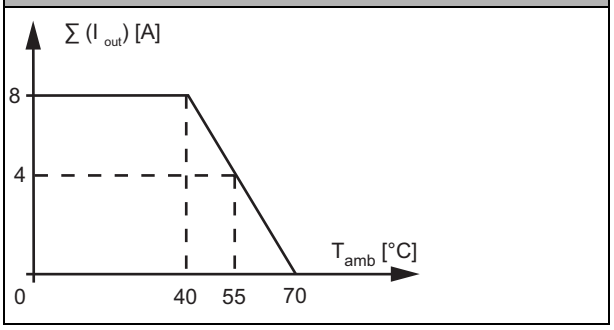

(10) Pour alimenter des utilisateurs avec une consommation électrique supérieure à 2 A, deux sorties ou plus peuvent être reliées entre elles. Les bits de données de sorties reliées doivent être simultanés.

(11) BWU2728 à partir du No.Ident. ≥17399; Le module est adapté à une utilisation dans les chemins avec câble AUX à sécurité passive, sachant qu'il est possible d'exclure toute erreur pour la connexion des deux potentiels ASi et AUX.

Croquis cotés

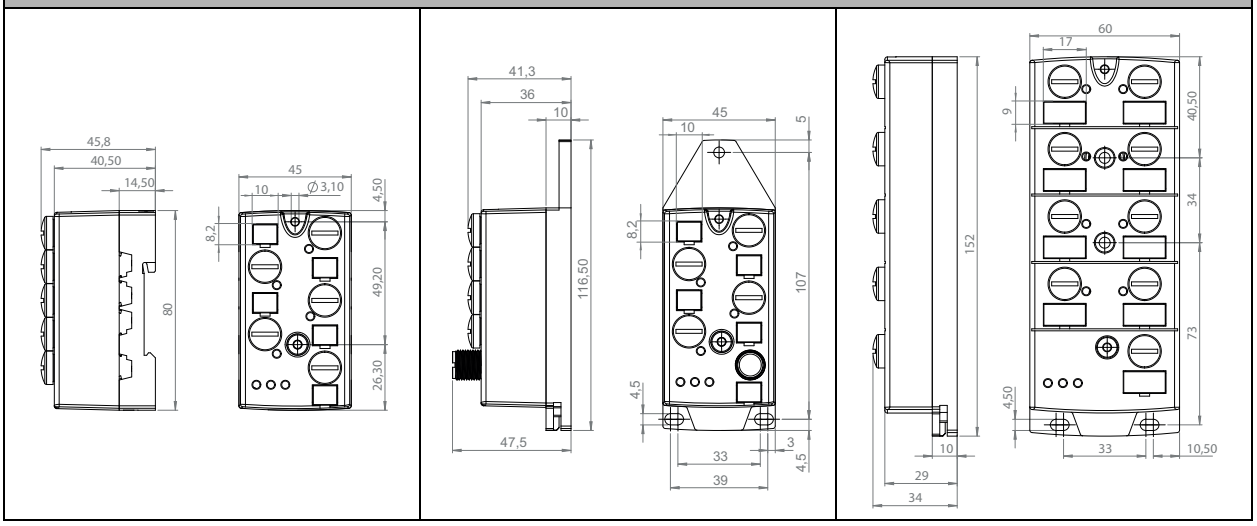

Spécifications UL (UL508) **BWU2547, BWU2552, BWU2594, BWU2617, BWU2619, BWU2620, BWU2626, BWU3426, BWU2645, BWU2651, BWU2983, BWU2652, BWU2684, BWU2713, BWU2725, BWU2728, BWU2767, BWU2770, BWU2810, BWU3032, BWU3077, BWU3141, BWU3240, BWU3375, BWU3456, BWU3457, BWU3510, BWU3539, BWU3496, BWU3517, BWU3540, BWU3556, BWU3775, BWU3887, BWU3892**	
Protection externe	Une alimentation isolée avec une tension au secondaire de ≤30 V_{DC} doit être sécurisée par un fusible de 3 A. Celui-ci est nécessaire lorsqu'on utilise une alimentation de catégorie 2.
Généralités	le symbole UL ne comprend pas le contrôle de sécurité effectué par Underwriters Laboratories Inc.

N° art.	Indication d‘erreur périphérique		
	Surcharge d‘alimentation des capteurs	Court-circuit de sortie	Absence tension AUX
BWU2487	●	–	–
BWU2547	–	–	●
BWU2552	●	–	–
BWU2594	●	●	●
BWU2617	●	●	–
BWU2619	●	●	–
BWU2620	●	–	–
BWU2626	●	●	–
BWU3426	●	–	–
BWU2645	●	●	–
BWU2651	●	–	–
BWU2983	●	–	–
BWU2652	●	●	●
BWU2684	●	●	–
BWU2713	●	●	●
BWU2725	●	–	●
BWU2728	●	●	●
BWU2767	●	–	●
BWU2770	●	–	●
BWU2810	●	●	–
BWU3032	●	–	–
BWU3077	●	–	–
BWU3141	●	●	●
BWU3240	●	–	–
BWU3375	●	–	–
BWU3456	●	–	–
BWU3457	●	–	–
BWU3510	●	●	–
BWU3539	●	●	–
BWU3496	●	–	–
BWU3517	●	●	●
BWU3540	●	–	–
BWU3556	●	–	–
BWU3775	●	●	–
BWU3887	–	–	●
BWU3892	●	●	–

Programmation	Bit de paramètres ASi			
Bit	**D3**	**D2**	**D1**	**D0**
	entrée			
BWU2487 / BWU2547 / BWU2552 / BWU2617 / BWU2620 / BWU2626 / BWU3426 / BWU2645 / BWU2684 / BWU2725 / BWU2767 / BWU2810 / BWU3032 / BWU3077 / BWU3240 / BWU3375 / BWU3496 / BWU3510 / BWU3556 / BWU3540 / BWU3457 / BWU3887	I4	I3	I2	I1
BWU3141, BWU3456, BWU3539, BWU3517, BWU3775	–	–	I2	I1
BWU2619 / BWU2651 / BWU2770 / BWU2983 / BWU3892	participant ASi 1: I4	participant ASi 1: I3	participant ASi 1: I2	participant ASi 1: I1
	participant ASi 2: I8	participant ASi 2: I7	participant ASi 2: I6	participant ASi 2: I5
	sortie			
BWU2487 / BWU2547 / BWU2594 / BWU2617 / BWU2626 / BWU3426 / BWU2645 / BWU2684 / BWU2713 / BWU2728 / BWU2810 / BWU3032 / BWU3240 / BWU3510 / BWU3540 / BWU3887	O4	O3	O2	O1
BWU2767 / BWU3141/ BWU3456 / BWU3517	–	–	O2	O1
BWU3539 / BWZ3775	O4	O3	–	–
BWU3375	–	O3	O2	O1
BWU2619 / BWU2652 / BWU3892	participant ASi 1: O4	participant ASi 1: O3	participant ASi 1: O2	participant ASi 1: O1
	participant ASi 2: O8	participant ASi 2: O7	participant ASi 2: O6	participant ASi 2: O5

<table>
<tr><th>Programmation</th><th colspan="4">Paramètres</th></tr>
<tr><th>Bit</th><th>P3</th><th>P2</th><th>P1</th><th>P0</th></tr>
<tr><td>BWU2652</td><td rowspan="7">non utilisée</td><td rowspan="7">0= On / 1= Off
(mode E/S synchrone)</td><td rowspan="2">–</td><td>non utilisée
chien de garde est toujours actif</td></tr>
<tr><td>BWU2594 / BWU2713</td><td rowspan="4">0= Off / 1= On
(chien de garde)</td></tr>
<tr><td>BWU2728</td><td>0= Off / 1= On
(erreur périphérique, si absence AUX)</td></tr>
<tr><td>BWU2487 / BWU2547 / BWU2617 / BWU2626 / BWU3426 / BWU2645 / BWU2684 / BWU2767 / BWU2810 / BWU3032 / BWU3141 / BWU3240 / BWU3375 / BWU3510 / BWU3456 /
BWU3539 /BWU3496 / BWU3517 / BWU3540 / BWU3775 / BWU3887</td><td rowspan="3">0= On / 1= Off (filtre d’entrée de données 128 µs)</td></tr>
<tr><td>BWU2552 / BWU2620 / BWU2651 / BWU2725 / BWU2770 / BWU2983 / BWU3077 / BWU3556
BWU3457</td><td>0= Off / 1= On
(erreur périphérique)</td></tr>
<tr><td>BWU2619 / BWU3892</td><td>non utilisée
chien de garde est toujours actif</td></tr>
</table>

Affectation des broches

Nom de signal	Description
Ix	entrée TOR x
Ox	sortie TOR x
$24V_{ext\ out}$	alimentation, généré par tension externe, pôle positif (AUX, alimentation des actionneurs)
$0V_{ext\ out}$	alimentation, généré par tension externe, pôle négatif (AUX, alimentation des actionneurs)
$24V_{out\ of\ ASi}$	alimentation, généré par ASi, pôle positif (alimentation des capteurs)
$0V_{out\ of\ ASi}$	alimentation, généré par ASi, pôle négatif (alimentation des capteurs)
ASi +, ASi -	connexion au bus ASi
n.c. (not connected)	non connecté

Connexions

N° art.	Raccordement M12	Désignation	Pin1	Pin2	Pin3	Pin4	Pin5
BWU3141	X1	I1	24 $V_{out\ of\ ASi}$	n.c.	0 $V_{out\ of\ ASi}$	I1	n.c.
	X2	O1	24 $V_{ext\ out}$	n.c.	0 $V_{ext\ out}$	O1	n.c.
	X3	I2	24 $V_{out\ of\ ASi}$	n.c.	0 $V_{out\ of\ ASi}$	I2	n.c.
	X4	O2	24 $V_{ext\ out}$	n.c.	0 $V_{ext\ out}$	O2	n.c.
	ADDR (bouchon de protection)	connexion pour connecteur d'adressage ASi-3					
BWU3456	X1	I1	24 $V_{out\ of\ ASi}$	I2	0 $V_{out\ of\ ASi}$	I1	n.c.
	X2	O1	24 $V_{ext\ out}$	O2	0 $V_{ext\ out}$	O1	n.c.
	X3	I2	24 $V_{out\ of\ ASi}$	n.c.	0 $V_{out\ of\ ASi}$	I2	n.c.
	X4	O2	24 $V_{ext\ out}$	n.c.	0 $V_{ext\ out}$	O2	n.c.
	ADDR (bouchon de protection)	connexion pour connecteur d'adressage ASi-3					
BWU3539 BWU3775	X1	I1	24 $V_{out\ of\ ASi}$	I2	0 $V_{out\ of\ ASi}$	I1	n.c.
	X2	O3	24 $V_{ext\ out}$	O4	0 $V_{ext\ out}$	O3	n.c.
	X3	I2	24 $V_{out\ of\ ASi}$	n.c.	0 $V_{out\ of\ ASi}$	I2	n.c.
	X4	O4	24 $V_{ext\ out}$	n.c.	0 $V_{ext\ out}$	O4	n.c.
	ADDR (bouchon de protection)	connexion pour connecteur d'adressage ASi-3					
BWU2487	X1	I1/I2	24 $V_{out\ of\ ASi}$	I2	0 $V_{out\ of\ ASi}$	I1	n.c.
	X2	O1/O2	24 $V_{ext\ out}$	O2	0 $V_{ext\ out}$	O1	n.c.
	X3	I3/I4	24 $V_{out\ of\ ASi}$	I4	0 $V_{out\ of\ ASi}$	I3	n.c.
	X4	O3/O4	24 $V_{ext\ out}$	O4	0 $V_{ext\ out}$	O3	n.c.
	ADDR (bouchon de protection)	connexion pour connecteur d'adressage ASi-3					
BWU3032	X1	I1/I2	24 $V_{ext\ out}$	I2	0 $V_{ext\ out}$	I1	n.c.
	X2	O1/O2	24 $V_{ext\ out}$	O2	0 $V_{ext\ out}$	O1	n.c.
	X3	I3/I4	24 $V_{ext\ out}$	I4	0 $V_{ext\ out}$	I3	n.c.
	X4	O3/O4	24 $V_{ext\ out}$	O4	0 $V_{ext\ out}$	O3	n.c.
	ADDR (bouchon de protection)	connexion pour connexion pour connecteur d'adressage ASi-3 d'adressage ASi					
BWU3375	X1	I1/I2	24 $V_{out\ of\ ASi}$	I2	0 $V_{out\ of\ ASi}$	I1	n.c.
	X2	O1/O2	24 $V_{ext\ out}$	O2	0 $V_{ext\ out}$	O1	n.c.
	X3	I3/I4	24 $V_{out\ of\ ASi}$	I4	0 $V_{out\ of\ ASi}$	I3	n.c.
	X4	O3	24 $V_{ext\ out}$	n.c.	0 $V_{ext\ out}$	O3	n.c.
	ADDR (bouchon de protection)	connexion pour connecteur d'adressage ASi-3					

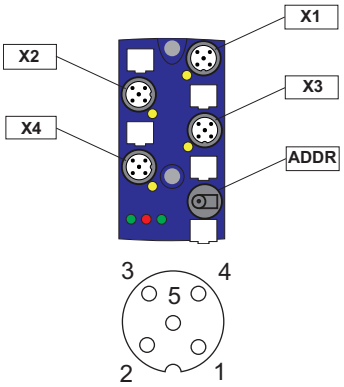

Connexions

N° art.	Raccordement M12	Désignation	Pin1	Pin2	Pin3	Pin4	Pin5
BWU2547	X1	I1/O1	24 $V_{ext\ out}$	O1	0 $V_{ext\ out}$	I1	n.c.
	X2	I2/O2	24 $V_{ext\ out}$	O2	0 $V_{ext\ out}$	I2	n.c.
	X3	I3/O3	24 $V_{ext\ out}$	O3	0 $V_{ext\ out}$	I3	n.c.
	X4	I4/O4	24 $V_{ext\ out}$	O4	0 $V_{ext\ out}$	I4	n.c.
	ADDR (bouchon de protection)	connexion pour connecteur d'adressage ASi-3					
BWU3887	X1	I1/O1	24 $V_{ext\ out}$	I1	0 $V_{ext\ out}$	O1	n.c.
	X2	I2/O2	24 $V_{ext\ out}$	I2	0 $V_{ext\ out}$	O2	n.c.
	X3	I3/O3	24 $V_{ext\ out}$	I3	0 $V_{ext\ out}$	O3	n.c.
	X4	I4/O4	24 $V_{ext\ out}$	I4	0 $V_{ext\ out}$	O4	n.c.
	ADDR (bouchon de protection)	connexion pour connecteur d'adressage ASi-3					
BWU2767	X1	I1/O1	24 $V_{ext\ out}$	O1	0 $V_{ext\ out}$	I1	n.c.
	X2	I2/O2	24 $V_{ext\ out}$	O2	0 $V_{ext\ out}$	I2	n.c.
	X3	I3	24 $V_{ext\ out}$	n.c.	0 $V_{ext\ out}$	I3	n.c.
	X4	I4	24 $V_{ext\ out}$	n.c.	0 $V_{ext\ out}$	I4	n.c.
	ADDR (bouchon de protection)	connexion pour connecteur d'adressage ASi-3					
BWU2594 BWU2713 BWU2728	X1	O1	0 $V_{ext\ out}$	O2	0 $V_{ext\ out}$	O1	n.c.
	X2	O2	0 $V_{ext\ out}$	n.c.	0 $V_{ext\ out}$	O2	n.c.
	X3	O3	0 $V_{ext\ out}$	O4	0 $V_{ext\ out}$	O3	n.c.
	X4	O4	0 $V_{ext\ out}$	n.c.	0 $V_{ext\ out}$	O4	n.c.
	ADDR (bouchon de protection)	connexion pour connecteur d'adressage ASi-3					
BWU2552	X1	I1	24 $V_{out\ of\ ASi}$	I2	0 $V_{out\ of\ ASi}$	I1	n.c.
	X2	I2	24 $V_{out\ of\ ASi}$	n.c.	0 $V_{out\ of\ ASi}$	I2	n.c.
	X3	I3	24 $V_{out\ of\ ASi}$	I4	0 $V_{out\ of\ ASi}$	I3	n.c.
	X4	I4	24 $V_{out\ of\ ASi}$	n.c.	0 $V_{out\ of\ ASi}$	I4	n.c.
	ADDR (bouchon de protection)	connexion pour connecteur d'adressage ASi-3					
BWU2620 BWU3556	X1	I1	24 $V_{out\ of\ ASi}$	n.c.	0 $V_{out\ of\ ASi}$	I1	n.c.
	X2	I2	24 $V_{out\ of\ ASi}$	n.c.	0 $V_{out\ of\ ASi}$	I2	n.c.
	X3	I3	24 $V_{out\ of\ ASi}$	n.c.	0 $V_{out\ of\ ASi}$	I3	n.c.
	X4	I4	24 $V_{out\ of\ ASi}$	n.c.	0 $V_{out\ of\ ASi}$	I4	n.c.
	ADDR (bouchon de protection)	connexion pour connecteur d'adressage ASi-3					
BWU3457	X1	I1	24 $V_{out\ of\ ASi}$	n.c.	0 $V_{out\ of\ ASi}$	I1	n.c.
	X2	I2	24 $V_{out\ of\ ASi}$	n.c.	0 $V_{out\ of\ ASi}$	I2	n.c.
	X3	I3	24 $V_{out\ of\ ASi}$	n.c.	0 $V_{out\ of\ ASi}$	I3	n.c.
	X4	I4	24 $V_{out\ of\ ASi}$	n.c.	0 $V_{out\ of\ ASi}$	I4	n.c.
	X5	ASi	ASi+	n.c.	ASi-	n.c.	–
BWU2725	X1	I1	24 $V_{ext\ out}$	n.c.	0 $V_{ext\ out}$	I1	n.c.
	X2	I2	24 $V_{ext\ out}$	n.c.	0 $V_{ext\ out}$	I2	n.c.
	X3	I3	24 $V_{ext\ out}$	n.c.	0 $V_{ext\ out}$	I3	n.c.
	X4	I4	24 $V_{ext\ out}$	n.c.	0 $V_{ext\ out}$	I4	n.c.
	ADDR (bouchon de protection)	connexion pour connecteur d'adressage ASi-3					
BWU3077	X1	I1	24 $V_{out\ of\ ASi}$	I2	0 $V_{out\ of\ ASi}$	I1	n.c.
	X2	I2	24 $V_{out\ of\ ASi}$	n.c.	0 $V_{out\ of\ ASi}$	I2	n.c.
	X3	I3	24 $V_{out\ of\ ASi}$	I4	0 $V_{out\ of\ ASi}$	I3	n.c.
	X4	I4	24 $V_{out\ of\ ASi}$	n.c.	0 $V_{out\ of\ ASi}$	I4	n.c.
	X5	ASi	ASi+	n.c.	ASi-	n.c.	–

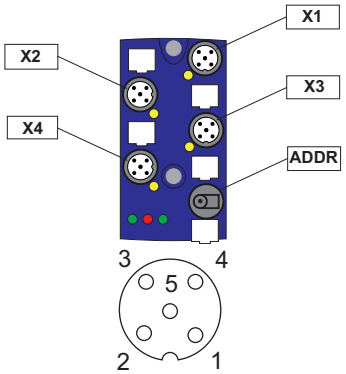

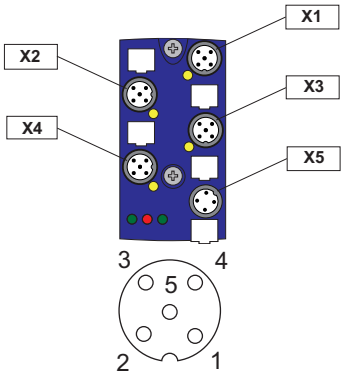

Connexions

N° art.	Raccordement M12	Désignation	Pin1	Pin2	Pin3	Pin4	Pin5
BWU3240	X1	I1/O1	24 $V_{out\ of\ ASi}$	O1	0 $V_{out\ of\ ASi}$	I1	n.c.
	X2	I2/O2	24 $V_{out\ of\ ASi}$	O2	0 $V_{out\ of\ ASi}$	I2	n.c.
	X3	I3/O3	24 $V_{out\ of\ ASi}$	O3	0 $V_{out\ of\ ASi}$	I3	n.c.
	X4	I4/O4	24 $V_{out\ of\ ASi}$	O4	0 $V_{out\ of\ ASi}$	I4	n.c.
	ADDR (bouchon de protection)	connexion pour connecteur d'adressage ASi-3					
BWU3517	X1	I1	24 $V_{out\ of\ ASi}$	n.c.	0 $V_{out\ of\ ASi}$	I1	n.c.
	X2	O1	24 $V_{ext\ out}$	n.c.	0 $V_{ext\ out}$	O1	n.c.
	X3	I2	24 $V_{out\ of\ ASi}$	n.c.	0 $V_{out\ of\ ASi}$	I2	n.c.
	X4	O2	24 $V_{ext\ out}$	n.c.	0 $V_{ext\ out}$	O2	n.c.
	X5	ASi	ASi+	0 V ext in	ASi-	24 V ext in	–

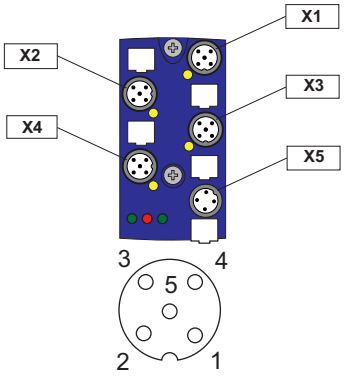

Connexions

N° art.	Raccordement M12	Désignation	Pin1	Pin2	Pin3	Pin4	Pin5
BWU2617 BWU2684	X1	I1	24 $V_{out\ of\ ASi}$	n.c.	0 $V_{out\ of\ ASi}$	I1	n.c.
	X2	I2	24 $V_{out\ of\ ASi}$	n.c.	0 $V_{out\ of\ ASi}$	I2	n.c.
	X3	I3	24 $V_{out\ of\ ASi}$	n.c.	0 $V_{out\ of\ ASi}$	I3	n.c.
	X4	I4	24 $V_{out\ of\ ASi}$	n.c.	0 $V_{out\ of\ ASi}$	I4	n.c.
	X5	O1	0 $V_{ext\ out}$	n.c.	0 $V_{ext\ out}$	O1	n.c.
	X6	O2	0 $V_{ext\ out}$	n.c.	0 $V_{ext\ out}$	O2	n.c.
	X7	O3	0 $V_{ext\ out}$	n.c.	0 $V_{ext\ out}$	O3	n.c.
	X8	O4	0 $V_{ext\ out}$	n.c.	0 $V_{ext\ out}$	O4	n.c.
	ADDR (bouchon de protection)	connexion pour connecteur d'adressage ASi-3					
BWU2619	X1	I1/I2	24 $V_{out\ of\ ASi}$	I2	0 $V_{out\ of\ ASi}$	I1	n.c.
	X2	I3/I4	24 $V_{out\ of\ ASi}$	I4	0 $V_{out\ of\ ASi}$	I3	n.c.
	X3	I5/I6	24 $V_{out\ of\ ASi}$	I6	0 $V_{out\ of\ ASi}$	I5	n.c.
	X4	I7/I8	24 $V_{out\ of\ ASi}$	I8	0 $V_{out\ of\ ASi}$	I7	n.c.
	X5	O1/O2	0 $V_{ext\ out}$	O2	0 $V_{ext\ out}$	O1	n.c.
	X6	O3/O4	0 $V_{ext\ out}$	O4	0 $V_{ext\ out}$	O3	n.c.
	X7	O5/O6	0 $V_{ext\ out}$	O6	0 $V_{ext\ out}$	O5	n.c.
	X8	O7/O8	0 $V_{ext\ out}$	O8	0 $V_{ext\ out}$	O7	n.c.
	ADDR (bouchon de protection)	connexion pour connecteur d'adressage ASi-3					
BWU2626 BWU3426	X1	I1	24 $V_{out\ of\ ASi}$	I2	0 $V_{out\ of\ ASi}$	I1	n.c.
	X2	I2	24 $V_{out\ of\ ASi}$	n.c.	0 $V_{out\ of\ ASi}$	I2	n.c.
	X3	I3	24 $V_{out\ of\ ASi}$	I4	0 $V_{out\ of\ ASi}$	I3	n.c.
	X4	I4	24 $V_{out\ of\ ASi}$	n.c.	0$V_{out\ of\ ASi}$	I4	n.c.
	X5	O1	0 $V_{ext\ out}$	O2	0 $V_{ext\ out}$	O1	n.c.
	X6	O2	0 $V_{ext\ out}$	n.c.	0 $V_{ext\ out}$	O2	n.c.
	X7	O3	0 $V_{ext\ out}$	O4	0 $V_{ext\ out}$	O3	n.c.
	X8	O4	0 $V_{ext\ out}$	n.c.	0 $V_{ext\ out}$	O4	n.c.
	ADDR (bouchon de protection)	connexion pour connecteur d'adressage ASi-3					

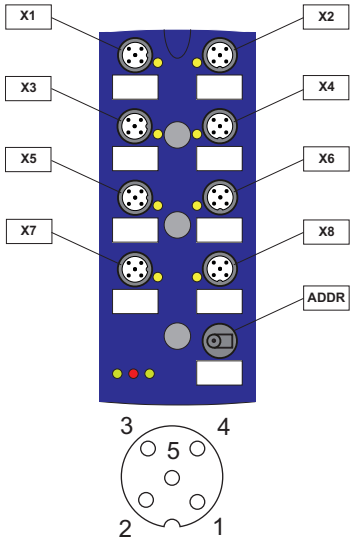

Connexions

N° art.	Raccordement M12	Désignation	Pin1	Pin2	Pin3	Pin4	Pin5
BWU3496	X1	I1	24 $V_{out\ of\ ASi}$	n.c.	0 $V_{out\ of\ ASi}$	I1	n.c.
	X2	I2	24 $V_{out\ of\ ASi}$	n.c.	0 $V_{out\ of\ ASi}$	I2	n.c.
	X3	I3	24 $V_{out\ of\ ASi}$	n.c.	0 $V_{out\ of\ ASi}$	I3	n.c.
	X4	I4	24 $V_{out\ of\ ASi}$	n.c.	0 $V_{out\ of\ ASi}$	I4	n.c.
	X5	O1	0 $V_{ext\ out}$	n.c.	0 $V_{ext\ out}$	O1	n.c.
	X6	O2	0 $V_{ext\ out}$	n.c.	0 $V_{ext\ out}$	O2	n.c.
	X7	O3	0 $V_{ext\ out}$	n.c.	0 $V_{ext\ out}$	O3	n.c.
	X8	non utilisé					
	ADDR (bouchon de protection)	connexion pour connecteur d'adressage ASi-3					
BWU3540	X1	I1	24 $V_{out\ of\ ASi}$	n.c.	0 $V_{out\ of\ ASi}$	I1	n.c.
	X2	I2	24 $V_{out\ of\ ASi}$	n.c.	0 $V_{out\ of\ ASi}$	I2	n.c.
	X3	I3	24 $V_{out\ of\ ASi}$	n.c.	0 $V_{out\ of\ ASi}$	I3	n.c.
	X4	I4	24 $V_{out\ of\ ASi}$	n.c.	0 $V_{out\ of\ ASi}$	I4	n.c.
	X5	O1	0 $V_{ext\ out}$	n.c.	0 $V_{ext\ out}$	O1	n.c.
	X6	O2	0 $V_{ext\ out}$	n.c.	0 $V_{ext\ out}$	O2	n.c.
	X7	O3	0 $V_{ext\ out}$	n.c.	0 $V_{ext\ out}$	O3	n.c.
	X8	O4	0 $V_{ext\ out}$	n.c.	0 $V_{ext\ out}$	O4	n.c.
	ADDR (bouchon de protection)	connexion pour connecteur d'adressage ASi-3					
BWU2651	X1	I1	24 $V_{out\ of\ ASi}$	I2	0 $V_{out\ of\ ASi}$	I1	n.c.
	X2	I2	24 $V_{out\ of\ ASi}$	n.c.	0 $V_{out\ of\ ASi}$	I2	n.c.
	X3	I3	24 $V_{out\ of\ ASi}$	I4	0 $V_{out\ of\ ASi}$	I3	n.c.
	X4	I4	24 $V_{out\ of\ ASi}$	n.c.	0 $V_{out\ of\ ASi}$	I4	n.c.
	X5	I5	24 $V_{out\ of\ ASi}$	I6	0 $V_{out\ of\ ASi}$	I5	n.c.
	X6	I6	24 $V_{out\ of\ ASi}$	n.c.	0 $V_{out\ of\ ASi}$	I6	n.c.
	X7	I7	24 $V_{out\ of\ ASi}$	I8	0 $V_{out\ of\ ASi}$	I7	n.c.
	X8	I8	24 $V_{out\ of\ ASi}$	n.c.	0 $V_{out\ of\ ASi}$	I8	n.c.
	ADDR (bouchon de protection)	connexion pour connecteur d'adressage ASi-3					
BWU2651	X1	I1	24 $V_{out\ of\ ASi}$	I2	0 $V_{out\ of\ ASi}$	I1	n.c.
	X2	I2	24 $V_{out\ of\ ASi}$	n.c.	0 $V_{out\ of\ ASi}$	I2	n.c.
	X3	I3	24 $V_{out\ of\ ASi}$	I4	0 $V_{out\ of\ ASi}$	I3	n.c.
	X4	I4	24 $V_{out\ of\ ASi}$	n.c.	0 $V_{out\ of\ ASi}$	I4	n.c.
	X5	I5	24 $V_{out\ of\ ASi}$	I6	0 $V_{out\ of\ ASi}$	I5	n.c.
	X6	I6	24 $V_{out\ of\ ASi}$	n.c.	0 $V_{out\ of\ ASi}$	I6	n.c.
	X7	I7	24 $V_{out\ of\ ASi}$	I8	0 $V_{out\ of\ ASi}$	I7	n.c.
	X8	I8	24 $V_{out\ of\ ASi}$	n.c.	0 $V_{out\ of\ ASi}$	I8	n.c.
	ADDR (bouchon de protection)	connexion pour connecteur d'adressage ASi-3					
BWU2652	X1	O1	0 $V_{ext\ out}$	O2	0 $V_{ext\ out}$	O1	n.c.
	X2	O2	0 $V_{ext\ out}$	n.c.	0 $V_{ext\ out}$	O2	n.c.
	X3	O3	0 $V_{ext\ out}$	O4	0 $V_{ext\ out}$	O3	n.c.
	X4	O4	0 $V_{ext\ out}$	n.c.	0 $V_{ext\ out}$	O4	n.c.
	X5	O5	0 $V_{ext\ out}$	O6	0 $V_{ext\ out}$	O5	n.c.
	X6	O6	0 $V_{ext\ out}$	n.c.	0 $V_{ext\ out}$	O6	n.c.
	X7	O7	0 $V_{ext\ out}$	O8	0 $V_{ext\ out}$	O7	n.c.
	X8	O8	0 $V_{ext\ out}$	n.c.	0 $V_{ext\ out}$	O8	n.c.
	ADDR (bouchon de protection)	connexion pour connecteur d'adressage ASi-3					

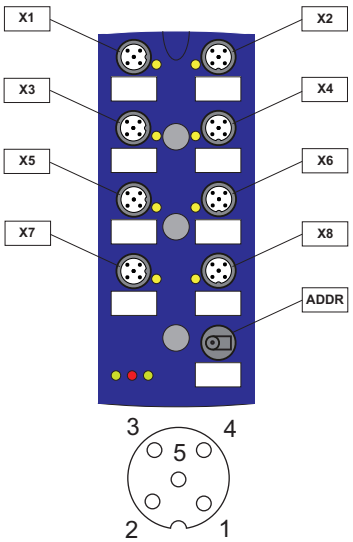

Connexions

N° art.	Raccordement M12	Désignation	Pin1	Pin2	Pin3	Pin4	Pin5
BWU2770	X1	I1	24 $V_{ext\ out}$	I2	0 $V_{ext\ out}$	I1	n.c.
	X2	I2	24 $V_{ext\ out}$	n.c.	0 $V_{ext\ out}$	I2	n.c.
	X3	I3	24 $V_{ext\ out}$	I4	0 $V_{ext\ out}$	I3	n.c.
	X4	I4	24 $V_{ext\ out}$	n.c.	0 $V_{ext\ out}$	I4	n.c.
	X5	I5	24 $V_{ext\ out}$	I6	0 $V_{ext\ out}$	I5	n.c.
	X6	I6	24 $V_{ext\ out}$	n.c.	0 $V_{ext\ out}$	I6	n.c.
	X7	I7	24 $V_{ext\ out}$	I8	0 $V_{ext\ out}$	I7	n.c.
	X8	I8	24 $V_{ext\ out}$	n.c.	0 $V_{ext\ out}$	I8	n.c.
	ADDR (bouchon de protection)	connexion pour connecteur d'adressage ASi-3					
BWU2810	X1	I1	24 $V_{ext\ out}$	n.c.	0 $V_{ext\ out}$	I1	n.c.
	X2	I2	24 $V_{ext\ out}$	n.c.	0 $V_{ext\ out}$	I2	n.c.
	X3	I3	24 $V_{ext\ out}$	n.c.	0 $V_{ext\ out}$	I3	n.c.
	X4	I4	24 $V_{ext\ out}$	n.c.	0 $V_{ext\ out}$	I4	n.c.
	X5	O1	0 $V_{ext\ out}$	n.c.	0 $V_{ext\ out}$	O1	n.c.
	X6	O2	0 $V_{ext\ out}$	n.c.	0 $V_{ext\ out}$	O2	n.c.
	X7	O3	0 $V_{ext\ out}$	n.c.	0 $V_{ext\ out}$	O3	n.c.
BWU3510	X1	I1	24 $V_{ext\ out}$	I2	0 $V_{ext\ out}$	I1	n.c.
	X2	I2	24 $V_{ext\ out}$	n.c.	0 $V_{ext\ out}$	I2	n.c.
	X3	I3	24 $V_{ext\ out}$	I4	0 $V_{ext\ out}$	I3	n.c.
	X4	I4	24 $V_{ext\ out}$	n.c.	0 $V_{ext\ out}$	I4	n.c.
	X5	O1	n.c.	O2	0 $V_{ext\ out}$	O1	n.c.
	X6	O2	n.c.	n.c.	0 $V_{ext\ out}$	O2	n.c.
	X7	O3	n.c.	O4	0 $V_{ext\ out}$	O3	n.c.
	X8	O4	n.c.	n.c.	0 $V_{ext\ out}$	O4	n.c.
	ADDR (bouchon de protection)	connexion pour connecteur d'adressage ASi-3					
BWU3892	X1	I1/I2	24 $V_{ext\ out}$	I2	0 $V_{ext\ out}$	I1	n.c.
	X2	I3/I4	24 $V_{ext\ out}$	I4	0 $V_{ext\ out}$	I3	n.c.
	X3	I5/I6	24 $V_{ext\ out}$	I6	0 $V_{ext\ out}$	I5	n.c.
	X4	I7/I8	24 $V_{ext\ out}$	I8	0 $V_{ext\ out}$	I7	n.c.
	X5	O1/O2	0 $V_{ext\ out}$	O2	0 $V_{ext\ out}$	O1	n.c.
	X6	O3/O4	0 $V_{ext\ out}$	O4	0 $V_{ext\ out}$	O3	n.c.
	X7	O5/O6	0 $V_{ext\ out}$	O6	0 $V_{ext\ out}$	O5	n.c.
	X8	O7/O8	0 $V_{ext\ out}$	O8	0 $V_{ext\ out}$	O7	n.c.
	ADDR (bouchon de protection)	connexion pour connecteur d'adressage ASi-3					

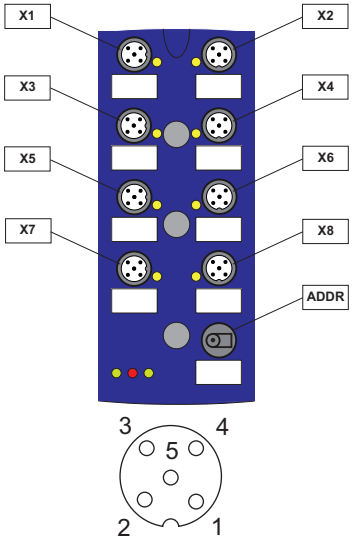

Connexions								
N° art.	Raccordement M12	Désignation	Pin1	Pin2	Pin3	Pin4	Pin5	
BWU2645	X1	I1	24 $V_{ext\ out}$	n.c.	0 $V_{ext\ out}$	I1	n.c.	
	X2	I2	24 $V_{ext\ out}$	n.c.	0 $V_{ext\ out}$	I2	n.c.	
	X3	I3	24 $V_{ext\ out}$	n.c.	0 $V_{ext\ out}$	I3	n.c.	
	X4	I4	24 $V_{ext\ out}$	n.c.	0 $V_{ext\ out}$	I4	n.c.	
	X5	O1	0 $V_{ext\ out}$	n.c.	0 $V_{ext\ out}$	O1	n.c.	
	X6	O2	0 $V_{ext\ out}$	n.c.	0 $V_{ext\ out}$	O2	n.c.	
	X7	O3	0 $V_{ext\ out}$	n.c.	0 $V_{ext\ out}$	O3	n.c.	
	X8	O4	0 $V_{ext\ out}$	n.c.	0 $V_{ext\ out}$	O4	n.c.	
	X9	ASi	ASi+	0 $V_{ext\ in}$	ASi-	24 $V_{ext\ in}$	–	

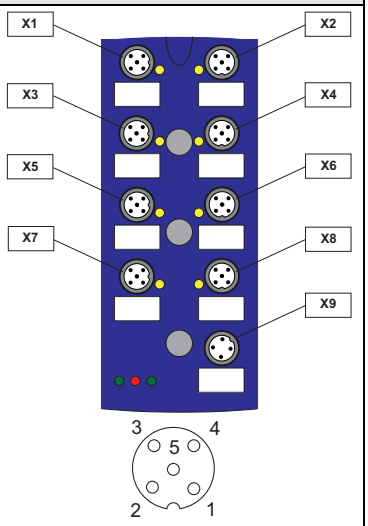

Montage selon la direction des câbles

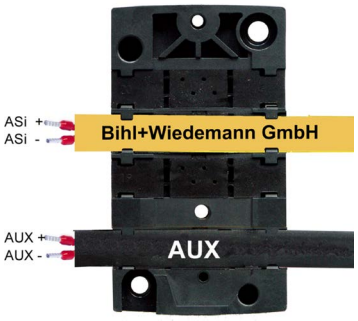

direction normale

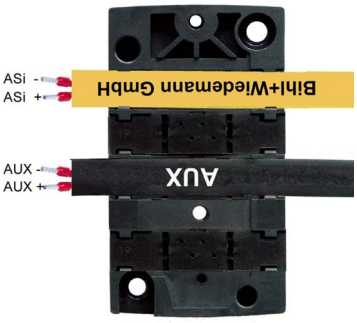

direction inverse

Terminaison des câbles avec joints d'étanchéité / ramification

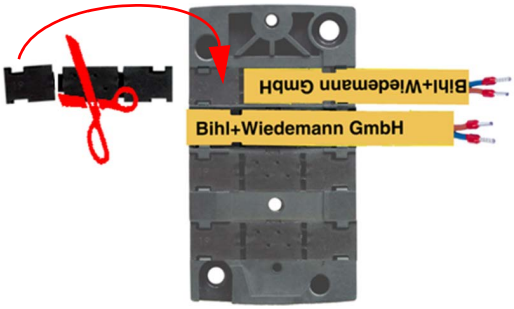

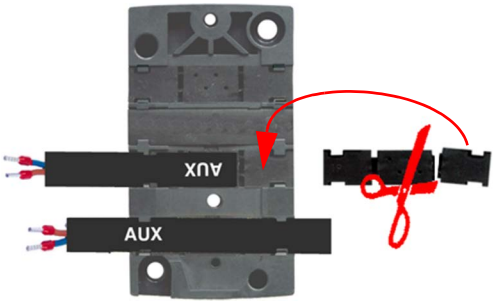

Accessoires:

- **Embase de câblage pour module ASi à 4 voies en boîtier 45 mm (N° art. BWU2349)**
- **Embase de câblage (CNOMO) pour module ASi à 4 voies en boîtier 45 mm (N° art. BWU2350)**
- **Embase de câblage (CNOMO) pour module ASi à 8 voies en boîtier 60 mm (N° art. BWU2351)**
- **Bouchon de protection universel ASi-5/ASi-3 pour connecteurs femelles M12, IP67 (n° art. BW4056)**
- **Joints d'étanchéité IP67 (bouchon IDC), 60 mm (N° art. BW3282)**
- **Joints d'étanchéité IP67 (bouchon IDC), 45 mm (N° art. BW3283)**
- **Console d'adressage ASi-5/ASi-3 (n° art. BW4925)**
- **Répartiteur passif ASi/AUX à 1 x connecteur femelle M12, droit, 5 pôles, prof. 19 mm, IP67 (N° art. BW3911)**
- **Répartiteur passif ASi/AUX à 1 x connecteur femelle M12, coudé, 5 pôles, prof. 19 mm, IP67 N° art. BWU3408)**
- **Il est recommandé d'utiliser des câbles pré-assemblés pour connecter la source d'alimentation au module.**

Accessoires pour BWU3077, BWU3457, BWU3517:

- **Embase de câblage pour module ASi à 4 voies en boîtier 45 mm (N° art. BWU2349)**
- **Embase de câblage (CNOMO) pour module ASi à 4 voies en boîtier 45 mm (N° art. BWU2350)**
- **Embase de câblage (CNOMO) pour module ASi à 8 voies en boîtier 60 mm (N° art. BWU2351)**
- **Bouchon de protection universel ASi-5/ASi-3 pour connecteurs femelles M12, IP67 (n° art. BW4056)**
- **Joints d'étanchéité IP67 (bouchon IDC), 60 mm (N° art. BW3282)**
- **Joints d'étanchéité IP67 (bouchon IDC), 45 mm (N° art. BW3283)**
- **Console d'adressage ASi-5/ASi-3 (n° art. BW4925)**
- **Répartiteur passif ASi à 1 x connecteur femelle M12, coudé, 5 pôles, prof. 19 mm, IP67 (N° art. BWU3185)**
- **Répartiteur passif ASi à 1 x connecteur femelle M12, droit, 5 pôles, prof. 19 mm, IP67 (N° art. BWU3247)**
- **Il est recommandé d'utiliser des câbles pré-assemblés pour connecter la source d'alimentation au module.**