Modules Moteur ASi pour Moteur Lenze Smart

Module moteur ASi, IP67, M12 pour moteur Lenze Smart, 1M/3E

1 adresse AB

ASi/AUX via câble profilé ou M12

2 x raccordement M12 compatible avec moteurs Lenze Smart

2 x raccordement M12 pour 3 capteurs additionnels

(Figure similaire)

Figure	Type	Entraîne-ment (1)	Nombre d'en-traînements	Entrées TOR	Sorties TOR	Tension d'alimentation des entrées (2)	Tension d'alimentation des sorties (3)	Raccordement ASi (4)	Adresse ASi (5)	N° art.
	IP67, 4 x M12	moteur Lenze Smart	1	3	–	via AUX	via AUX	câble profilé ASi	1 adresse AB	**BWU3115**
	IP67, 4 x M12	moteur Lenze Smart	1	3	–	via ASi	via ASi	câble profilé ASi	1 adresse AB	**BWU3886**
	IP67, 4 x M12	moteur Lenze Smart	1	3	–	via AUX	via AUX	ASi via M12	1 adresse AB	**BWU3181**

(1) **Entraînement**
Moteur Lenze Smart: Module moteur pour le commande des moteurs Lenze Smart Motor et pour le contrôle des capteurs additionnels.

(2) **Tension d'alimentation des entrées (alimentation des capteurs):** tension d'alimentation des entrées s'effectue via ASi ou via AUX (24 V auxiliaire). En alimentation via ASi, aucune connexion à la terre ou à un potentiel externe n'est admise.

(3) **Tension d'alimentation des sorties (alimentation des actionneurs):** tension d'alimentation des sorties s'effectue via ASi ou via AUX (24 V auxiliaire). En alimentation via ASi, aucune connexion à la terre ou à un potentiel externe n'est admise.

(4) **Raccordement ASi:** le raccordement à ASi et à AUX (24 V auxiliaire) s'effectue via le câble profilé ASi (jaune ou noir) par technique de vampirisation ou via un connecteur M12 (en IP20 via bornes).

(5) **Adresse ASi:** 1 adresse AB (62 adresses AB max./faisceau ASi), 2 adresses AB (31 modules max. avec 2 adresses AB), 1 adresse simple (31 adresses simples max./faisceau ASi), combinaison possible.
Pour les modules avec deux participants ASi le deuxième participantsASi est déconnecté tant que le premier participant ASi est d'adresse "0".
Sur demande, les participants ASi sont disponibles avec le profil spécial d 'adresse ASi.

Modules Moteur ASi pour Moteur Lenze Smart

N° art.		BWU3886	BWU3115	BWU3181
Données générales				
Type d'appareil		entrée / sortie		
Raccordement				
Raccordement ASi/AUX		câble profilé et technique de vampirisation		M12 (7)
Raccordement périphérique		M12		
ASi				
Profil		S-7.A.E, ID1=7 (default)		
Adresse		1 adresse AB		
Profil maître nécessaire		≥M4		
De spécification ASi		3		
Tension d'utilisation		30 V (18 … 31.6 V)		
Courant consommé max.		245 mA	35 mA	
Courant consommé max. sans alimentation capteur / actionneur		45 mA	35 mA	
AUX				
Tension		–	24 V (18 ... 30 V)	
Courant consommé max.		–	max. 2,5 A	
Entrée				
Nombre		3 (I2 ... I4)		
Tension d'alimentation		via ASi	via AUX	
Alimentation des capteurs raccordés	jusqu'à +40 °C	200 mA, ∑ (In/Moteur) ≤200 mA (1)	max. 1 A	
	à +55 °C	80 mA, ∑ (In/Moteur) ≤80 mA (1)		
	à +60 °C	60 mA, ∑ (In/Moteur) ≤60 mA (1)		
Seuil de commutation		U<5 V (low) U>15 V (high)		
Entraînement				
Nombre		1 (I1, O1 ... O3)		
Tension d'alimentation	jusqu'à +40 °C	200 mA, ∑ (In/Moteur) ≤200 mA (1)	via AUX	
	à +55 °C	80 mA, ∑ (In/Moteur) ≤80 mA (1)		
	à +60 °C	60 mA, ∑ (In/Moteur) ≤60 mA (1)		
Courant de sortie max.		200 mA par pin	max. 500 mA par pin	
Visualisation				
LED ASI (verte)		on: tension ASi on clignotante: tension ASi on, mais il y a une erreur périphérique (2) ou adresse 0 off: aucune tension ASi		
LED FLT/FAULT (rouge)		on: adresse 0 ou participant ASi offline clignotante: erreur périphérique (2) off: participant ASi online		
LED AUX (verte)		–	on: 24 V_{DC} AUX off: aucune 24 V_{DC} AUX	
LED X1 (jaune)		état des sorties O1 / O2: au moins 1 sortie de la paire active		
LED X2 (jaune)		état des entrées/sorties I1 / O3 entrée **ou** sortie active		
LED I2/I3 (jaune)		état des entrées I1 / I2: au moins 1 entrée de la paire active		
LED I4 (jaune)		état d'entrée I1		

N° art.	BWU3886	BWU3115	BWU3181
Environnement			
Normes appliquées	EN 61000-2 EN 61000-3 EN 61131-2 EN 60529		
Peut être utilisé avec un câble AUX à commutation de sécurité passive jusqu'à SIL3/PLe	oui (3)	oui (6)	non (8)
Altitude d'utilisation	max. 2000 m		
Température ambiante	-30 °C … +55 °C (jusqu'à max. +70 °C) (4) (5)		
Température de stockage	-25 °C … +85 °C		
Boîtier	plastique, pour montage sur rail DIN		plastique, pour montage par vis
Indice de protection	IP67		
Tenue à l'humidité	selon EN 61131-2		
Contrainte de chocs max.	30*g*, 11 ms, selon EN 61131-2		
Sollicitations vibratoires max.	5 ... 8 Hz 50 mm_{pp}/8 ... 500 Hz 6*g*, selon EN 61131-2		
Tension d'isolation	≥500 V		
Poids	100 g		
Dimensions (L / H / P en mm)	45 / 80 / 42		45 / 116,5 / 47,5

(1)

BWU3886
Courant total des entrées et sorties (derating)

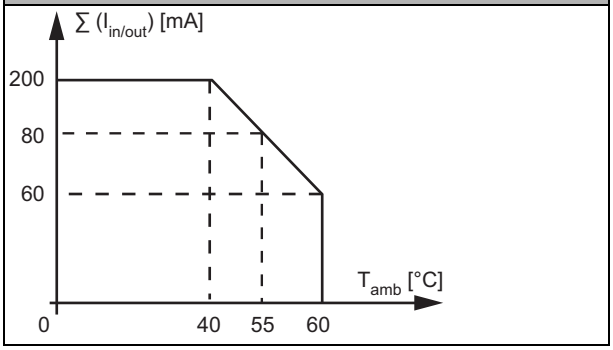

(2) **Voir tableau «Indication d'erreur périphérique»**

(3) Le module est adapté à une utilisation en sécurité passive, car il n'est pas connecté à un potentiel AUX.

(4) Température ambiante de fonctionnement maximale +55 °C selon le certificat UL pour l'utilisation aux Etats-Unis et au Canada.

(5) Gamme des températures de service jusqu'à -30 °C à partir de Ident.No. ≥16336 (BWU3115)

(6) BWU3115 à partir du No.Ident. ≥18181; Le module est adapté à une utilisation dans les chemins avec câble AUX à sécurité passive, sachant qu'il est possible d'exclure toute erreur pour la connexion des deux potentiels ASi et AUX.

(7) **Protection de ligne:**
Si le module est fourni avec un codage A ou B via une connexion M12, il ne doit être utilisé qu'avec une charge maximale de courant de 4 A par broche conformément aux normes CEI 61076-2-101 et CEI 61076-2-109. Une prise sécurisée est recommandée. Cette restriction ne s'applique pas aux modules alimentés par des câbles profilés et par la technique de vampirisation.

Raccordement ASi/AUX via M12

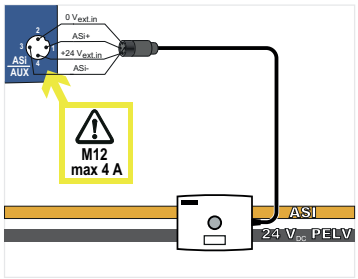

via câble profilé et technique de vampirisation

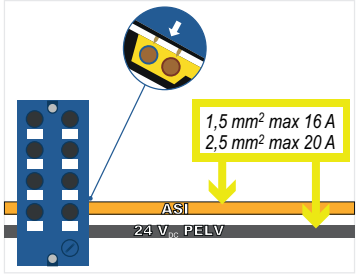

(8) Le module n'est pas adapté à une utilisation dans les chemins avec câble AUX à sécurité passive, sachant qu'il est impossible d'exclure toute erreur pour la connexion des deux potentiels ASi et AUX.

Si le module est alimenté par un câble AUX non commuté, cela n'a pas d'influence sur la prise en compte de la sécurité des chemins avec câble AUX commuté à sécurité passive. Dans un circuit ASi, les chemins alimentés par un câble AUX à sécurité passive et les chemins alimentés par un potentiel AUX non commuté peuvent être utilisés ensemble.

N° art.	Indication d'erreur périphérique		
	Surcharge d'alimentation des capteurs	Court-circuit de sortie	Absence tension AUX
BWU3115	•	•	•
BWU3181	•	•	•
BWU3886	•	•	–

Spécifications UL (UL508) **BWU3115, BWU3181, BWU3886**	
Protection externe	Une alimentation isolée avec une tension au secondaire de ≤30 V_{DC} doit être sécurisée par un fusible de 3 A. Celui-ci est nécessaire lorsqu'on utilise une alimentation de catégorie 2.
Généralités	le symbole UL ne comprend pas le contrôle de sécurité effectué par Underwriters Laboratories Inc.

Programmation	Paramètres			
	P0	P1	P2	P3
BWU3115 / BWU3181 / BWU3886	0= Off / 1= On (chien de garde)	0= On / 1= Off (filtre d'entrée de données 128 µs)	0= On / 1= Off (mode E/S synchrone)	non utilisée

Affectation des broches

Nom de signal	Description
Ix	entrée TOR x
Ox	sortie TOR x
24 $V_{out\ of\ ASi}$	alimentation, via ASi, pôle positif (alimentation des capteurs)
0 $V_{out\ of\ ASi}$	alimentation, via ASi, pôle négatif (alimentation des capteurs)
24$V_{ext\ out}$	alimentation, généré par tension externe, pôle positif (AUX, alimentation des actionneurs)
0$V_{ext\ out}$	alimentation, généré par tension externe, pôle négatif (AUX, alimentation des actionneurs)
24 $V_{ext\ in}$	connexion á l'alimentation externe 24 V, pôle positif (AUX, alimentation des actionneurs)
0 $V_{ext\ in}$	connexion á l'alimentation externe 24 V, pôle négatif (AUX, alimentation des actionneurs)
ASi +, ASi -	connexion au bus ASi
n.c. (not connected)	non connecté

Modules Moteur ASi pour Moteur Lenze Smart

Connexions

N° art.	Raccordement M12	Désignation	Pin1	Pin2	Pin3	Pin4	Pin5
BWU3115	X1	X1 (1)	n.c.	O2	0 $V_{ext.out}$	O1	n.c.
	X2	X2 (2)	24 $V_{ext.out}$	O3	0 $V_{ext.out}$	I1	n.c.
	X3	I2/I3	24 $V_{ext.out}$	I3	0 $V_{ext.out}$	I2	n.c.
	X4	I4	24 $V_{ext.out}$	n.c.	0 $V_{ext.out}$	I4	n.c.
	ADDR (bouchon de protection)	connexion pour connecteur d'adressage ASi-3					

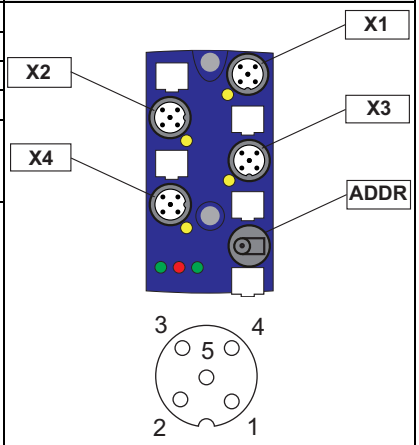

N° art.	Raccordement M12	Désignation	Pin1	Pin2	Pin3	Pin4	Pin5
BWU3181	X1	X1 (1)	n.c.	O2	0 $V_{ext.out}$	O1	n.c.
	X2	X2 (2)	24 $V_{ext.out}$	O3	0 $V_{ext.out}$	I1	n.c.
	X3	I2/I3	24 $V_{ext.out}$	I3	0 $V_{ext.out}$	I2	n.c.
	X4	I4	24 $V_{ext.out}$	n.c.	0 $V_{ext.out}$	I4	n.c.
	X5	ASI / AUX	ASi+	0 $V_{ext\ in}$	ASi-	24 $V_{ext\ in}$	–

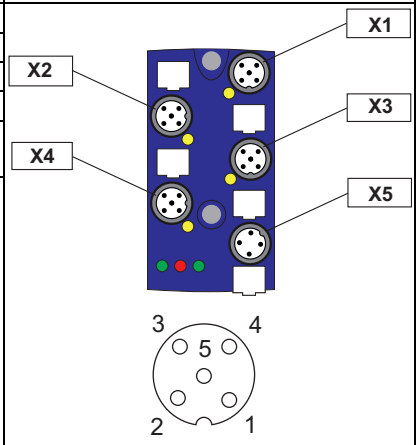

N° art.	Raccordement M12	Désignation	Pin1	Pin2	Pin3	Pin4	Pin5
BWU3886	X1	X1 (1)	n.c.	O2	0 $V_{out\ of\ ASi}$	O1	n.c.
	X2	X2 (2)	24 $V_{out\ of\ ASi}$	O3	0 $V_{out\ of\ ASi}$	I1	n.c.
	X3	I2/I3	24 $V_{out\ of\ ASi}$	I3	0 $V_{out\ of\ ASi}$	I2	n.c.
	X4	I4	24 $V_{out\ of\ ASi}$	n.c.	0 $V_{out\ of\ ASi}$	I4	n.c.
	ADDR (bouchon de protection)	connexion pour connecteur d'adressage ASi-3					

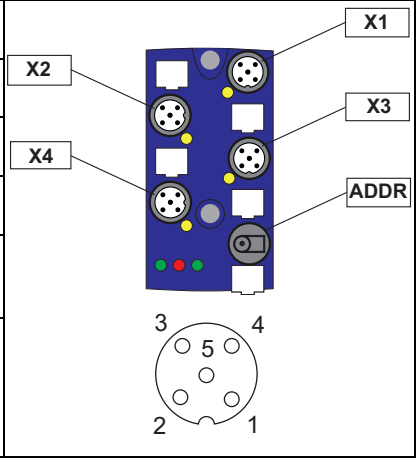

(1) connexion 4 pôle à X1 du moteur Lenze Smart

(2) connexion 4 pôle à X2 du moteur Lenze Smart

Accessoires:

- **Embase de câblage pour module ASi à 4 voies en boîtier 45 mm (N° art. BW2349)**
- **Embase de câblage (CNOMO) pour module ASi à 4 voies en boîtier 45 mm (N° art. BW2350)**
- **Bouchon de protection universel ASi-5/ASi-3 pour connecteurs femelles M12, IP67 (n° art. BW4056)**
- **Console d'adressage ASi-5/ASi-3 (n° art. BW4925)**
- **Répartiteur passif ASi/AUX à 2 x connecteurs femelles M12, 5 pôles, prof. 35 mm, IP67 (n° art. BWU3087)**
- **Il est recommandé d'utiliser des câbles préconfectionnés pour connecter la source d'alimentation au module.**