Répartiteurs passifs ASi, IP67

passages de câble profilé 1 x ASi, 2 x ASi ou passages de câble profilé 1 x ASi + 1 x AUX

- **à connecteur femelle M8**
- **à connecteur snap-in M8**
- **à connecteur femelle M12**
- **à câbler câble rond / embouts à câbler**
- **comme dérivation de câble profilé**

(figure similaire)

avec fusibles remplaçables ou auto-réarmables en option

Figure	Passage de câble profilé	Raccordement (1)	Fusibles internes (2)	Câble rond (3)	Forme plate, conçu pour chemin de câble	Indication d'état par LED	Fonction spéciale	N° art.
	1 x ASi, 1 x AUX	2 x connecteurs femelles M12, 5-pôles	4 A, remplaçables	–	non	oui	–	**BWU3087**
	1 x ASi, 1 x AUX	2 x connecteurs femelles M12, 5-pôles	1 A, auto-réarmables	–	non	oui	–	**BWU3117**
	1 x ASi, 1 x AUX	2 x connecteurs femelles M12, 5-pôles	non	–	non	oui	–	**BWU3184**
	1 x ASi, 1 x AUX	1 x connecteurs femelles M12, 5-pôles	4 A, remplaçables	–	non	oui	–	**BWU3491**
	1 x ASi, 1 x AUX	1 x connecteurs femelles M12, 5-pôles	1 A, auto-réarmables	–	non	oui	–	**BWU3492**
	1 x ASi, 1 x AUX	1 x connecteurs femelles M12, 5-pôles	non	–	non	oui	–	**BWU3493**
	1 x ASi, 1 x AUX	1 x connecteurs femelles M12, 5-pôles	non	–	non	non	–	**BW3803**
	1 x ASi, 1 x AUX	1 x connecteur femelle M8 pour câble, droit, 5-pôles +1 x connecteur femelle M8, droit, 4-pôles	8 A fusible lente + 1 A, auto-réarmable	0,20 m	oui, profondeur 19 mm	oui	–	**BW3276**
	1 x ASi, 1 x AUX	1 x connecteur snap-in M8 pour câble, droit, 4-pôles	4 A fusible lente + 1 A auto-réarmable	0,20 m	oui, profondeur 19 mm	oui	–	**BW3681**
	1 x ASi, 1 x AUX	1 x câble rond / embouts à câbler 0,5mm²	8 A fusible lente	1,3 m	oui, profondeur 19 mm	oui	–	**BW3423**
	1 x ASi, 1 x AUX	1 x connecteur femelle M12, coudé, 5-pôles	1 A auto-réarmables	2 m	oui, profondeur 19 mm	oui	pour raccorder des dispositifs ASi via M12	**BW3246**
	1 x ASi, 1 x AUX	1 x connecteur femelle M12 pour câble, coudé, 5-pôles	non	2 m	oui, profondeur 19 mm	non	pour raccorder des dispositifs ASi via M12	**BWU3183**
	1 x ASi, 1 x AUX	1 x connecteur femelle M12 pour câble, coudé, 5-pôles	non	1 m	oui, profondeur 19 mm	non	pour raccorder des dispositifs ASi via M12	**BWU3408**
	1 x ASi, 1 x AUX	1 x connecteur femelle M12 pour câble, droit, 5-pôles	non	1 m	oui, profondeur 19 mm	non	pour raccorder des dispositifs ASi via M12	**BW3403**
	1 x ASi, 1 x AUX	1 x connecteur femelle M12 pour câble, droit, 5-pôles	non	0,3 m	oui, profondeur 19 mm	non	pour raccorder des dispositifs ASi via M12	**BWU3778**
	1 x ASi, 1 x AUX	1 x connecteur femelle M12 pour câble, droit, 5-pôles	non	0,05 m	oui, profondeur 19 mm	non	pour raccorder des dispositifs ASi via M12	**BW3805**
	1 x ASi, 1 x AUX	1 x câble rond / embouts à câbler 0,34 mm²	non	5 m	oui, profondeur 19 mm	non	–	**BW3315**
	1 x ASi, 1 x AUX	1 x câble rond / embouts à câbler 0,34 mm²	non	2 m	oui, profondeur 19 mm	non	–	**BWU3314**
	1 x ASi, 1 x AUX	1 x câble rond / embouts à câbler 0,34 mm²	non	1,3 m	oui, profondeur 19 mm	non	–	**BW3512**
	2 x ASi	1 x connecteur femelle M12 pour câble, coudé, 5-pôles	non	2 m	oui, profondeur 19 mm	non	–	**BWU3185**
	2 x ASi	1 x connecteur femelle M12 pour câble, coudé, 5-pôles	non	1 m	oui, profondeur 19 mm	non	–	**BWU4242**

Répartiteurs passifs ASi, IP67

Figure	Passage de câble profilé	Raccordement (1)	Fusibles internes (2)	Câble rond (3)	Forme plate, conçu pour chemin de câble	Indication d'état par LED	Fonction spéciale	N° art.
	2 x ASi	1 x connecteur femelle M12 pour câble, droit, 5-pôles	non	2 m	oui, profondeur 19 mm	non	–	**BWU3247**
	2 x ASi	1 x câble rond / embouts à câbler 0,34 mm²	non	0,25 m	oui, profondeur 19 mm	non	–	**BW3186**
	2 x ASi	1 x câble rond / embouts à câbler 0,34 mm²	non	5 m	oui, profondeur 19 mm	non	–	**BW3524**
	1 x ASi	1 x connecteur femelle M12 pour câble, coudé, 5-pôles	non	1 m	oui, profondeur 19 mm	non	–	**BWU3407**
	2 x ASi	dérivation de câble profilé	non	–	oui, profondeur 19 mm	non	–	**BWU3157**

(1) **Raccordement**: d'autres options de raccordement sont disponibles sur demande.

connecteur femelle M12, coudé	connecteur femelle M12, droit	connecteur femelle M8, droit	câble rond / embouts à câbler	dérivation de câble profilé
câble PUR, résistant à l'huiles				
			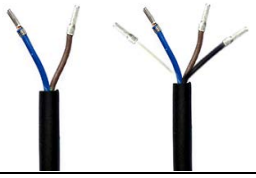	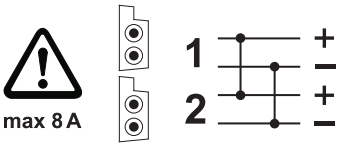

(2) **Fusibles internes**
4 A, remplaçables: La protection interne est assurée par des fusibles 4 A remplaçables (lents) pour ASi et AUX. Pour chaque connecteur M12, ≤ 4 A sont disponibles.
1 A, auto-réarmables: La protection interne est assurée par des fusibles 1 A auto-réarmables pour ASi et AUX. Pour chaque connecteur M12, ≤ 1 A sont disponibles.
8 A fusible lent + 1 A, auto-réarmable: La protection interne est assurée par fusible lent 8 A pour AUX et par fusible auto-réarmable 1 A pour ASi. Pour chaque connecteur M8 (AUX), ≤6 A sont disponibles, pour chaque connecteur M8 (ASi), ≤1 A sont disponibles.
4 A fusible lent + 1 A, auto-réarmable: La protection interne est assurée par fusible lent 4 A pour AUX et par fusible auto-réarmable 1 A pour ASi. Pour chaque connecteur M8 (AUX), ≤4 A sont disponibles, pour chaque connecteur M8 (ASi), ≤1 A sont disponibles.

(3) **Câble**: d'autres longueurs de câble de raccordement sont disponibles sur demande.
Dans des conditions normales (sans terminaison de bus ou de répéteur), la longueur totale admissible du **segment ASi est de 100 m** max. Lors du calcul, il faut tenir compte du fait que la longueur du câble de raccordement (**câble rond**) de chaque **répartiteur passif** connecté doit être **doublée**. En revanche, pour les **répartiteurs actifs** (modules ASi), seul le **simple** câble profilé ASi compte.

N° art.		BWU3184	BWU3087	BWU3117
Raccordement				
Passages de câble profilé		1 x ASi, 1 x AUX câble profilé et technique de vampirisation		
Raccordement		2 x connecteurs femelles M12, 5 pôles		
Câble rond		–		
Tension d'utilisation		10 ... 32 V_{DC} TBTP		
Courant d'utilisation	jusqu'à +50 °C	≤4 A pour chaque connecteur M12		≤1 A pour chaque connecteur M12 (3)
	à +60 °C			≤0,8 A pour chaque connecteur M12 (3)
	à +70 °C			≤0,6 A pour chaque connecteur M12 (3)
Fusibles internes		–	2 x fusibles 4 A remplaçables pour ASi et AUX pour chaque connecteur M12	2 x fusibles 1 A auto-réarmables pour ASi et AUX pour chaque connecteur M12
Spécifications UL (UL61010-1 et 61010-2-201)				
Protection externe		Une alimentation isolée avec une tension au secondaire de ≤ 30 V_{DC} doit être sécurisée par un fusible de 3 A. Celui-ci est nécessaire lorsqu'on utilise une alimentation de catégorie 2.		
Visualisation				
LED ASI1, ASI2 (verte)		–	on: tension ASi aux connecteurs M12 1, 2 O.K.	
LED AUX1, AUX2 (verte)		–	on: tension AUX aux connecteurs M12 1, 2 O.K.	
LED ASI (verte)		on: tension ASi au câble profilé O.K.		
LED AUX (verte)		on: tension AUX au câble profilé O.K.		
Environnement				
Normes appliquées		EN 60529 EN 61000-6-2 EN 61000-6-3		
Peut être utilisé avec un câble AUX à commutation de sécurité passive jusqu'à SIL3/PLe		non (1)		
Altitude d'utilisation		max. 2000 m		
Température ambiante		-30 °C … +70 °C (2) (3)		
Température de stockage		-25 °C … +85 °C		
Boîtier		plastique, pour montage à vis		
Degré de pollution		2		
Indice de protection		IP67		
Tenue à l'humidité		selon EN 61131-2		
Tenue aux vibrations et aux chocs		≤15*g*, T≤11 ms 10 ... 55 Hz, 0,5 mm amplitude		
Tension d'isolation		≥500 V		
Poids		91 g		
Dimensions (L / H / P en mm)		60 / 45 / 35		

(1) Le répartiteur passif n'est pas adapté à une utilisation dans les chemins avec câble AUX à sécurité passive, sachant qu'il est impossible d'exclure toute erreur pour la connexion des deux potentiels ASi et AUX.

Si le répartiteur passif est alimenté par un câble AUX non commuté, cela n'a pas d'influence sur la prise en compte de la sécurité des chemins avec câble AUX commuté à sécurité passive. Dans un circuit ASi, les chemins alimentés par un câble AUX à sécurité passive et les chemins alimentés par un potentiel AUX non commuté peuvent être utilisés ensemble.

(2) Jusqu'à -25 °C avec câble en pose mobile, -30 °C uniquement avec câble en pose fixe

(3)

BWU3117
Courant d'utilisation ASi/AUX (Derating)

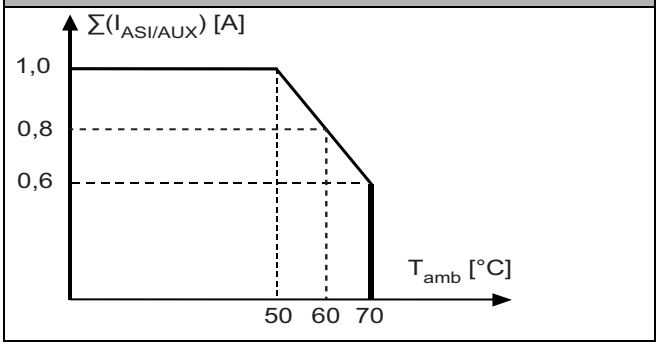

Fusibles internes	Position des fusibles remplaçables
BWU3087	**BWU3087**
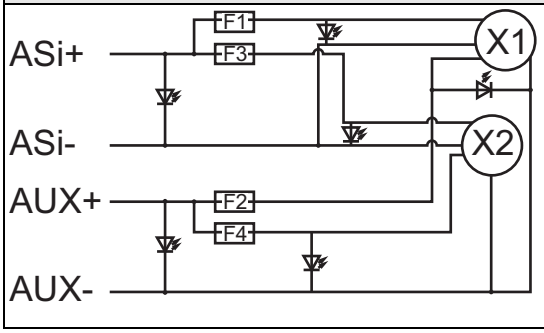	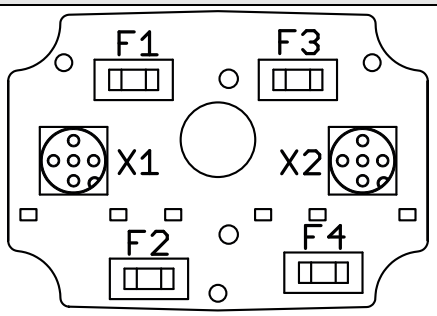

N° art.		BW3803	BWU3493	BWU3491	BWU3492
Raccordement					
Passages de câble profilé		1 x ASi, 1 x AUX câble profilé et technique de vampirisation			
Raccordement		1 x connecteur femelle M12, 5 pôles			
Câble rond		–			
Tension d'utilisation		10 ... 32 V_{DC} TBTP			
Courant d'utilisation	jusqu'à +30 °C	≤4 A pour chaque connecteur M12			≤1 A pour chaque connecteur M12
	à +40 °C				
	à +50 °C				
Fusibles internes		–		1 x fusible 4 A remplaçables pour ASi et AUX pour chaque connecteur M12	1 x fusible 1 A auto-réarmable pour ASi et AUX pour chaque connecteur M12
Visualisation					
LED ASI1 (verte)		–		on: tension ASi aux connecteur M12 1, 2 O.K.	
LED AUX1 (verte)		–		on: tension AUX aux connecteur M12 1, 2 O.K.	
LED ASI (verte)		–	on: tension ASi au câble profilé O.K.		
LED AUX (verte)		–	on: tension AUX au câble profilé O.K.		
Spécifications UL (UL61010-1 et 61010-2-201)					
Protection externe		–	Une alimentation isolée avec une tension au secondaire de ≤ 30 V_{DC} doit être sécurisée par un fusible de 3 A. Celui-ci est nécessaire lorsqu'on utilise une alimentation de catégorie 2.		

N° art.	BW3803	BWU3493	BWU3491	BWU3492
Environnement				
Normes appliquées	EN 60529 EN 61000-6-2 EN 61000-6-3			
Peut être utilisé avec un câble AUX à commutation de sécurité passive jusqu'à SIL3/PLe	non (1)			
Altitude d'utilisation	max. 2000 m			
Température ambiante	-30 °C … +70 °C (2)			
Température de stockage	-25 °C … +85 °C			
Boîtier	plastique, pour montage à vis			
Degré de pollution	2			
Indice de protection	IP67			
Tenue à l'humidité	selon EN 61131-2			
Tenue aux vibrations et aux chocs	≤15*g*, T≤11 ms 10 ... 55 Hz, 0,5 mm amplitude			
Tension d'isolation	≥500 V			
Poids	91 g			
Dimensions (L / H / P) in mm	60 / 45 / 28	60 / 45 / 35		

(1) Le répartiteur passif n'est pas adapté à une utilisation dans les chemins avec câble AUX à sécurité passive, sachant qu'il est impossible d'exclure toute erreur pour la connexion des deux potentiels ASi et AUX.

Si le répartiteur passif est alimenté par un câble AUX non commuté, cela n'a pas d'influence sur la prise en compte de la sécurité des chemins avec câble AUX commuté à sécurité passive. Dans un circuit ASi, les chemins alimentés par un câble AUX à sécurité passive et les chemins alimentés par un potentiel AUX non commuté peuvent être utilisés ensemble.

(2) Jusqu'à -25 °C avec câble en pose mobile, -30 °C uniquement avec câble en pose fixe

Notice BWU3087, BWU3117, BWU3184, BWU3491, BWU3492, BWU3493

Vérifier le bon fonctionnement et le positionnement correct des joints après chaque ouverture du module, par ex. après le remplacement d'un fusible.

L'encrassement, l'endommagement et / ou le déplacement des joints risquent d'altérer la protection du module contre l'introduction de corps solides et de liquides et le degré de protection indiqué n'est plus garanti.

Fusibles internes

BWU3491, BWU3492

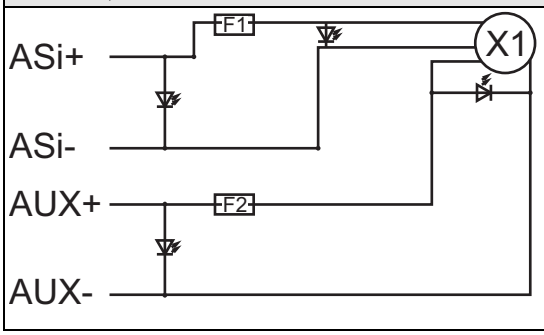

Position des fusibles remplaçables

BWU3491

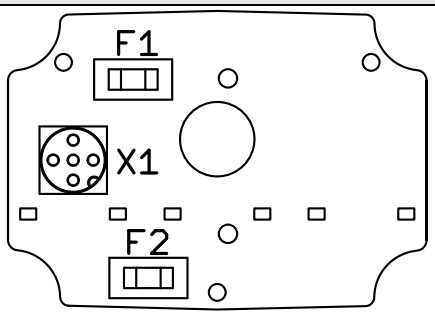

N° art.	BW3246	BW3276	BW3681	BW3423
Raccordement				
Passages de câble profilé	1 x ASi, 1 x AUX câble profilé et technique de vampirisation			
Raccordement	1 x connecteur femelle M12 pour câble, coudé, 5 pôles	1 x connecteur femelle M8 pour câble, droit, 5 pôles + 1 x connecteur femelle M8 pour câble, droit, 4 pôles	1 x connecteur snap-in M8 pour câble, droit, 4-pôles	1 x câble rond / embouts à câbler 0,5 mm²
Câble rond (L en m)	L1 (ASi1/AUX1): 2,0	L1 (ASi1): 0,20 L2 (AUX1): 0,20	L1 (ASi1/AUX1): 0,20	L1 (ASi1/AUX1): 1,3
	charge de traction permis max. 10 N			
Tension d'utilisation	10 ... 32 V_{DC} TBTP			
Courant d'utilisation, jusqu'à +30 °C	≤1 A pour chaque connecteur M12	≤6 A pour chaque connecteur M8 (AUX) ≤1 A pour chaque connecteur M8 (ASi)	≤4 A pour chaque connecteur M8 (AUX) ≤1 A pour chaque connecteur M8 (ASi)	≤8 A pour chaque câble rond / embouts à câbler (3)
Courant d'utilisation, à +40 °C				≤7 A pour chaque câble rond / embouts à câbler (3)
Courant d'utilisation, à +50 °C				≤6 A pour chaque câble rond / embouts à câbler (3)
Fusibles internes	2 x fusibles 1 A auto-réarmables pour ASi et AUX pour chaque connecteur M12	1 x fusible lente 8 A pour AUX + 1 x fusible 1 A auto-réarmable pour ASi	1 x fusible lente 4 A pour AUX + 1 x fusible 1 A auto-réarmable pour ASi	2 x 8 A fusible lente pour ASi et AUX
Visualisation				
LED ASI1, ASI2 (verte)	on: tension ASi au connecteur M12 1 O.K.	on: tension ASi au connecteur M8 1 O.K.		on: tension ASi câble rond O.K.
LED AUX1, AUX2 (verte)	on: tension AUX au connecteur M12 1 O.K.	on: tension AUX au connecteur M8 1 O.K.		on: tension AUX câble rond O.K.
LED ASI (verte)	on: tension ASi au câble profilé O.K.			
LED AUX (verte)	on: tension AUX au câble profilé O.K.			
Environnement				
Normes appliquées	EN 60529 EN 61000-6-2 EN 61000-6-3			
Peut être utilisé avec un câble AUX à commutation de sécurité passive jusqu'à SIL3/PLe	non (1)			
Altitude d'utilisation	max. 2000 m			
Température ambiante	-30 °C … +55 °C (2)			-30 °C … +50 °C (2)
Température de stockage	-25 °C … +85 °C			
Boîtier	plastique, pour montage à vis, conçu pour chemin de câble (profondeur de montage ≥19 mm)			
Degré de pollution	2			
Indice de protection	IP67			IP67 (4)
Tenue à l'humidité	selon EN 61131-2			
Tenue aux vibrations et aux chocs	≤15*g*, T≤11 ms 10 ... 55 Hz, 0,5 mm amplitude			
Tension d'isolation	≥500 V			
Poids	75 g			100 g
Dimensions (L / H / P en mm)	60 / 45 / 19			

(1) Le répartiteur passif n'est pas adapté à une utilisation dans les chemins avec câble AUX à sécurité passive, sachant qu'il est impossible d'exclure toute erreur pour la connexion des deux potentiels ASi et AUX.

Si le répartiteur passif est alimenté par un câble AUX non commuté, cela n'a pas d'influence sur la prise en compte de la sécurité des chemins avec câble AUX commuté à sécurité passive. Dans un circuit ASi, les chemins alimentés par un câble AUX à sécurité passive et les chemins alimentés par un potentiel AUX non commuté peuvent être utilisés ensemble.

(2) Jusqu'à -25 °C avec câble en pose mobile, -30 °C uniquement avec câble en pose fixe

(3)

BW3423
Courant d‘utilisation ASi/AUX (derating)

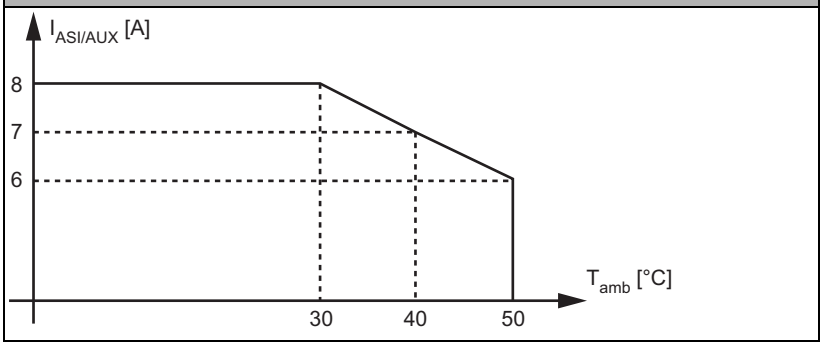

(4) Indice de protection IP67 n‘est réalisable que si le connecteur utilisé réalise également IP67.

Fusibles internes

BW3423, BW3681

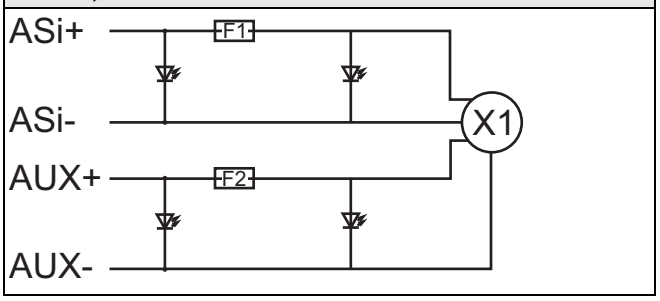

N° art.	BWU3157	BW3186	BW3524	BWU3247	BWU3185	BWU4242
Raccordement						
Passages de câble profilé	2 x ASi câble profilé et technique de vampirisation (pontage interne)					
Raccordement	dérivation de câble profilé	1 x câble rond/ embouts á câbler 0,34 mm²		1 x connecteur femelle M12 pour câble, droit, 5 pôles	1 x connecteur femelle M12 pour câble, coudé, 5 pôles	
Câble rond (L en m)	–	L1 (ASi): 0,25	L1 (ASi): 5,0	L1 (ASi): 2,0		L1 (ASi): 1,0
		charge de traction permis max. 10 N				
Tension d’utilisation	10 ... 32 V_{DC} PELV					
Courant d‘utilisation	câble profilé et technique de vampirisation (dérivation câble): ≤8 A					
	–	≤4 A pour chaque câble rond/ embouts à câbler		≤4 A pour chaque connecteur M12		
Fusibles internes	–					
Spécifications UL (UL61010-1 et 61010-2-201)						
Protection externe	Une alimentation isolée avec une tension au secondaire de ≤ 30 V_{DC} doit être sécurisée par un fusible de 3 A. Celui-ci est nécessaire lorsqu'on utilise une alimentation de catégorie 2.					–

N° art.	BWU3157	BW3186	BW3524	BWU3247	BWU3185	BWU4242
Environnement						
Normes appliquées	EN 60529 EN 61000-6-2 EN 61000-6-3					
Peut être utilisé avec un câble AUX à commutation de sécurité passive jusqu'à SIL3/PLe	oui (1)					
Altitude d'utilisation	max. 2000 m					
Température ambiante	-30 °C … +70 °C (2)					
Température de stockage	-25 °C … +85 °C					
Boîtier	plastique, pour montage à vis, conçu pour chemin de câble (profondeur de montage ≥19 mm)					
Degré de pollution	2					
Indice de protection	IP67	IP67 (3)		IP67		
Tenue à l'humidité	selon EN 61131-2					
Tenue aux vibrations et aux chocs	≤15*g*, T≤11 ms 10 ... 55 Hz, 0,5 mm amplitude					
Tension d'isolation	≥500 V					
Poids	75 g		190 g	75 g		
Dimensions (L / H / P en mm)	60 / 45 / 19					

(1) Le répartiteur passif est adapté à une utilisation en sécurité passive, car il n'est pas connecté à un potentiel AUX.

(2) Jusqu'à -25 °C avec câble en pose mobile, -30 °C uniquement avec câble en pose fixe

(3) Indice de protection IP67 n'est réalisable que si le connecteur utilisé réalise également IP67.

N° art.	BWU3407	BWU3408	BWU3183	BWU3403	BWU3778
Raccordement					
Passages de câble profilé	1 x ASi câble profilé et technique de vampirisation	1 x ASi, 1 x AUX câble profilé et technique de pénétration de l'isolant			
Raccordement	1 x connecteur femelle M12 pour câble, coudé, 5 pôles			1 x connecteur femelle M12 pour câble, droit, 5 pôles	
Câble rond (L en m)	L1 (ASi): 1,0	L1 (ASi/AUX): 1,0	L1 (ASi/AUX): 2,0	L1 (ASi/AUX): 0,3	L1 (ASi/AUX): 0,3
	charge de traction permis max. 10 N				
Tension d'utilisation	10 ... 32 V_{DC} PELV				
Courant d'utilisation	≤4 A pour chaque connecteur M12				
Fusibles internes		–			
Spécifications UL (UL61010-1 et 61010-2-201)					
Protection externe	Une alimentation isolée avec une tension au secondaire de ≤ 30 V_{DC} doit être sécurisée par un fusible de 3 A. Celui-ci est nécessaire lorsqu'on utilise une alimentation de catégorie 2.				

N° art.	BWU3407	BWU3408	BWU3183	BWU3403	BWU3778
Environnement					
Normes appliquées	EN 60529 EN 61000-6-2 EN 61000-6-3				
Peut être utilisé avec un câble AUX à commutation de sécurité passive jusqu'à SIL3/PLe	oui (1)	non (3)			
Altitude d'utilisation	max. 2000 m				
Température ambiante	-30 °C … +70 °C (2)				
Température de stockage	-25 °C … +85 °C				
Boîtier	plastique, pour montage à vis, conçu pour chemin de câble (profondeur de montage ≥19 mm)				
Degré de pollution	2				
Indice de protection	IP67				
Tenue à l'humidité	selon EN 61131-2				
Tenue aux vibrations et aux chocs	≤15*g*, T≤11 ms 10 ... 55 Hz, 0,5 mm amplitude				
Tension d'isolation	≥500 V				
Poids	75 g				
Dimensions (L / H / P en mm)	60 / 45 / 19				

(1) Le répartiteur passif est adapté à une utilisation en sécurité passive, car il n'est pas connecté à un potentiel AUX.

(2) Jusqu'à -25 °C avec câble en pose mobile, -30 °C uniquement avec câble en pose fixe

(3) Le répartiteur passif n'est pas adapté à une utilisation dans les chemins avec câble AUX à sécurité passive, sachant qu'il est impossible d'exclure toute erreur pour la connexion des deux potentiels ASi et AUX.

Si le répartiteur passif est alimenté par un câble AUX non commuté, cela n'a pas d'influence sur la prise en compte de la sécurité des chemins avec câble AUX commuté à sécurité passive. Dans un circuit ASi, les chemins alimentés par un câble AUX à sécurité passive et les chemins alimentés par un potentiel AUX non commuté peuvent être utilisés ensemble.

N° art.	BW3805	BW3512	BWU3314	BW3315
Raccordement				
Passages de câble profilé	1 x ASi, 1 x AUX câble profilé et technique de vampirisation			
Raccordement	1 x connecteur femelle M12 pour câble, droit, 5 pôles	1 x câble rond/embouts á câbler		
Câble rond (L en m)	L1 (ASi/AUX): 0,05	L1 (ASi/AUX): 1,3	L1 (ASi/AUX): 2,0	L1 (ASi/AUX): 5,0
	charge de traction permis max. 10 N			
Tension d'utilisation	10 ... 32 V_{DC} PELV			
Courant d'utilisation	≤4 A pour chaque connecteur			
Fusibles internes	–			
Spécifications UL (UL61010-1 et 61010-2-201)				
Protection externe	–	Une alimentation isolée avec une tension au secondaire de ≤ 30 V_{DC} doit être sécurisée par un fusible de 3 A. Celui-ci est nécessaire lorsqu'on utilise une alimentation de catégorie 2.		

N° art.	BW3805	BW3512	BWU3314	BW3315
Environnement				
Normes appliquées	EN 60529 EN 61000-6-2 EN 61000-6-3			
Peut être utilisé avec un câble AUX à commutation de sécurité passive jusqu'à SIL3/PLe	non (1)			
Altitude d'utilisation	max. 2000 m			
Température ambiante	-30 °C … +70 °C (2)			
Température de stockage	-25 °C … +85 °C			
Boîtier	plastique, pour montage à vis, conçu pour chemin de câble (profondeur de montage ≥19 mm)			
Degré de pollution	2			
Indice de protection	IP67	IP67 (3)		
Tenue à l'humidité	selon EN 61131-2			
Tenue aux vibrations et aux chocs	≤15*g*, T≤11 ms 10 ... 55 Hz, 0,5 mm amplitude			
Tension d'isolation	≥500 V			
Poids	75 g			190 g
Dimensions (L / H / P en mm)	60 / 45 / 19			

(1) Le répartiteur passif n'est pas adapté à une utilisation dans les chemins avec câble AUX à sécurité passive, sachant qu'il est impossible d'exclure toute erreur pour la connexion des deux potentiels ASi et AUX.

Si le répartiteur passif est alimenté par un câble AUX non commuté, cela n'a pas d'influence sur la prise en compte de la sécurité des chemins avec câble AUX commuté à sécurité passive. Dans un circuit ASi, les chemins alimentés par un câble AUX à sécurité passive et les chemins alimentés par un potentiel AUX non commuté peuvent être utilisés ensemble.

(2) Jusqu'à -25 °C avec câble en pose mobile, -30 °C uniquement avec câble en pose fixe

(3) Indice de protection IP67 n'est réalisable que si le connecteur utilisé réalise également IP67.

Croquis cotés

BWU3087, BWU3117, BWU3184, BWU3491, BWU3492, BWU3493

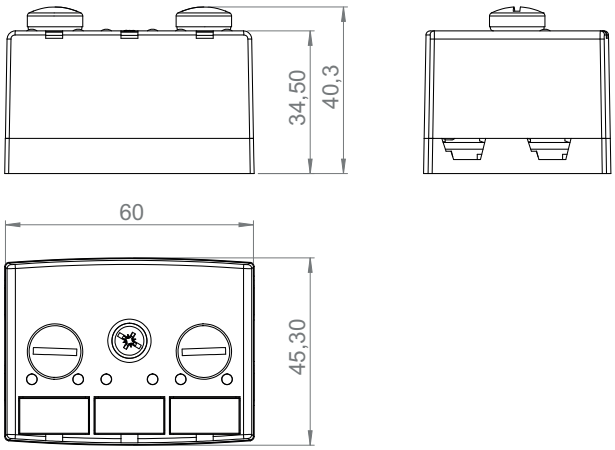

BW3803

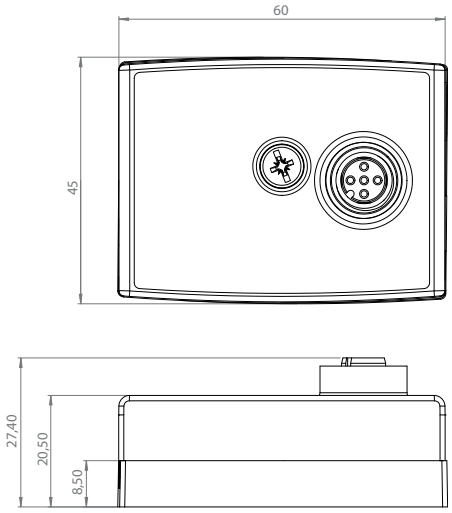

BWU3183, BWU3185, BW3186, BW3246, BWU3247, BW3276, BWU3314, BW3315, BWU3403, BWU3407, BWU3408, BW3423, BW3512, BW3524, BW3681, BWU3778, BW3805, BWU4242

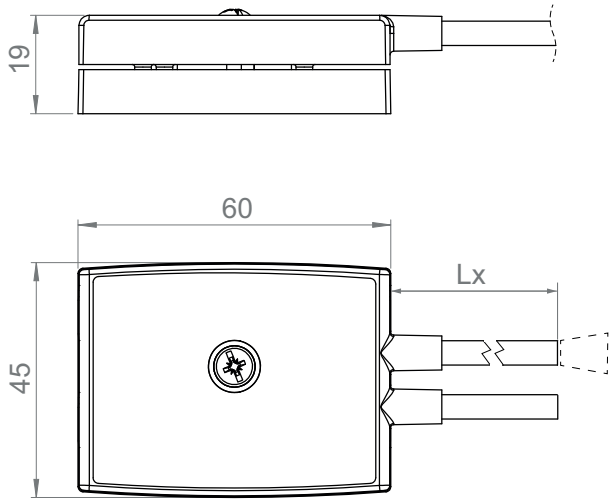

BWU3157

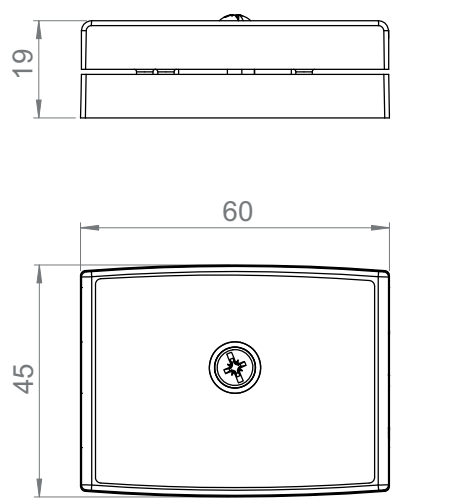

Connexions: M12

N° art.	Raccordement M12	Pin1	Pin2	Pin3	Pin4	Pin5	
BWU3087, BWU3117, BWU3184	X1	ASi +	AUX -	ASi -	AUX +	n.c.	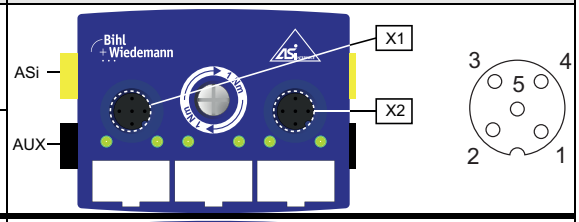
	X2	ASi +	AUX -	ASi -	AUX +	n.c.	
BWU3491, BWU3492, BWU3493	X1	ASi +	AUX -	ASi -	AUX +	n.c.	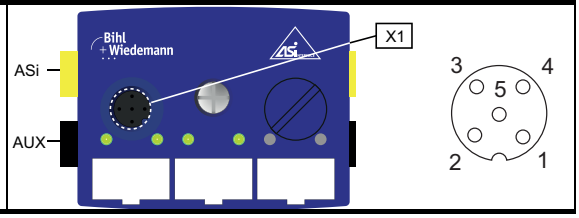

Connexions: M12							
N° art.	Raccordement M12	Pin1	Pin2	Pin3	Pin4	Pin5	
BW3803	**X1**	ASi +	AUX -	ASi -	AUX +	n.c.	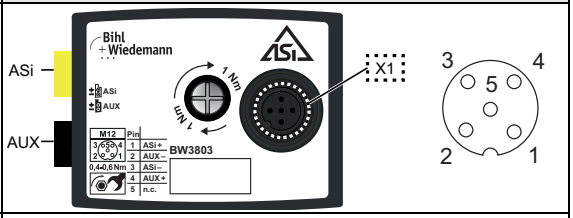
BW3246	**X1**	ASi +	AUX -	ASi -	AUX +	n.c.	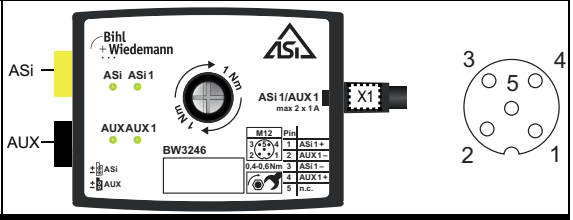
BWU3183, BWU3403, BWU3408, BWU3778, BW3805	**X1**	ASi +	AUX -	ASi -	AUX +	n.c.	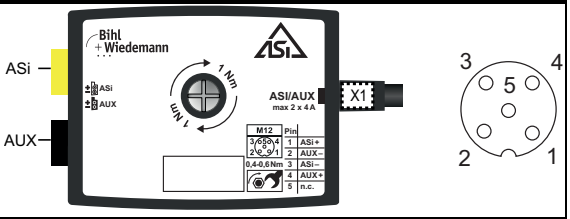
BWU3185, BWU3247, BWU4242	**X1**	ASi +	n.c.	ASi -	n.c.	n.c.	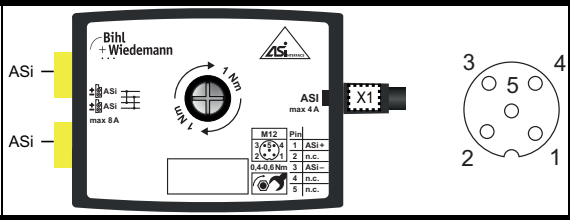
BWU3407	**X1**	ASi +	n.c.	ASi -	n.c.	n.c.	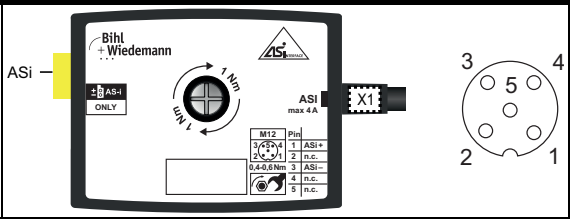

Connexions: câble rond/ embouts à câbler						
N° art.	câble rond/ embouts á câbler	marron (BN)	blanc (WH)	bleu (BU)	noir (BK)	
BWU3314, BW3315, BW3512	**X1**	ASi+	AUX-	ASi-	AUX+	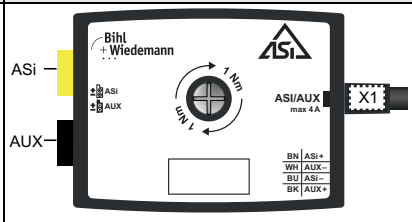
BW3186, BW3524	**X1**	ASi+	–	ASi-	–	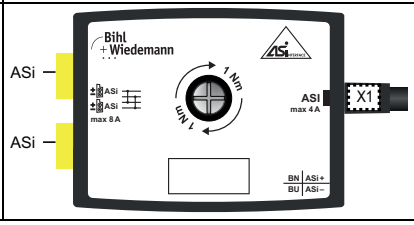

Connexions: câble rond/ embouts à câbler						
N° art.	câble rond/ embouts á câbler	marron (BN)	blanc (WH)	bleu (BU)	noir (BK)	
BW3423	X1	ASi+	AUX-	ASi-	AUX+	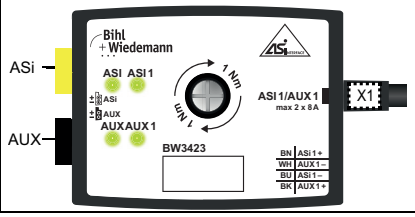

Connexions: M8							
N° art.	Raccordement M8	Pin1	Pin2	Pin3	Pin4	Pin5	
BW3276	X1	ASi+	ASi+	ASi-	ASi-	–	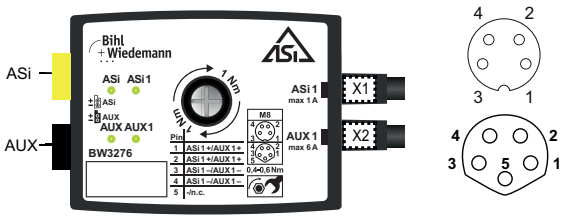
	X2	AUX+	AUX+	AUX-	AUX-	n.c.	

Connexions: connecteur snap-in M8						
N° art.	Raccordement M8	Pin1	Pin2	Pin3	Pin4	
BW3681	X1	ASi1+	AUX1-	ASi1-	AUX1+	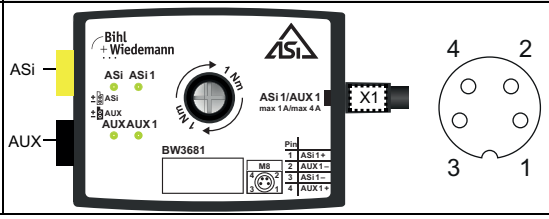

Dérivation de câble profilé		
BWU3157	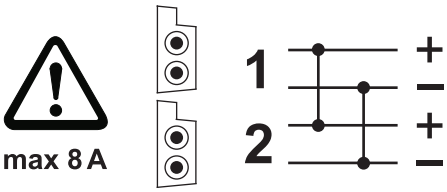	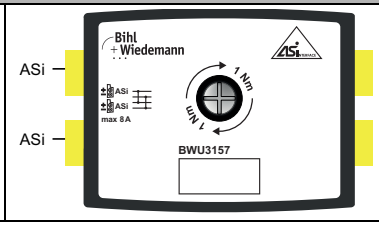

Terminaison de câble avec joints d‘étanchéité

max. IP54

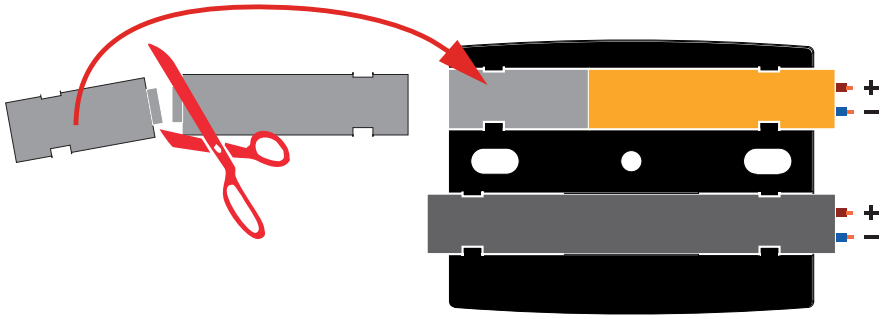

Accessoires:

- **Bouchon de protection universel ASi-5/ASi-3 pour connecteurs femelles M12, IP67 (N° art. BW4056)**
- **Joints d‘étanchéité IP67 (bouchon IDC), 60 mm (N° art. BW3282)**