Module ASi-5 au format PCB avec E/S auto-configurables

Module ASi-5 au format PCB avec raccordements auto-configurables pour 16 E/S

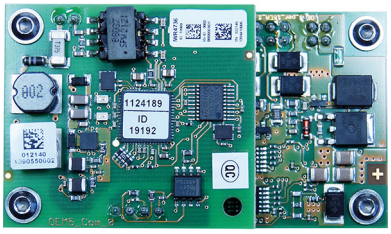

(figure similaire)

Capteurs et actionneurs peuvent être connectés dans n'importe quelle combinaison

En option, il est possible d'attribuer une configuration fixe des entrées et sorties via un logiciel

Jusqu'à 'à 16 entrées TOR, dépendante de la configuration

Jusqu'à 'à 16 sorties TOR, dépendante de la configuration

ASi-5 – Bien plus de données, un temps de cycle comparable aux solutions Ethernet

Figure	Dimensions du circuit imprimé (1)	Entrées TOR	Sorties TOR	Raccordement	Revêtement (2)	Indication d'état par LED (3)	Tension d'alimentation des entrées (4)	Tension d'alimentation des sorties (5)	Adresse ASi (6)	N° art.
	70 mm x 40 mm	jusqu'à 16, dépendante de la configuration	jusqu'à 16, x électroniques, dépendante de la configuration	barrette à broches, droit	non	oui	via AUX	via AUX	1 adresse ASi-5	**BWR4736**

(1) **Dimensions du circuit imprimé:** montage par 4 filetages femelles M3.

(2) **Revêtement:** le revêtement protège les composants et les cartes de circuits en cas d'un contact

verni	résiné
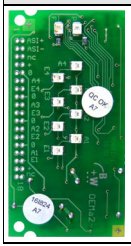	

(3) **Indication d'état par LED**: L'état des entrées et des sorties est affiché grâce aux LEDs. En outre, les 2 LED ASi (PWR vert et FAULT rouge) indiquent généralement l'état du participant ASi et Uaux est signalé par une LED verte.

(4) **Tension d'alimentation des entrées**: tension d'alimentation des entrées s'effectue via ASi ou via AUX (24 V auxiliaire). En alimentation via ASi, aucune connexion à la terre ou à un potentiel externe n'est admise.

(5) **Tension d'alimentation des sorties**: tension d'alimentation des sorties s'effectue via ASi ou via AUX (24 V auxiliaire). En alimentation via ASi, aucune connexion à la terre ou à un potentiel externe n'est admise.

(6) **Adresse ASi**: 1 adresse AB (62 adresses AB max./faisceau ASi), 2 adresses AB (31 modules max. avec 2 adresses AB), 1 adresse simple (31 adresses simples max./faisceau ASi), combinaison possible.
Pour les modules avec deux participants ASi le deuxième participant ASi est déconnecté tant que le premier participant ASi est d'adresse "0".
Sur demande, les participants ASi sont disponibles avec le profil spécial d 'adresse ASi.

Module ASi-5 au format PCB avec E/S auto-configurables

N° art.		BWR4736
Données générales		
Type d'appareil		entrée / sortie
Raccordement		
Raccordement ASi /AUX		barrette à broches, droit
Raccordement périphérie		barrette à broches, droit
Longueur max. du câble de raccordement		E/S: max. 1,5 m (1)
ASi		
Adresse		1 adresse ASi-5
De spécification ASi		ASi-5
Tension		30 V (18 ... 31,6 V)
Courant consommé max.		70 mA
Courant consommé max. sans alimentation capteur / actionneur		70 mA
AUX		
Tension		24 V (18 ... 30 V)
Courant consommé max.		5,8 A
Entrée		
Nombre		jusqu'à 16, dépendante de la configuration
Alimentation		via AUX (2)
Alimentation de capteur		via AUX (2)
Niveau d'entrée		U<5 V (low), U>15 V (high)
Sortie		
Nombre		jusqu'à 16 x électroniques, dépendante de la configuration
Alimentation		via AUX (2)
Sortie		protégées contre les courts-circuits et les surcharges, selon EN 61131-2
Courant de sortie max.	jusqu'à +45 °C	0,35 A par sortie, ∑ (Out) 5,6 A (3)
	à +55 °C	0,35 A par sortie, ∑ (Out) 5,6 A (3)
	à +70 °C	0,275 A par sortie, ∑ (Out) 4,4 A (3)
Visualisation		
LED ASI (verte)		on: tension ASi on clignotante: tension ASi on, mais il y a une erreur périphérique (4) ou adresse 0 off: aucune tension ASi
LED FLT/FAULT (rouge)		on: adresse 0 ou participant ASi offline clignotante: erreur périphérique (4) off: participant ASi online
LED AUX (verte)		on: 24 V_{DC} AUX off: aucune 24 V_{DC} AUX

N° art.	BWR4736
Environnement	
Normes appliquées	EN 61000-6-2 EN 61000-6-3 EN 60529
Peut être utilisé avec un câble AUX à commutation de sécurité passive jusqu'à SIL3/PLe	oui (5)
Altitude d'utilisation	max. 2000 m
Température ambiante	-25 °C … +70 °C, sans condensation
Degré de pollution	2
Indice de protection	IP00
Revêtement	non
Tenue aux vibrations et aux chocs	≤15*g*, T≤11 ms, 10 ... 55 Hz, 0,5 mm amplitude
Poids	50 g
Dimensions (L / H / P en mm)	70 / 40 / 26,5

(1) Résistance de boucle: ≤150 Ω

(2)

BWR4736
Alimentation des entrées

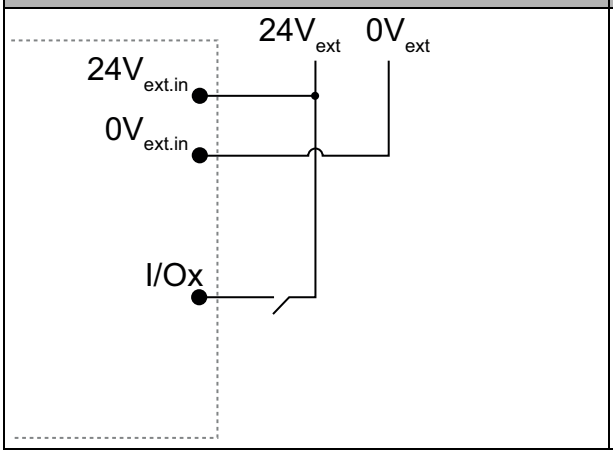

BWR4736
Alimentation des sorties

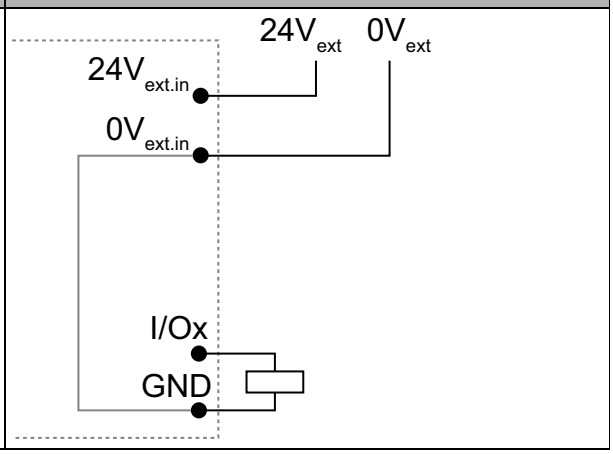

(3)

BWR4736
Courant de sortie par sortie (Derating)

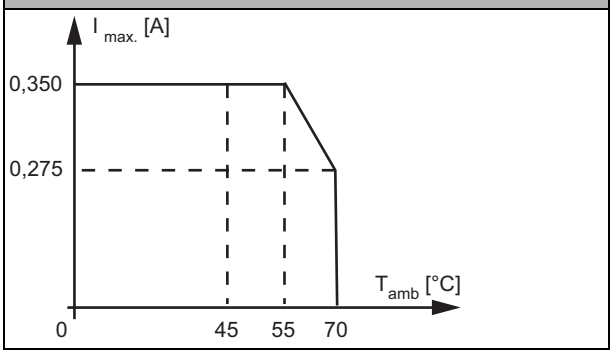

(4) Voir tableau «Indication d'erreur périphérique»

(5) Le module est adapté à une utilisation dans les chemins avec câble AUX à sécurité passive, sachant qu'il est possible d'exclure toute erreur pour la connexion des deux potentiels ASi et AUX.

N° art.	Indication d'erreur périphérique	
	Court-circuit de sortie	Absence tension AUX
BWR4736	•	•

Module ASi-5 au format PCB avec E/S auto-configurables

Programmation: Bit de paramètres ASi

N° art.	Byte	Bit							
		D7	D6	D5	D4	D3	D2	D1	D0
		entrée							
BWR4736	0	I8	I7	I6	I5	I4	I3	I2	I1
BWR4736	1	I16	I15	I14	I13	I12	I11	I10	I9

N° art.	Byte	Bit							
		D7	D6	D5	D4	D3	D2	D1	D0
		sortie							
BWR4736	0	O8	O7	O6	O5	O4	O3	O2	O1
BWR4736	1	O16	O15	O14	O13	O12	O11	O10	O9

Affectation des broches

Nom de signal	Description
I/Ox	entrée TOR x **ou** sortie TOR x
24 $V_{ext\ out}$	alimentation, généré par tension externe, pôle positif (AUX)
0 $V_{ext\ out}$	alimentation, généré par tension externe, pôle négatif (AUX)
ASi +, ASi -	connexion au bus ASi
n..c.. (not connected)	non connecté

Dimensionnement

BWR4736

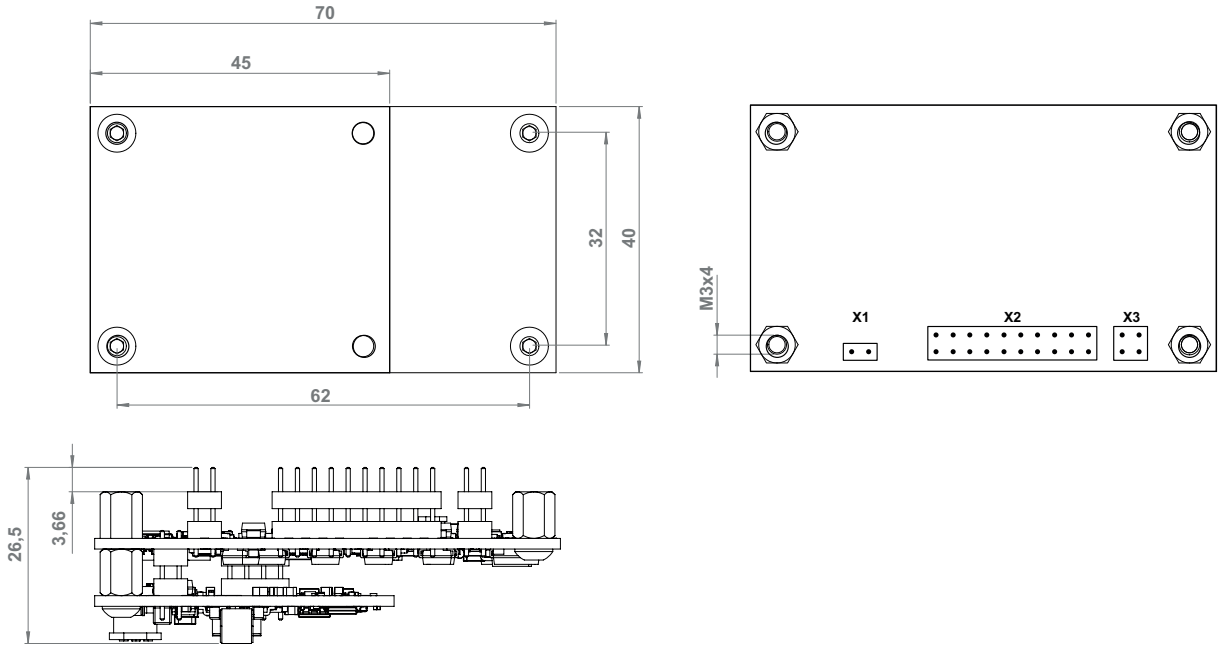

Indicateur à LED
BWR4736

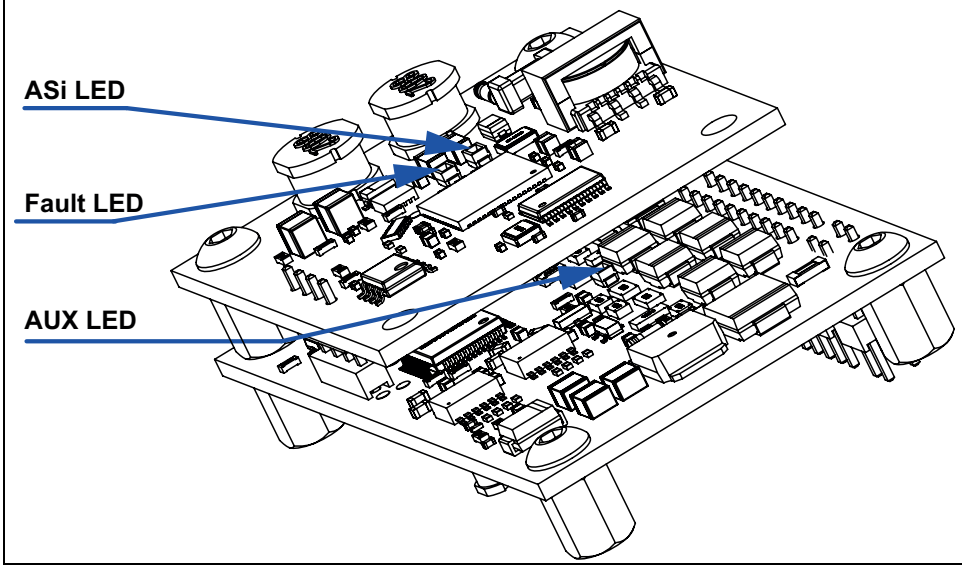

Notice
Il est interdit de raccorder des tresses aux raccordements marqués **n.c. (not connected)**.

Schéma de raccordement				
BWR4736				
Pin	**X1**	**X2**	**X3**	
1	ASi+	I/O1	0 $V_{ext.in}$ (1)	
2	ASi-	I/O3	24 $V_{ext.in}$ (2)	
3	–	I/O5	0 $V_{ext.in}$ (1)	
4	–	I/O7	24 $V_{ext.in}$ (2)	
5	–	GND		
6	–	GND	–	
7	–	I/O9	–	
8	–	I/O11	–	
9	–	I/O13	–	
10	–	I/O15	–	
11	–	I/O2	–	
12	–	I/O4	–	
13	–	I/O6	–	
14	–	I/O8	–	
15	–	GND	–	
16	–	GND	–	
17	–	I/O10	–	
18	–	I/O12	–	
19	–	I/O14	–	
20	–	I/O16	–	

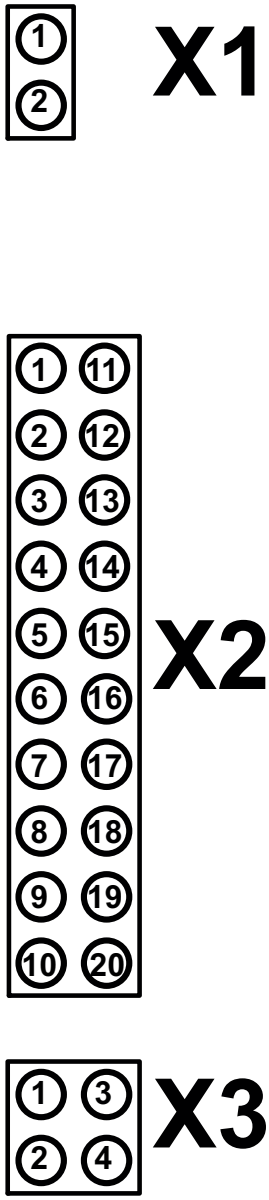

(1) Pin 1 et Pin 3 ponté en interne.

(2) Pin 2 et Pin 4 ponté en interne.