Passerelle ASi-5/ASi-3 EtherCAT en boîtier inox, 1 maître ASi-5/ASi-3

ASi-5 – Bien plus de données, un temps de cycle comparable aux solutions Ethernet

Compatible avec toutes les générations ASi

Maître ASi-5 et maître ASi-3 dans un seul dispositif

Serveur OPC UA et
Serveur Web intégré pour un diagnostic simplifié

Détection des adresses en doublon ASi

Contrôle des défauts de terre ASi intégré

Contrôle de la compatibilité électromagnétique ASi intégré

Option Control III, programmable en C

(figure similaire)

Figure	Interface, bus de terrain (1)	ASi-5/ASi-3	Nombre de circuits ASi, nombre de maître ASi (2)	Découplage intégré, mesure du courant ASi dans la passe-relle (3)	Détection des adresses en doublon (4)	Contrôle des défauts ASi (5)	Program-mable en C (6)	N° art.
	EtherCAT OPC UA	compatible avec ASi-5 et ASi-3	1 circuit ASi, 1 maître ASi-5/ASi-3	oui, 8 A/circuit ASi max.	oui	oui	optionnel	**BWU4790**

(1) **Interface bus de terrain**
Interface de communication entre bus de terrain et passerelle: interfaces pour systèmes bus de terrain normalisés de l'automation
Serveur OPC UA: interface pour la communication OPC UA.

(2) **Nombre de circuits ASi, nombre de maître ASi**
"Maître simple": 1 circuit ASi, 1 maître ASi-5/ASi-3.

(3) **Découplage intégré, mesure du courant ASi dans la passerelle**
"oui, 8 A/circuit ASi max.": Découplage des données intégré dans la passerelle. Alimentation économique de 2 faisceaux ASi avec une unique alimentation. Opération avec alimentation standard de 24V possible en cas d'utilisation des câbles courts.

(4) **Détection des adresses en doublon**
Reconnaît si deux participants ont la même adresse. Erreur fréquente lors de l'utilisation d'un appareil d'adressage manuel.

(5) **Contrôle des défauts ASi**
Vérifie le parasitage des lignes ASi, p. ex. bruit, tensions externes.

(6) **Programmable en C**
Possibilité d'exécuter les fonctions d'un mini-API par une passerelle en utilisant une C-programme.

Passerelle ASi-5/ASi-3 EtherCAT en boîtier inox, 1 maître ASi-5/ASi-3

N° art.	BWU4790
Interface de bus de terrain	
Type	2 x RJ-45, 2 port switch intégré conforme à IEEE 802.3
Vitesse de transmission	100 MBaud
Interface OPC UA	–
Emplacement pour carte	carte mémoire (BW4055) pour le stockage des données de configuration
Interface de diagnostic	
Type	Ethernet; RJ-45 conforme à IEEE 802.3
Vitesse de transmission	10/100 MBaud half duplex/full duplex
Interface OPC UA	serveur OPC UA + serveur web
ASi	
Spécification ASi	ASi-5 + ASi-3
Nombre de circuits ASi, nombre de maîtres ASi	1 circuit ASi, 1 maître ASi-5/ASi-3
Temps de cycle	**Temps de cycle ASi-5 (constante):** 1,27 ms pour 384 bits des données d'entrée + 384 bits des données de sortie
	Temps de cycle ASi-3 (variable): 150 µs * (nombre de participants ASi-3 + 2)
Tension d'utilisation	30 V_{DC} (20 ... 31,6 V) (tension TBTP)
Alimentation	approx. 250 mA
Courant par circuit ASi	max. 8A
Capacité ASi Power24V (1)	oui
Visualisation	
LCD	menu, indication des adresses ASi, messages d'erreur en texte clair
LED power (verte)	tension présente
LED ect run (verte)	communication EtherCAT active
LED config error (rouge)	erreur de configuration
LED U ASi (verte)	tension ASi o.k.
LED ASi active (verte)	ASi en fonctionnement normal
LED prg enable (verte)	configuration automatique des adresses activée
LED prj mode (jaune)	mode configuration actif
Environnement	
Normes appliquées	EN 60529 EN 61000-6-2 EN 61000-6-4 EN 61131-2
Altitude d'utilisation	max. 2000 m
Température ambiante	-25 °C … +50 °C (jusqu'à max. +55 °C) (2) (sans condensation)
Température de stockage	-25 °C … +85 °C
Environnement prévu	pour usage intérieur uniquement
Boîtier	acier inox, pour montage sur rail DIN
Degré de pollution	2
Catégorie de surtension	III
Indice de protection	IP20
Tenue à l'humidité	conforme à EN 61131-2
Tenue aux vibrations et aux chocs	conforme à EN 61131-2
Tension d'isolation	≥500 V
Poids	625 g
Dimensions (L / H / P in mm)	85 / 120 / 106

(1) **ASi Power24V**
Les passerelles de cette groupe sont compatible ASi Power24V. Ce qui signifie que toutes peuvent êtres alimentées simplement en 24 V (TBTP). Les passerelles sont optimisées avec des bobines de découplage des données et des fusibles ajustables auto-réarmables pour un usage sécurisé même avec des alimentations 24V puissantes

(2) Température ambiante de fonctionnement maximale +50 °C selon le certificat UL pour l'utilisation aux Etats-Unis et au Canada.

Passerelle ASi-5/ASi-3 EtherCAT en boîtier inox, 1 maître ASi-5/ASi-3

Croquis cotés
BWU4790

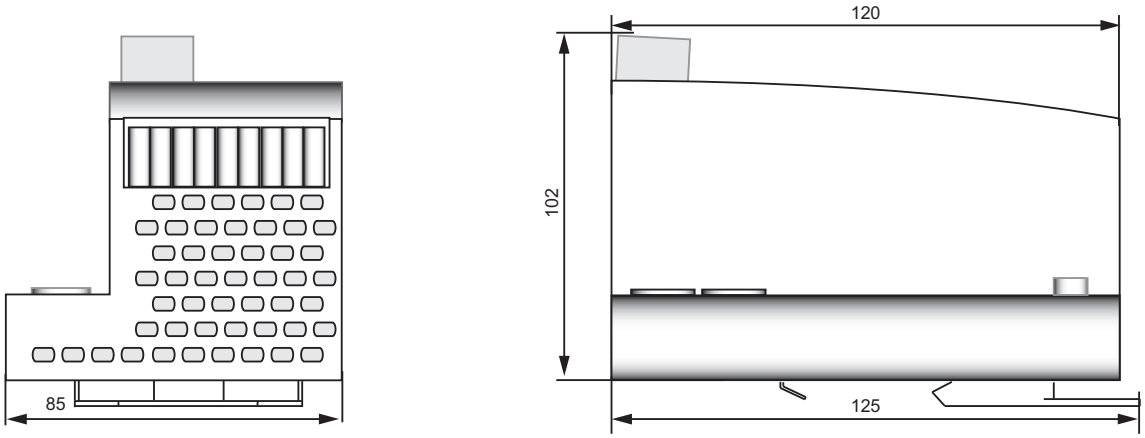

Règles de câblage connexion ASi et alimentation

	Bornes push-in, 2 /3 /4 pôles (pas 5 mm)
Général	
Section nominale	2,5 mm^2
Caractéristiques de raccordement	
Section de conducteur rigide	0,2 ... 2,5 mm^2
Section de conducteur souple	0,2 ... 2,5 mm^2
Section de conducteur souple avec embout	sans cône d'entrée isolant: 0,25 ... 2,5 mm^2
	et cône d'entrée isolant: 0,25 ... 2,5 mm^2
2 conducteurs souples de même section, avec embout TWIN	sans cône d'entrée isolant: 0,5 ... 1,5 mm^2
AWG	24 ... 14
Dénudation du conducteur	10 mm

N° art	BWU4790
Découplage des données intégré dans la passerelle	•
Mesure du courant dans le bus ASi	•
Fusibles ajustables à réarmement automatique	•
Contrôle des défauts de terre ASi qui distingue câble ASi et le câble du capteurs	•
Alimentation économique de 2 faisceaux ASi avec une unique alimentation	•

Accessoires:

- **Carte mémoire, capacité de mémoire 512 kB (n° art. BW4055)**
- **Bihl+Wiedemann Suite - Logiciel pour la configuration, le diagnostic et la mise en service (n° art. BW2902)**
- **Alimentations, p.ex.: Alimentation 30 V, 4 A, monophasée (n° art. BW4218), Alimentation 30 V, 8 A, monophasée (n° art. BW4219), Alimentation 30 V, 8 A, triphasée (n° art. BW4220), alimentation 30 V, 16 A, monophasée (n° art. BW4221), alimentation 30 V, 16 A, triphasée (n° art. BW4222) (vous trouvez plus des alimentations sous *www.bihl-wiedemann.de/fr/produits/accessoires/alimentations*)**