Moduli digitali ASi, IP67, M12

2 x 2 connettori per cavo profilato

2 LED colori per uscita, stato (giallo), sovraccarico (rosso), (optional)

(Figura simile)

Figura	Ingressi digitali	Uscite digitali	Cablaggio M12 (1)	Tensione degli ingressi (alimentazione dei sensori) (2)	Tensione d'uscita (alimentazione dell'attuatore) (3)	Collegamento ASi (4)	Indirizzo ASi (5)	Corrente di uscita max.	Cod. art.
	2	2 x elettroniche	Y	da ASi	da AUX	cavo profilato ASi	1 indirizzo AB	1 A per uscita	**BWU3456**
	2	2 x elettroniche assegnazione speciale dei bits ASi	Y	da ASi	da AUX	cavo profilato ASi	1 indirizzo AB	1 A per uscita	**BWU3539**
	2	2 x elettroniche assegnazione speciale dei bits ASi	Y	da ASi	da AUX	cavo profilato ASi	1 indirizzo singolo	1 A per uscita	**BWU3775**
	2	2 x elettroniche	singolo	da ASi	da AUX	cavo profilato ASi	1 indirizzo AB	1 A per uscita	**BWU3141**
	2	2 x elettroniche	singolo	da ASi	da AUX	ASi via M12	1 indirizzo AB	1 A per uscita	**BWU3517**
	4	–	Y	da ASi	–	cavo profilato ASi	1 indirizzo AB	–	**BWU2552**
	4	–	Y	da ASi	–	ASi via M12	1 indirizzo AB	–	**BWU3077**
	4	–	singolo	da ASi	–	cavo profilato ASi	1 indirizzo AB	–	**BWU2620**
	4	–	singolo	da ASi	–	cavo profilato ASi	1 indirizzo AB S-0.A.7.0	–	**BWU3556**
	4	–	singolo	da ASi	–	ASi via M12	1 indirizzo AB	–	**BWU3457**
	4	–	singolo	da AUX	–	cavo profilato ASi	1 indirizzo AB	–	**BWU2725**
	4	2 x elettroniche	misto	da AUX	da AUX	cavo profilato ASi	1 indirizzo AB	1 A per uscita	**BWU2767**
	4	4 x elettroniche	misto	da ASi	da ASi	cavo profilato ASi	1 indirizzo AB	120 mA per uscita	**BWU3240**
	4	4 x elettroniche	misto	da AUX	da AUX	cavo profilato ASi	1 indirizzo AB	500 mA per uscita	**BWU2547**
	4	4 x elettroniche	misto (ingressi / uscite invertiti)	da AUX	da AUX	cavo profilato ASi	1 indirizzo AB	500 mA per uscita	**BWU3887**
	4	4 x elettroniche	Y	da ASi	da AUX	cavo profilato ASi	1 indirizzo AB	500 mA per uscita	**BWU2487**
	4	4 x elettroniche	Y	da AUX	da AUX	cavo profilato ASi	1 indirizzo AB	500 mA per uscita	**BWU3032**
	4	3 x elettroniche	Y	da ASi	da AUX	cavo profilato ASi	1 indirizzo AB	500 mA per uscita	**BWU3375**
	–	4 x elettroniche	Y	–	da AUX	cavo profilato ASi	1 indirizzo singolo	1 A per uscita	**BWU2713**
	–	4 x elettroniche	Y	–	da AUX	cavo profilato ASi	1 indirizzo AB	1 A per uscita	**BWU2594**
	–	4 x elettroniche	Y	–	da AUX, 2 A per uscita	cavo profilato ASi	1 indirizzo AB	2 A per uscita	**BWU2728**

Moduli digitali ASi, IP67, M12

Figura	Ingressi digitali	Uscite digitali	Cablaggio M12 (1)	Tensione degli ingressi (alimentazione dei sensori) (2)	Tensione d'uscita (alimentazione dell'attuatore) (3)	Collegamento ASi (4)	Indirizzo ASi (5)	Corrente di uscita max.	Cod. art.
	4	4 x elettroniche	Y	da ASi	da AUX	cavo profilato ASi	1 indirizzo AB	1 A per uscita	**BWU2626**
	4	4 x elettroniche	Y	da ASi	da AUX	cavo profilato ASi	1 indirizzo AB	2 A per uscita	**BWU3426**
	4	4 x elettroniche	singolo	da ASi	da AUX	cavo profilato ASi	1 indirizzo AB	1 A per uscita	**BWU2617**
	4	4 x elettroniche	singolo	da ASi	da AUX	cavo profilato ASi	1 indirizzo singolo	1 A per uscita	**BWU2684**
	4	4 x elettroniche	singolo	da AUX	da AUX	cavo profilato ASi	1 indirizzo AB	1 A per uscita	**BWU2810**
	4	4 x elettroniche	Y	da AUX	da AUX	cavo profilato ASi	1 indirizzo AB	1 A per uscita	**BWU3510**
	4	4 x elettroniche	singolo	da AUX	da AUX	ASi via M12	1 indirizzo AB	1 A per uscita	**BWU2645**
	4	4 x elettroniche	singolo	da ASi	da AUX, 2A per uscita	cavo profilato ASi	1 indirizzo singolo	2 A per uscita	**BWU3540**
	4	3 x elettroniche	singolo	da ASi	da AUX, 2A per uscita	cavo profilato ASi	1 indirizzo AB	1 A per uscita	**BWU3496**
	8	–	Y	da AUX	–	cavo profilato ASi	2 indirizzi AB	–	**BWU2770**
	8	–	Y	da ASi	–	cavo profilato ASi	2 indirizzi AB	–	**BWU2651**
	8	–	singolo	da ASi	–	cavo profilato ASi	2 indirizzi AB	–	**BWU2983**
	8	8 x elettroniche	Y	da ASi	da AUX	cavo profilato ASi	2 indirizzi AB	1 A per uscita	**BWU2619**
	8	8 x elettroniche	Y	da AUX	da AUX	cavo profilato ASi	2 indirizzi AB	1 A per uscita	**BWU3892**
	–	8 x elettroniche	Y	–	da AUX	cavo profilato ASi	2 indirizzi AB	1 A per uscita	**BWU2652**

Sostituzione, versione ASi 2: i moduli „indirizzo singolo“ (digitale) lavorano anche con i Master ASi della prima generazione.

(1) **Cablaggio M12:**
Cablaggio singolo: 1 ingresso o uscita per connessione.
Cablaggio a Y: 2 ingressi o uscite per connessione.
Cablaggio misto: 1 ingresso e 1 uscita per connessione.

(2) **Tensione degli ingressi (alimentazione dei sensori):** l’alimentazione degli ingressi avviene o tramite ASi oppure tramite un'alimentazione ausiliaria 24 V (AUX). Con l'alimentazione esterna all'ASi, non esiste alcun collegamento a terra o un potenziale esterno consentito.

(3) **Tensione d'uscita (alimentazione dell'attuatore):** l’alimentazione delle uscite avviene o tramite ASi oppure tramite un'alimentazione ausiliaria 24 V (AUX). Con l'alimentazione esterna all'ASi, non esiste alcun collegamento a terra o un potenziale esterno consentito.

(4) **Collegamento ASi:** la connessione con ASi e con l'alimentazione ausiliaria 24 V (AUX) viene effettuata tramite il cavo giallo o nero profilato ASi a perforazione di isolante o con una boccola M12 (en IP20 via morsetti).

(5) **Indirizzo ASi:** Modulo "indirizzo AB" (max. 62 moduli indirizzi AB per circuito ASi), Modulo "doppio indirizzo AB" (max. 31 moduli doppio indirizzo AB per circuito ASi), Modulo singolo indirizzo (max. 31 moduli singolo indirizzo per circuito ASi), è consentito un utilizzo misto dei moduli.
Per moduli con due partecipante ASi il secondo partecipante ASi é spento finché al primo partecipante ASi é assegnato all'indirizzo "0".
Su richiesta, gli partecipante ASi sono disponibili con specifici profili ASi.

Cod. art.	BWU3077	BWU2552	BWU2620	BWU3556	BWU3457	BWU2725
Dati generali						
Tipo di dispositivo	ingresso					
Collegamento						
Collegamento ASi/AUX	M12 (1)	cavo profilato e perforazione di isolante			M12 (1)	cavo profilato e perforazione di isolante
Collegamento periferico	M12, cablaggio a Y		M12,cablaggio singolo			
Lunghezza del cavo di collegamento	I/U: illimitato (2)					
ASi						
Profilo	S-0.A.E (ID1=7 pre-impostato)			S-0.A.0 (ID1=7 pre-impostato)	S-0.A.E (ID1=7 default)	S-0.A.E (ID1=7 pre-impostato)
Indirizzo	1 indirizzo AB					
Profilo Master richiesto	≥M3					
Da specifica ASi	2.1					
Tensione di funzionamento	30 V (18 … 31.6 V)					
Consumo di corrente max.	165 mA					45 mA
Consumo di corrente max. senza alimentazione dei sensori / dell'attuatore	45 mA					
AUX						
Tensione	–					24 V (18 … 30 V)
Consumo di corrente max.	–					1 A
Ingresso						
Numero	4					
Tensione d'alimentazione	da ASi					da AUX
Alimentazione dei sensori	protetta contro il cortocircuito e il sovraccarico conformemente alla norma EN 61131-2					
Alimentazione dei sensori collegati – fino a +40 °C	120 mA (3)					max. 1 A
Alimentazione dei sensori collegati – a +55 °C	100 mA (3)					
Alimentazione dei sensori collegati – a +70 °C	80 mA (3)					
Soglia di commutazione	U<5 V (low) U>15 V (high)					
Visualizzazione						
LED ASI (verde)	on: tensione ASi ok lampeggiante: tensione ASi ok, invece errore periferico (4) od indirizzo 0 off: nessuna tensione ASi					
LED FLT/FAULT (rosso)	on: indirizzo 0 o offline lampeggiante: errore periferico (4) off: online					
LED AUX (verde)	–					on: 24 V_{DC} AUX off: nessuna 24 V_{DC} AUX
LEDs I1 ... In (giallo)	stato degli ingressi I1 ... I4					

Cod. art.	BWU3077	BWU2552	BWU2620	BWU3556	BWU3457	BWU2725
Ambiente						
Norme applicate	EN 61000-6-2 EN 61000-6-3 EN 61131-2 EN 60529					
Utilizzabile con un cavo AUX commutato a sicurezza passiva fino a SIL3/PLe.	sì (5)					sì (8)
Altitudine operativa	max. 2000 m					
Temperatura ambiente	-30 °C … +55 °C (fino a max. +70 °C) (3) (6)					
Temperatura di immagazzinamento	-25 °C … +85 °C					
Custodia	plastica, per montaggio su viti	plastica, per montaggio su guida DIN o montaggio su viti (7)			plastica, per montaggio su viti	plastica, per montaggio su guida DIN o montaggio su viti (7)
Grado di inquinamento	2					
Grado di protezione	IP67					
Condizioni di umidità	seconda EN 61131-2					
Carico d'urto ammissibili	30*g*, 11 ms, seconda EN 61131-2					
Sollecitazione a vibrazione ammissibili	5 ... 8 Hz 50 mm_{pp}/8 ... 500 Hz 6*g*, seconda EN 61131-2					
Tensione di isolamento	≥500 V					
Peso	100 g					
Dimensioni (L / A / P in mm)	45 / 116,5 / 47,5	45 / 80 / 42			45 / 116,5 / 47,5	45 / 80 / 42

(1) **Protezione della linea:**
Se il modulo viene fornito con codifica A o B tramite un collegamento M12, può essere utilizzato solo con un carico di corrente di max. 4 A per pin in conformità alle norme IEC 61076-2-101 e IEC 61076-2-109. Si raccomanda una presa sicura. Questa limitazione non si applica ai moduli che vengono alimentati tramite cavi sagomati e tecnica a perforazione di isolante.

Collegamento ASi/AUX da M12

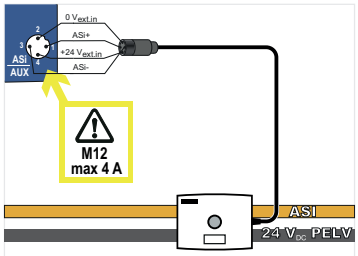

da cavo profilato e perforazione di isolante

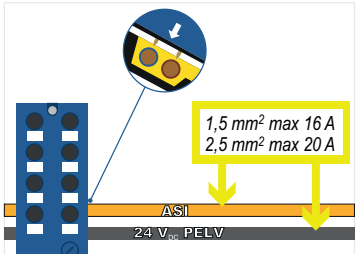

(2) Resistenza di loop: ≤150 Ω

(3)

BWU2552, BWU2620, BWU3077, BWU3457, BWU3556
Alimentazione dei sensori collegati (derating)

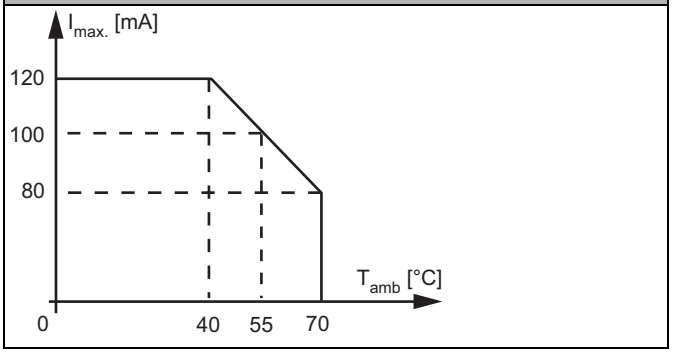

(4) **Vedere tabella „Segnalazione d'errore periferico"**

(5) Il modulo è adatto per l'impiego in percorsi passivamente sicuri, poiché non presenta alcun collegamento con un potenziale AUX.

(6) Temperatura ambiante di funzionamento massimo +55 °C secondo il certificato UL per utilizzazione negli USA e Canada.

(7) Dipendente dalle basetta (vedi accessori). La basetta non è compresa nella fornitura.

(8) BWU2725 dal No.Ident. ≥18225; Il modulo è adatto per l'impiego in percorsi con cavo AUX commutato a sicurezza passiva, poiché per il collegamento dei due potenziali ASi e AUX si può presupporre un'esclusione di errori.

Cod. art.	**BWU2770**	**BWU2651**	**BWU2983**
Dati generali			
Tipo di dispositivo	ingresso		
Collegamento			
Collegamento ASi/AUX	cavo profilato e perforazione di isolante		
Collegamento periferico	M12, cablaggio a Y		M12, cablaggio singolo
Lunghezza del cavo di collegamento	I/U: illimitato (1)		
ASi			
Profilo	PP 1: S-0.A.E (ID1=7 pre-impostato), PP 2: S-0.A.E (ID1=6 pre-impostato)		
Indirizzo	2 indirizzi AB		
Profilo Master richiesto	≥M3		
Da specifica ASi	2.1		
Tensione di funzionamento	30 V (18 … 31.6 V)		
Consumo di corrente max.	60 mA	270 mA	
Consumo di corrente max. senza alimentazione dei sensori / dell'attuatore	60 mA	70 mA	
AUX			
Tensione	24 V (18 … 30 V)	–	
Consumo di corrente max.	3 A	–	
Ingresso			
Numero	8		
Tensione d'alimentazione	da AUX	da ASi	
Alimentazione dei sensori	protetta contro il cortocircuito e il sovraccarico conformemente alla norma EN 61131-2		
Alimentazione dei sensori collegati – fino a +40 °C	max. 1 A	200 mA (5)	
Alimentazione dei sensori collegati – a +55 °C		150 mA (5)	
Alimentazione dei sensori collegati – a +70 °C		100 mA (5)	
Soglia di commutazione	U<5 V (low) U>15 V (high)		
Visualizzazione			
LED ASI/FLT 1 (rosso/verde)	verde: online rosso: offline giallo/rosso lampeggiante: indirizzo 0		
LED ASI/FLT 2 (rosso/verde)	verde: online rosso: offline giallo/rosso lampeggiante: indirizzo 0 rosso/verde lampeggiante: errore periferico (2) rosso lampeggiante: partecipante ASi 2 è spento perché partecipante ASi 1 è offline		
LED AUX (verde)	on: 24 V_{DC} AUX off: nessuna 24 V_{DC} AUX	–	
LEDs I1 ... In (giallo)	stato degli ingressi I1 ... I8		

Cod. art.	BWU2770	BWU2651	BWU2983
Ambiente			
Norme applicate	EN 61000-6-2 EN 61000-6-3 EN 61131-2 EN 60529		
Utilizzabile con un cavo AUX commutato a sicurezza passiva fino a SIL3/PLe.	no (3)	sì (6)	
Altitudine operativa	max. 2000 m		
Temperatura ambiente	-30 °C … +55 °C (fino a max. +70 °C) (4) (5)		
Temperatura di immagazzinamento	-25 °C … +85 °C		
Custodia	plastica, per montaggio su viti		
Grado di inquinamento	2		
Grado di protezione	IP67		
Condizioni di umidità	seconda EN 61131-2		
Carico d'urto ammissibili	30*g*, 11 ms, seconda EN 61131-2		
Sollecitazione a vibrazione ammissibili	5 ... 8 Hz 50 mm_{pp}/8 ... 500 Hz 6*g*, seconda EN 61131-2		
Tensione di isolamento	≥500 V		
Peso	200 g		
Dimensioni (L / A / P in mm)	60 / 151 / 31		

(1) Resistenza di loop: ≤150 Ω

(2) **Vedere tabella „Segnalazione d'errore periferico"**

(3) Il modulo non è adatto per l'impiego in percorsi con cavo AUX commutato a sicurezza passiva, poiché per il collegamento dei due potenziali ASi e AUX non si può presupporre un'esclusione di errori.

Se il modulo è alimentato da un cavo AUX non commutato, questo non influisce sulla valutazione della sicurezza dei percorsi con cavo AUX commutato a sicurezza passiva. In un circuito ASi, i percorsi con alimentazione dal cavo AUX commutato a sicurezza passiva e i percorsi con alimentazione dal potenziale AUX non commutato possono essere usati insieme.

(4) Temperatura ambiante di funzionamento massimo +55 °C secondo il certificato UL per utilizzazione negli USA e Canada.

(5)

BWU2651, BWU2983
Alimentazione dei sensori collegati (derating)

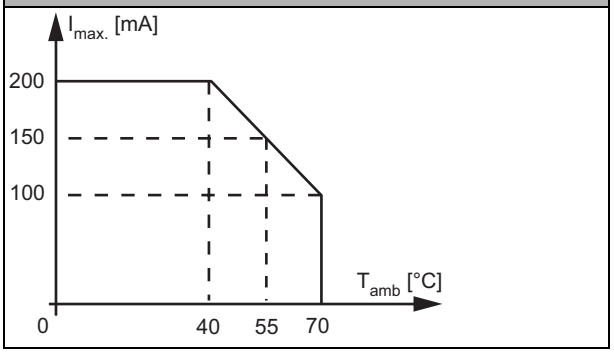

(6) Il modulo è adatto per l'impiego in percorsi passivamente sicuri, poiché non presenta alcun collegamento con un potenziale AUX.

Cod. art.	BWU3775	BWU3539	BWU3456	BWU3141
Dati generali				
Tipo di dispositivo	ingresso / uscita			
Collegamento				
Collegamento ASi/AUX	cavo profilato e perforazione di isolante			
Collegamento periferico	M12, cablaggio a Y			M12, cablaggio singolo
Lunghezza del cavo di collegamento	I/U: illimitato (1)			

Cod. art.		BWU3775	BWU3539	BWU3456	BWU3141
ASi					
Profilo		S-7.0.E ID1=F pre-impostato)	S-7.A.7 (ID1=7 fissato)		
Indirizzo		1 indirizzo singolo	1 indirizzo AB		
Profilo richiesto Master		≥M0	≥M4		
Da specifica ASi		2	3		
Tensione di funzionamento		30 V (18 … 31.6 V)			
Consumo di corrente max.		165 mA			
Consumo di corrente max. senza alimentazione dei sensori / dell'attuatore		45 mA			
AUX					
Tensione		24 V (18 … 30 V)			
Consumo di corrente max.		2 A			
Ingresso					
Numero		2			
Tensione d‘alimentazione		da ASi			
Alimentazione dei sensori		protetta contro il cortocircuito e il sovraccarico conformemente alla norma EN 61131-2			
Alimentazione dei sensori collegati	fino a +40 °C	120 mA (2)			
	a +55 °C	90 mA (2)			
	a +70 °C	60 mA (2)			
Soglia di commutazione		U<5 V (low) U>15 V (high)			
Uscita					
Numero		2			
Tensione d‘alimentazione		da AUX			
Uscita		protetta contro il cortocircuito e il sovraccarico conformemente alla norma EN 61131-2			
Corrente di uscita max.	fino a +40 °C	1 A per uscita, ∑(Out) 2 A (3)			
	a +55 °C	1 A per uscita, ∑(Out) 1,5 A (3)			
	a +70 °C	1 A per uscita, ∑(Out) 1 A (3)			
Visualizzazione					
LED ASI (verde)		on: tensione ASi ok lampeggiante: tensione ASi ok, invece errore periferico (4) od indirizzo 0 off: nessuna tensione ASi			
LED FLT/FAULT (rosso)		on: indirizzo 0 o offline lampeggiante: errore periferico (4) off: online			
LED AUX (verde)		on: 24 V_{DC} AUX off: nessuna 24 V_{DC} AUX			
LEDs I1, I2 (giallo)		stato degli ingressi I1, I2			
LEDs O1, O2 (giallo / rosso)		–		giallo: stato delle uscite O1, O2 rosso: sovraccarico	
LEDs O3, O4 (giallo / rosso)		giallo: stato delle uscite O3, O4 rosso: sovraccarico		–	

Cod. art.	BWU3775	BWU3539	BWU3456	BWU3141
Ambiente				
Norme applicate	EN 61000-6-2 EN 61000-6-3 EN 61131-2 EN 60529			
Utilizzabile con un cavo AUX commutato a sicurezza passiva fino a SIL3/PLe.	no (5)		sì (8)	
Altitudine operativa	max. 2000 m			
Temperatura ambiente	-30 °C … +55 °C (fino a max. +70 °C) (2) (3) (6)			
Temperatura di immagazzinamento	-25 °C … +85 °C			
Custodia	plastica, per montaggio su guida DIN o montaggio su viti (7)			
Grado di inquinamento	2			
Grado di protezione	IP67			
Condizioni di umidità	seconda EN 61131-2			
Carico d'urto ammissibili	30*g*, 11 ms, seconda EN 61131-2			
Sollecitazione a vibrazione ammissibili	5 ... 8 Hz 50 mm_{pp}/8 ... 500 Hz 6*g*, seconda EN 61131-2			
Tensione di isolamento	≥500 V			
Peso	100 g			
Dimensioni (L / A / P in mm)	45 / 80 / 42			

(1) Resistenza di loop: ≤150 Ω

(2)

BWU3141, BWU3456, BWU3539, BWU3775
Alimentazione dei sensori collegati (derating)

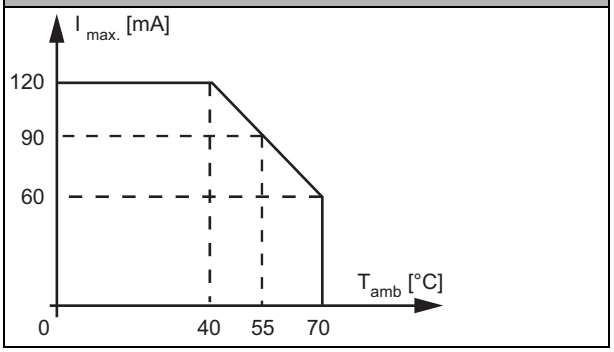

(3)

BWU3141, BWU3456, BWU3539, BWU3775
Corrente totale di uscita (derating)

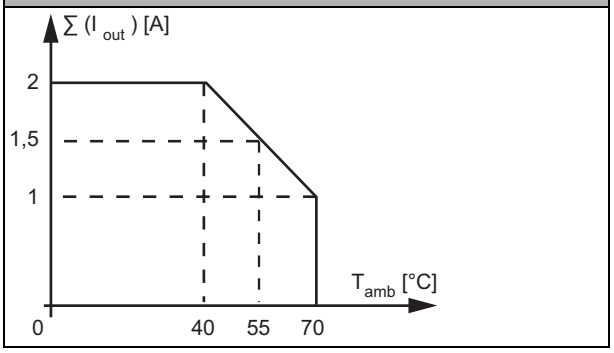

(4) **Vedere tabella „Segnalazione d'errore periferico"**

(5) Il modulo non è adatto per l'impiego in percorsi con cavo AUX commutato a sicurezza passiva, poiché per il collegamento dei due potenziali ASi e AUX non si può presupporre un'esclusione di errori.

Se il modulo è alimentato da un cavo AUX non commutato, questo non influisce sulla valutazione della sicurezza dei percorsi con cavo AUX commutato a sicurezza passiva. In un circuito ASi, i percorsi con alimentazione dal cavo AUX commutato a sicurezza passiva e i percorsi con alimentazione dal potenziale AUX non commutato possono essere usati insieme.

(6) Temperatura ambiante di funzionamento massimo +55 °C secondo il certificato UL per utilizzazione negli USA e Canada.

(7) Dipendente dalle basetta (vedi accessori). La basetta non è compresa nella fornitura.

(8) BWU3456 dal No.Ident. ≥18209; BWU3141 dal No.Ident. ≥18180; Il modulo è adatto per l'impiego in percorsi con cavo AUX commutato a sicurezza passiva, poiché per il collegamento dei due potenziali ASi e AUX si può presupporre un'esclusione di errori.

Cod. art.		BWU2767	BWU2547	BWU3887	BWU3240
Dati generali					
Tipo di dispositivo		ingresso / uscita			
Collegamento					
Collegamento ASi/AUX		cavo profilato e perforazione di isolante			
Collegamento periferico		M12, cablaggio misto		M12, cablaggio misto (ingressi/uscite invertiti)	M12, cablaggio misto
Lunghezza del cavo di collegamento		I/U: illimitato (1)			
ASi					
Profilo		S-7.A.E (ID1=7 pre-impostato)	S-7.A.7 (ID1=7 fissato)		
Indirizzo		1 indirizzo AB			
Profilo richiesto Master		≥M3	≥M4		
Da specifica ASi		3			
Tensione di funzionamento		30 V (18 … 31.6 V)			
Consumo di corrente max.		35 mA			165 mA
Consumo di corrente max. senza alimentazione dei sensori / dell'attuatore		35 mA			45 mA
AUX					
Tensione		24 V (18 … 30 V)			–
Consumo di corrente max.		3 A			–
Ingresso					
Numero		4			
Tensione d'alimentazione		da AUX			da ASi
Alimentazione dei sensori		protetta contro il cortocircuito e il sovraccarico conformemente alla norma EN 61131-2			
Alimentazione dei sensori collegati	fino a +40 °C	max. 1 A			∑ (In/Out) 120 mA (11)
	a +55 °C				∑ (In/Out) 90 mA (11)
	a +70 °C				∑ (In/Out) 60 mA (11)
Soglia di commutazione		U<5 V (low) U>15 V (high)			
Uscita					
Numero		2	4		
Tensione d'alimentazione		da AUX			da ASi
Uscita		protetta contro il cortocircuito e il sovraccarico conformemente alla norma EN 61131-2			
Corrente di uscita max.	fino a +40 °C	1 A per uscita, ∑(Out) 2 A	500 mA per uscita, ∑(Out) 2 A (8)		∑ (In/Out) 120 mA (11)
	a +55 °C		500 mA per uscita, ∑(Out) 1,5 A (8)		∑ (In/Out) 90 mA (11)
	a +70 °C		500 mA per uscita ∑(Out) 1 A (8)		∑ (In/Out) 60 mA (11)
Visualizzazione					
LED ASI (verde)		on: tensione ASi ok lampeggiante: tensione ASi ok, invece errore periferico (2) od indirizzo 0 off: nessuna tensione ASi			
LED FLT/FAULT (rosso)		on: indirizzo 0 o offline lampeggiante: errore periferico (4) off: online			
LED AUX (verde)		on: 24 V_{DC} AUX off: nessuna 24 V_{DC} AUX			–
LEDs I1 / O1 ... In / On (giallo)		stato degli ingressi/uscite I1 / O1 ...I4 / O4 ingresso **od** uscita è attivo (3)			

Cod. art.	BWU2767	BWU2547	BWU3887	BWU3240
Ambiente				
Norme applicate	EN 61000-6-2 EN 61000-6-3 EN 61131-2 EN 60529			
Utilizzabile con un cavo AUX commutato a sicurezza passiva fino a SIL3/PLe.	sì (4)	sì (9)	sì (10)	sì (12)
Altitudine operativa	max. 2000 m			
Temperatura ambiente	-30 °C … +55 °C (fino a max. +70 °C) (5) (6) (8) (11)			
Temperatura di immagazzinamento	-25 °C … +85 °C			
Custodia	plastica, per montaggio su guida DIN o montaggio su viti (7)			
Grado di inquinamento	2			
Grado di protezione	IP67			
Condizioni di umidità	seconda EN 61131-2			
Carico d'urto ammissibili	30*g*, 11 ms, seconda EN 61131-2			
Sollecitazione a vibrazione ammissibili	5 ... 8 Hz 50 mm_{pp}/8 ... 500 Hz 6*g*, seconda EN 61131-2			
Tensione di isolamento	≥500 V			
Peso	100 g			
Dimensioni (L / A / P in mm)	45 / 80 / 42			

(1) Resistenza di loop: ≤150 Ω

(2) **Vedere tabella „Segnalazione d'errore periferico"**

(3) **BWU2767:** I LED I3/O3 e I4/O4 indicano solamente gli stati degli ingressi I3 e I4, secondo l'effettiva assegnazione degli ingressi/uscite.

(4) BWU2767 dal No.Ident. ≥18851; Il modulo è adatto per l'impiego in percorsi con cavo AUX commutato a sicurezza passiva, poiché per il collegamento dei due potenziali ASi e AUX si può presupporre un'esclusione di errori.

(5) Campo di temperatura fino a -30 °C da Ident.No. ≥16388 (BWU2767).

(6) Temperatura ambiante di funzionamento massimo +55 °C secondo il certificato UL per utilizzazione negli USA e Canada.

(7) Dipendente dalle basetta (vedi accessori). La basetta non è compresa nella fornitura.

(8) **BWU2547, BWU3887:**
Corrente di uscita per alimentazione dei sensori >120 mA (derating)

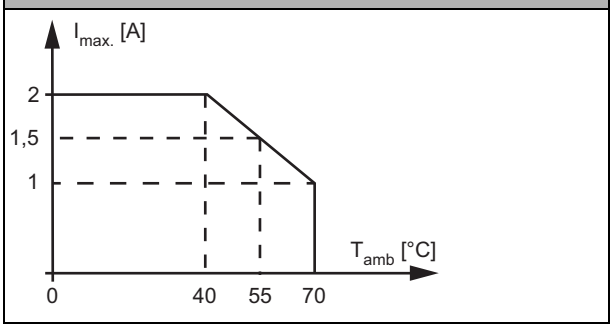

(9) BWU2547 dal No.Ident. ≥18173; Il modulo è adatto per l'impiego in percorsi con cavo AUX commutato a sicurezza passiva, poiché per il collegamento dei due potenziali ASi e AUX si può presupporre un'esclusione di errori.

(10) BWU3887 dal No.Ident. ≥18303; Il modulo è adatto per l'impiego in percorsi con cavo AUX commutato a sicurezza passiva, poiché per il collegamento dei due potenziali ASi e AUX si può presupporre un'esclusione di errori.

(11)

BWU3240
Alimentazione dei sensori collegati (derating)

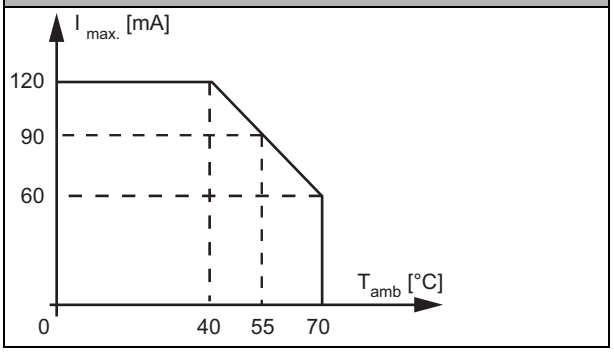

(12) Il modulo è adatto per l'impiego in percorsi passivamente sicuri, poiché non presenta alcun collegamento con un potenziale AUX.

Cod. art.		BWU2487	BWU3032	BWU3375	BWU3517
Dati generali					
Tipo di dispositivo		ingresso / uscita			
Collegamento					
Collegamento ASi/AUX		cavo profilato e perforazione di isolante			M12 (8)
Collegamento periferico		M12, cablaggio a Y			M12, cabagglio singolo
Lunghezza del cavo di collegamento		I/U: illimitato (1)			
ASi					
Profilo		S-7.A.7 (ID1=7 fissato)		S-7.A.0 (ID1=7 pre-impostato)	S-7.A.7 (ID1=7 fissato)
Indirizzo		1 indirizzo AB			
Profilo richiesto Master		≥M4		≥M3	≥M4
Da specifica ASi		3		2.1	3
Tensione di funzionamento		30 V (18 … 31.6 V)			
Consumo di corrente max.		165 mA	45 mA	165 mA	
Consumo di corrente max. senza alimentazione dei sensori / dell'attuatore		45 mA			
AUX					
Tensione		24 V (18 … 30 V)			
Consumo di corrente max.		2 A			
Ingresso					
Numero		4			2
Tensione d'alimentazione		da ASi	da AUX	da ASi	
Alimentazione dei sensori		protetta contro il cortocircuito e il sovraccarico conformemente alla norma EN 61131-2			
Alimentazione dei sensori collegati	fino a +40 °C	120 mA (2)	1 A	120 mA (2)	120 mA (9)
	a +55 °C	90 mA (2)		90 mA (2)	90 mA (9)
	a +70 °C	60 mA (2)		60 mA (2)	60 mA (9)
Soglia di commutazione		U<5 V (low) U>15 V (high)			
Uscita					
Numero		4		3	2
Tensione d'alimentazione		da AUX			
Uscita		protetta contro il cortocircuito e il sovraccarico conformemente alla norma EN 61131-2			
Corrente di uscita max.	fino a +40 °C	500 mA per uscita			1 A per uscita, ∑(Out) 2 A (10)
	a +55 °C				1 A per uscita, ∑(Out) 1,5 A (10)
	a +70 °C				1 A per uscita, ∑(Out)1 A (10)

Cod. art.	BWU2487	BWU3032	BWU3375	BWU3517
Visualizzazione				
LED ASI (verde)	on: tensione ASi ok lampeggiante: tensione ASi ok, invece errore periferico (3) od indirizzo 0 off: nessuna tensione ASi			
LED FLT/FAULT (rosso)	on: indirizzo 0 o offline lampeggiante: errore periferico (4) off: online			
LED AUX (verde)	on: 24 V_{DC} AUX off: nessuna 24 V_{DC} AUX			
LEDs I1 / I2 ... In/In+1 (giallo)	stato degli ingressi I1 / I2 ... I3 / I4: almeno 1 ingresso della coppia è attivo			stato degli ingressi I1, I2
LEDs O1/O2 ... On / On+1 (giallo)	stato delle uscite O1 / O2 ... O3 / O4: almeno 1 uscita della coppia è attiva		stato delle uscite O1 / O2 ... O3: almeno 1 uscita della coppia è attiva	–
LEDs O1/O2 (giallo / rosso)	–			giallo: stato delle uscite O1 / O2 rosso: sovraccarico
Ambiente				
Norme applicate	EN 61000-6-2 EN 61000-6-3 EN 61131-2 EN 60529			
Utilizzabile con un cavo AUX commutato a sicurezza passiva fino a SIL3/PLe.	sì (4)			no (11)
Altitudine operativa	max. 2000 m			
Temperatura ambiente	-30 °C … +55 °C (fino a max. +70 °C) (2) (5) (6)			-30 °C … +55 °C (fino a max. +70 °C) (9) (10) (6)
Temperatura di immagazzinamento	-25 °C … +85 °C			
Custodia	plastica, per montaggio su guida DIN o montaggio su viti (7)			
Grado di inquinamento	2			
Grado di protezione	IP67			
Condizioni di umidità	seconda EN 61131-2			
Carico d'urto ammissibili	30*g*, 11 ms, seconda EN 61131-2			
Sollecitazione a vibrazione ammissibili	5 ... 8 Hz 50 mm_{pp}/8 ... 500 Hz 6*g*, seconda EN 61131-2			
Tensione di isolamento	≥500 V			
Peso	100 g			
Dimensioni (L / A / P in mm)	45 / 80 / 42			

(1) Resistenza di loop: ≤150 Ω

(2)

BWU2487, BWU3375
Alimentazione dei sensori collegati (derating)

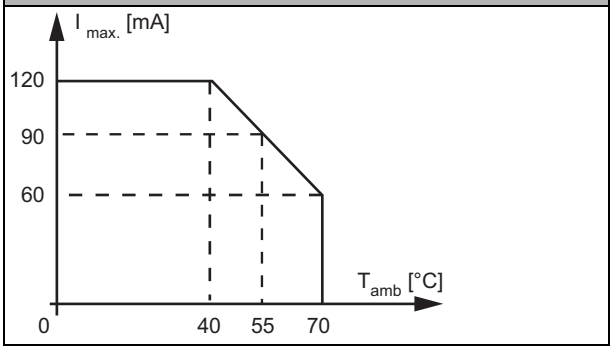

(3) **Vedere tabella „Segnalazione d'errore periferico"**

(4) BWU2487 dal No.Ident. ≥18369; BWU3032 dal No.Ident. ≥18285; BWU3375 dal No.Ident. ≥18403; Il modulo è adatto per l'impiego in percorsi con cavo AUX commutato a sicurezza passiva, poiché per il collegamento dei due potenziali ASi e AUX si può presupporre un'esclusione di errori.

(5) Campo di temperatura fino a -30 °C da Ident.No. ≥16381 (BWU3032).

(6) Temperatura ambiante di funzionamento massimo +55 °C secondo il certificato UL per utilizzazione negli USA e Canada.

(7) Dipendente dalle basetta (vedi accessori). La basetta non è compresa nella fornitura.

(8) **Protezione della linea:**
Se il modulo viene fornito con codifica A o B tramite un collegamento M12, può essere utilizzato solo con un carico di corrente di max. 4 A per pin in conformità alle norme IEC 61076-2-101 e IEC 61076-2-109. Si raccomanda una presa sicura. Questa limitazione non si applica ai moduli che vengono alimentati tramite cavi sagomati e tecnica a perforazione di isolante.

Collegamento ASi/AUX da M12

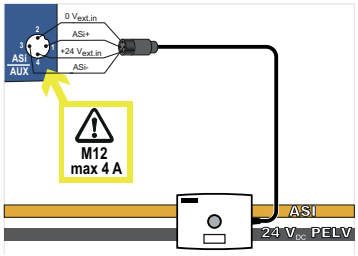

da cavo profilato e perforazione di isolante

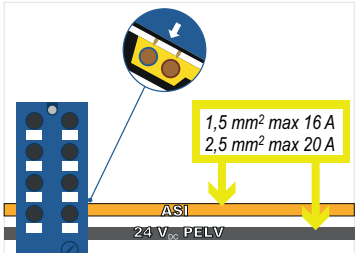

(9)

BWU3517
Alimentazione dei sensori collegati (derating)

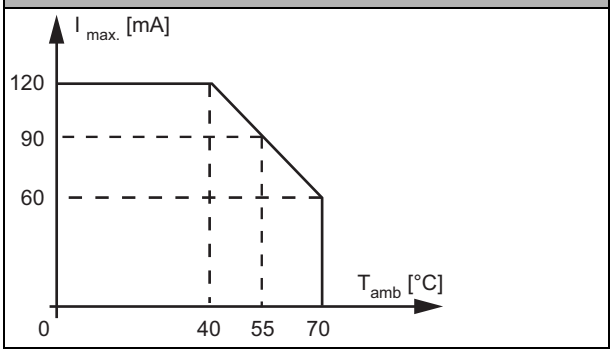

(10)

BWU3517
Corrente totale di uscita (derating)

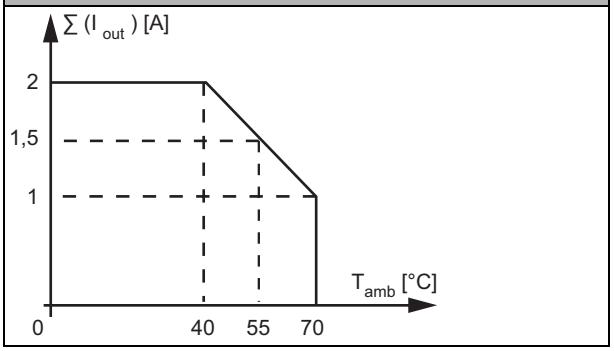

(11) Il modulo non è adatto per l'impiego in percorsi con cavo AUX commutato a sicurezza passiva, poiché per il collegamento dei due potenziali ASi e AUX non si può presupporre un'esclusione di errori.

Se il modulo è alimentato da un cavo AUX non commutato, questo non influisce sulla valutazione della sicurezza dei percorsi con cavo AUX commutato a sicurezza passiva. In un circuito ASi, i percorsi con alimentazione dal cavo AUX commutato a sicurezza passiva e i percorsi con alimentazione dal potenziale AUX non commutato possono essere usati insieme.

Cod. art.	BWU3496	BWU3540	BWU3426	BWU2626	BWU2617	BWU2684
Dati generali						
Tipo di dispositivo	ingresso / uscite					
Collegamento						
Collegamento ASi/AUX	cavo profilato e perforazione di isolante					
Collegamento periferico	M12, cablaggio singolo		M12, cablaggio a Y		M12,cablaggio singolo	
Lunghezza del cavo di collegamento	I/U: illimitato (1)					
ASi						
Profilo	S-7.A.0 (ID1=7 pre-impostato)	S-7.0.E (ID1=F pre-impostato)	S-7.A.7 (ID1=7 fissato)			S-7.0.E (ID1=F pre-impostato)
Indirizzo	1 indirizzo AB	1 indirizzo singolo	1 indirizzo AB			1 indirizzo singolo
Tensione di funzionamento	≥M3	≥M0	≥M4			≥M0
Profilo richiesto Master	2.1	2.0	3.0			2.0
Da specifica ASi	30 V (18 … 31.6 V)					
Consumo di corrente max.	165 mA					
Consumo di corrente max. senza alimentazione dei sensori / dell'attuatore	45 mA					
AUX						
Tensione	24 V (18 … 30 V)					
Consumo di corrente max.	6 A	8 A		3 A		
Ingresso						
Numero	4					
Tensione d‘alimentazione	da ASi					
Alimentazione dei sensori	protetta contro il cortocircuito e il sovraccarico conformemente alla norma EN 61131-2					
Alimentazione dei sensori collegati – fino a +40 °C	120 mA (2)					
Alimentazione dei sensori collegati – a +55 °C	100 mA (2)					
Alimentazione dei sensori collegati – a +70 °C	80 mA (2)					
Soglia di commutazione	U<5 V (low) U>15 V (high)					
Uscita						
Numero	3	4				
Tensione d‘alimentazione	da AUX					
Uscita	protetta contro il cortocircuito e il sovraccarico conformemente alla norma EN 61131-2					
Corrente di uscita max. – fino a +40 °C	2 A per uscita, ∑ (Out) 6 A (3)	2 A per uscita, ∑ (Out) 8 A (3)		1 A per uscita, ∑ (Out) 3 A (7)		
Corrente di uscita max. – a +55 °C	1,5 A per uscita, ∑ (Out) 4,5 A (3)	1,5 A per uscita, ∑ (Out) 6 A (3)				
Corrente di uscita max. – a +70 °C	1 A per uscita, ∑ (Out) 3 A (3)	1 A per uscita, ∑ (Out) 4 A (3)		1 A per uscita, ∑ (Out) 2 A (8)		
Visualizzazione						
LED ASI (verde)	on: tensione ASi ok lampeggiante: tensione ASi ok, invece errore periferico (4) od indirizzo 0 off: nessuna tensione ASi					
LED FLT/FAULT (rosso)	on: indirizzo 0 o offline lampeggiante: errore periferico (3) off: online					
LED AUX (verde)	on: 24 V_{DC} AUX off: nessuna 24 V_{DC} AUX					
LEDs I1 ... In (giallo)	stato degli ingressi I1 ... I4					
LEDs O1 ... On (giallo)	stato delle uscite O1 ... O3	stato delle uscite O1 ... O4	–			stato delle uscite O1 ... O4
LEDs O1 ... On (giallo /rosso)	–		giallo: stato delle uscite O1 ... O4 rosso: sovraccarico			–

Cod. art.	BWU3496	BWU3540	BWU3426	BWU2626	BWU2617	BWU2684
Ambiente						
Norme applicate	EN 61000-6-2 EN 61000-6-3 EN 61131-2 EN 60529					
Utilizzabile con un cavo AUX commutato a sicurezza passiva fino a SIL3/PLe.	sì (5)					
Altitudine operativa	max. 2000 m					
Temperatura ambiente	-30 °C … +55 °C (fino a max. +70 °C) (2) (3) (6) (8)					
Temperatura di immagazzinamento	-30 °C … +85 °C					
Custodia	plastica, per montaggio su viti					
Grado di inquinamento	2					
Grado di protezione	IP67					
Condizioni di umidità	seconda EN 61131-2					
Carico d‘urto ammissibili	30*g*, 11 ms, seconda EN 61131-2					
Sollecitazione a vibrazione ammissibili	5 ... 8 Hz 50 mm_{pp}/8 ... 500 Hz 6*g*, seconda EN 61131-2					
Tensione di isolamento	≥500 V					
Peso	200 g					
Dimensioni (L / A / P in mm)	60 / 151 / 31					

(1) Resistenza di loop: ≤150 Ω

(2)

BWU2617, BWU2626, BWU3426, BWU2684, BWU3496, BWU3540
Alimentazione dei sensori collegati (derating)

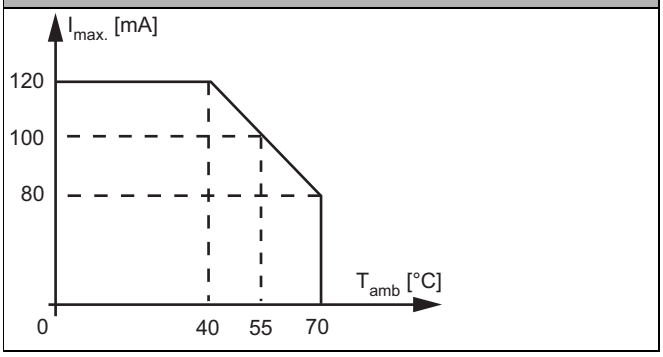

(3)

BWU3426, BWU3496, BWU3540
corrente delle uscite per uscita (derating)

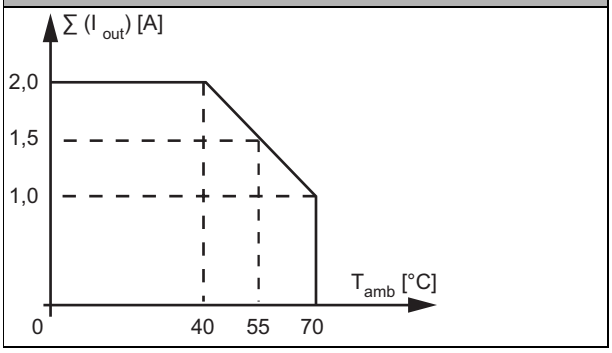

(4) **Vedere tabella „Segnalazione d’errore periferico“**

(5) BWU3496 dal No.Ident. ≥16960; BWU3540 dal No.Ident. ≥17247; BWU3426 dal No.Ident. ≥17830; BWU2617 dal No.Ident. ≥16955; BWU2684 dal No.Ident. ≥17245; Il modulo è adatto per l'impiego in percorsi con cavo AUX commutato a sicurezza passiva, poiché per il collegamento dei due potenziali ASi e AUX si può presupporre un'esclusione di errori.

(6) Temperatura ambiante di funzionamento massimo +55 °C secondo il certificato UL per utilizzazione negli USA e Canada.

(7)

BWU2617, BWU2626, BWU2684
Corrente totale di uscita (derating)

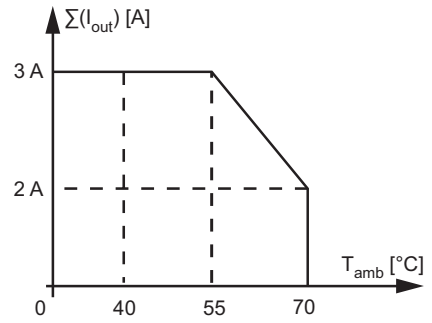

Cod. art.		BWU3510	BWU2810	BWU2645
Dati generali				
Tipo di dispositivo		ingresso / uscite		
Collegamento				
Collegamento ASi/AUX		cavo profilato e perforazione di isolante		M12 (6)
Collegamento periferico		M12, cablaggio a Y	M12,cablaggio singolo	
Lunghezza del cavo di collegamento		I/U: illimitato (1)		
ASi				
Profilo		S-7.A.7 (ID1=7 fissato)		
Indirizzo		1 indirizzo AB		
Tensione di funzionamento		≥M4		
Profilo richiesto Master		3.0		
Da specifica ASi		30 V (18 … 31.6 V)		
Consumo di corrente max.		35 mA		
Consumo di corrente max. senza alimentazione dei sensori / dell'attuatore		35 mA		
AUX				
Tensione		24 V (18 … 30 V)		
Consumo di corrente max.		3 A		
Ingresso				
Numero		4		
Tensione d‘alimentazione		da AUX		
Alimentazione dei sensori		protetta contro il cortocircuito e il sovraccarico conformemente alla norma EN 61131-2		
Alimentazione dei sensori collegati	fino a +40 °C	max. 1 A		
	a +55 °C			
	a +70 °C			
Soglia di commutazione		U<5 V (low) U>15 V (high)		
Uscita				
Numero		4		
Tensione d‘alimentazione		da AUX		
Uscita		protetta contro il cortocircuito e il sovraccarico conformemente alla norma EN 61131-2		
Corrente di uscita max.	fino a +40 °C	1 A per uscita, ∑ (Out) 3 A (2)		
	a +55 °C			
	a +70 °C	1 A per uscita, ∑ (Out) 2 A (2)		

Cod. art.	BWU3510	BWU2810	BWU2645
Visualizzazione			
LED ASI (verde)	on: tensione ASi ok lampeggiante: tensione ASi ok, invece errore periferico (3) od indirizzo 0 off: nessuna tensione ASi		
LED FLT/FAULT (rosso)	on: indirizzo 0 o offline lampeggiante: errore periferico (3) off: online		
LED AUX (verde)	on: 24 V_{DC} AUX off: nessuna 24 V_{DC} AUX		
LEDs I1 ... In (giallo)	stato degli ingressi I1 ... I4		
LEDs O1 ... On (giallo /rosso)	giallo: stato delle uscite O1 ... O4 rosso: sovraccarico		
Ambiente			
Norme applicate	EN 61000-6-2 EN 61000-6-3 EN 61131-2 EN 60529		
Utilizzabile con un cavo AUX commutato a sicurezza passiva fino a SIL3/PLe.	sì (4)		no (7)
Altitudine operativa	max. 2000 m		
Temperatura ambiente	-30 °C … +55 °C (fino a max. +70 °C) (2) (5)		
Temperatura di immagazzinamento	-30 °C … +85 °C		
Custodia	plastica, per montaggio su viti		
Grado di inquinamento	2		
Grado di protezione	IP67		
Condizioni di umidità	seconda EN 61131-2		
Carico d'urto ammissibili	30*g*, 11 ms, seconda EN 61131-2		
Sollecitazione a vibrazione ammissibili	5 ... 8 Hz 50 mm_{pp}/8 ... 500 Hz 6*g*, seconda EN 61131-2		
Tensione di isolamento	≥500 V		
Peso	200 g		
Dimensioni (L / A / P in mm)	60 / 151 / 31		

(1) Resistenza di loop: ≤150 Ω

(2)

BWU2645, BWU2810, BWU3510
Corrente totale di uscita (derating)

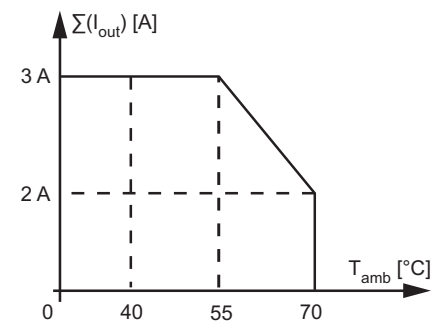

(3) **Vedere tabella „Segnalazione d'errore periferico"**

(4) BWU3510 dal No.Ident. ≥18000; BWU2810 dal No.Ident. ≥17248; BWU2645 dal No.Ident. ≥17249; Il modulo è adatto per l'impiego in percorsi con cavo AUX commutato a sicurezza passiva, poiché per il collegamento dei due potenziali ASi e AUX si può presupporre un'esclusione di errori.

(5) Temperatura ambiante di funzionamento massimo +55 °C secondo il certificato UL per utilizzazione negli USA e Canada.

(6) **Protezione della linea:**
Se il modulo viene fornito con codifica A o B tramite un collegamento M12, può essere utilizzato solo con un carico di corrente di max. 4 A per pin in conformità alle norme IEC 61076-2-101 e IEC 61076-2-109. Si raccomanda una presa sicura. Questa limitazione non si applica ai moduli che vengono alimentati tramite cavi sagomati e tecnica a perforazione di isolante.

Collegamento ASi/AUX da M12

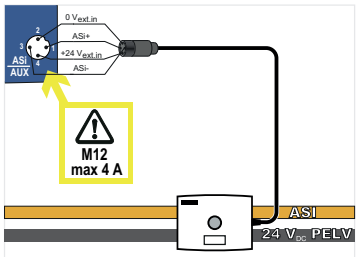

da cavo profilato e perforazione di isolante

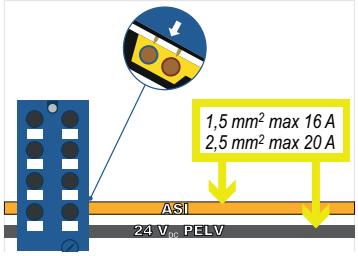

(7) Il modulo non è adatto per l'impiego in percorsi con cavo AUX commutato a sicurezza passiva, poiché per il collegamento dei due potenziali ASi e AUX non si può presupporre un'esclusione di errori.

Se il modulo è alimentato da un cavo AUX non commutato, questo non influisce sulla valutazione della sicurezza dei percorsi con cavo AUX commutato a sicurezza passiva. In un circuito ASi, i percorsi con alimentazione dal cavo AUX commutato a sicurezza passiva e i percorsi con alimentazione dal potenziale AUX non commutato possono essere usati insieme.

Cod. art.		BWU3892	BWU2619	BWU2652
Dati generali				
Tipo di dispositivo		ingresso / uscita		uscita
Collegamento				
Collegamento ASi/AUX		cavo profilato e perforazione di isolante		
Collegamento periferico		M12, cablaggio a Y		
Lunghezza del cavo di collegamento		I/U: illimitato (1)		
ASi				
Profilo		PP 1: S-7.A.7 (ID1=7 fissato), PP 2: S-7.A.7 (ID1=6 pre-impostato)		
Indirizzo		2 indirizzi AB		
Tensione di funzionamento		≥M4		
Profilo richiesto Master		3		
Da specifica ASi		30 V (18 … 31.6 V)		
Consumo di corrente max.		70 mA	270 mA	
Consumo di corrente max. senza alimentazione dei sensori / dell'attuatore		70 mA		
AUX				
Tensione		24 V (18 … 30 V)		
Consumo di corrente max.		7 A	6 A	
Ingresso				
Numero		8		–
Tensione d'alimentazione		da AUX	da ASi	–
Alimentazione dei sensori		protetta contro il cortocircuito e il sovraccarico conformemente alla norma EN 61131-2		
Alimentazione dei sensori collegati	fino a +40 °C	1 A (2)	200 mA (7)	–
	a +55 °C		150 mA (7)	–
	a +70 °C	0,5 A	100 mA (7)	–
Soglia di commutazione		U<5 V (low) U>15 V (high)		–

Cod. art.		BWU3892	BWU2619	BWU2652
Uscita				
Numero		8		
Tensione d'alimentazione		da AUX		
Uscita		protetta contro il cortocircuito e il sovraccarico conformemente alla norma EN 61131-2		
Corrente di uscita max.	fino a +40 °C	1 A per uscita ∑ (O1...O4) 3 A + ∑ (O5...O8) 3 A (3)		1 A per uscita ∑ (O1...O4) 3 A + ∑ (O5...O8) 3 A (8)
	a +55 °C	1 A per uscita ∑ (O1...O4) 1,625 A + ∑ (O5...O8) 1,625 A (3)		
	a +70 °C	0,25 A per uscita ∑ (O1...O4) 0,25 A + ∑ (O5...O8) 0,25 A (3)		1 A per uscita ∑ (O1...O4) 2 A + ∑ (O5...O8) 2 A (8)
Visualizzazione				
LED ASI/FLT 1 (rosso/verde)		verde: online rosso: offline giallo/rosso lampeggiante: indirizzo 0		
LED ASI/FLT 2 (rosso/verde)		verde: online rosso: offline giallo/rosso lampeggiante: indirizzo 0 rosso/verde lampeggiante: errore periferico (4) rosso lampeggiante: partecipante ASi 2 è spento perché partecipante ASi 1 è offline		
LED AUX (verde)		on: 24 V_{DC} AUX off: nessuna 24 V_{DC} AUX		
LEDs I1 / I2 ... In/In+1 (giallo)		stato degli ingressi I1 / I2 ... I7 / I8: almeno 1 ingresso della coppia è attivo		
LEDs O1 ... On (giallo /rosso)		–		giallo: stato delle uscite O1 ... O8 rosso: sovraccarico
LEDs O1/O2 ... On / On+1(giallo)		stato delle uscite O1 / O2 ... O7 / O8: almeno 1 uscita della coppia è attiva		–
Ambiente				
Norme applicate		EN 61000-6-2 EN 61000-6-3 EN 61131-2 EN 60529		
Utilizzabile con un cavo AUX commutato a sicurezza passiva fino a SIL3/PLe.		no (5)		sì (9)
Altitudine operativa		max. 2000 m		
Temperatura ambiente		-30 °C … +55 °C (fino a max. +70 °C) (3) (6) (7) (8)		
Temperatura di immagazzinamento		-30 °C … +85 °C		
Custodia		plastica, per montaggio su viti		
Grado di inquinamento		2		
Grado di protezione		IP67		
Condizioni di umidità		seconda EN 61131-2		
Carico d'urto ammissibili		30*g*, 11 ms, seconda EN 61131-2		
Sollecitazione a vibrazione ammissibili		5 ... 8 Hz 50 mm_{pp}/8 ... 500 Hz 6*g*, seconda EN 61131-2		
Tensione di isolamento		≥500 V		
Peso		200 g		
Dimensioni (L / A / P in mm)		60 / 151 / 31		

(1) Resistenza di loop: ≤150 Ω

(2)

BWU3892
Alimentazione dei sensori collegati (derating)

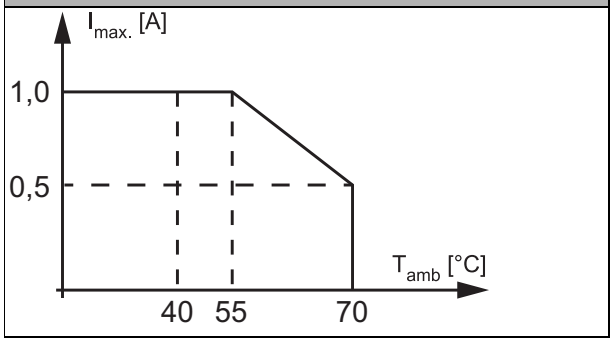

(3)

BWU2619, BWU3892
Corrente totale di uscita (derating)

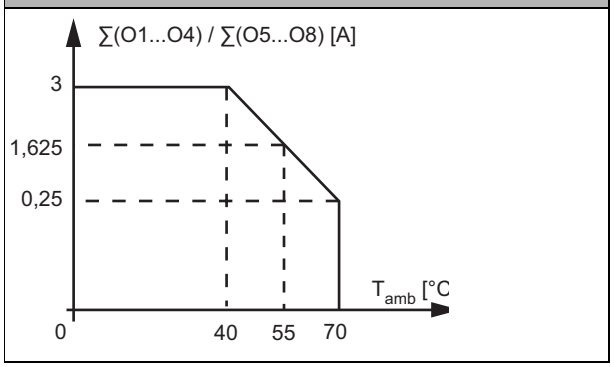

(4) **Vedere tabella „Segnalazione d'errore periferico"**

(5) Il modulo non è adatto per l'impiego in percorsi con cavo AUX commutato a sicurezza passiva, poiché per il collegamento dei due potenziali ASi e AUX non si può presupporre un'esclusione di errori.

Se il modulo è alimentato da un cavo AUX non commutato, questo non influisce sulla valutazione della sicurezza dei percorsi con cavo AUX commutato a sicurezza passiva. In un circuito ASi, i percorsi con alimentazione dal cavo AUX commutato a sicurezza passiva e i percorsi con alimentazione dal potenziale AUX non commutato possono essere usati insieme.

(6) Temperatura ambiente di funzionamento massimo +55 °C secondo il certificato UL per utilizzazione negli USA e Canada.

(7)

BWU2619
Alimentazione dei sensori collegati (derating)

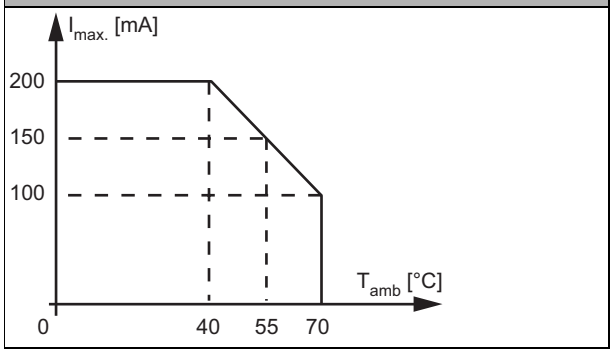

(8)

BWU2652
Corrente totale di uscita (derating)

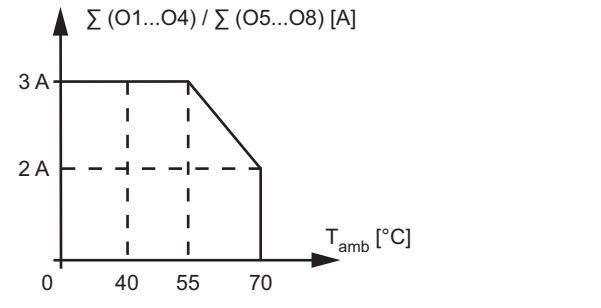

(9) BWU2652 dal No.Ident. ≥18263; Il modulo è adatto per l'impiego in percorsi con cavo AUX commutato a sicurezza passiva, poiché per il collegamento dei due potenziali ASi e AUX si può presupporre un'esclusione di errori.

Cod. art.		BWU2713	BWU2594	BWU2728
Dati generali				
Tipo di dispositivo		uscita		
Collegamento				
Collegamento ASi/AUX		cavo profilato e perforazione di isolante		
Collegamento periferico		M12, circuito elettrico Y		
Lunghezza del cavo di collegamento		I/U: illimitato (1)		
ASi				
Profilo		S-7.F.E (ID1=F pre-impostato)	S-7.A.7 (ID1=7 fissato)	
Indirizzo		1 indirizzo singolo	1 indirizzo AB	
Tensione di funzionamento		≥M0	≥M4	
Profilo richiesto Master		2	3	
Da specifica ASi		30 V (18 … 31.6 V)		
Consumo di corrente max.		35 mA		
Consumo di corrente max. senza alimentazione dei sensori / dell'attuatore		35 mA		
AUX				
Tensione		24 V (18 … 30 V)		
Consumo di corrente max.		3 A		8 A
Uscita				
Numero		4		
Tensione d‘alimentazione		da AUX		
Uscita		protetta contro il cortocircuito e il sovraccarico conformemente alla norma EN 61131-2		
Corrente di uscita max.	fino a +40 °C	1 A per uscita ∑ (Out) 3 A (2)		2 A per uscita ∑ (Out) 3 A (9) (10)
	a +55 °C			2 A per uscita ∑ (Out) 4 A (9) (10)
	a +70 °C	1 A per uscita ∑ (Out) 2 A (2)		–

Cod. art.	BWU2713	BWU2594	BWU2728
Visualizzazione			
LED ASI (verde)	on: tensione ASi ok lampeggiante: tensione ASi ok, invece errore periferico (3) od indirizzo 0 off: nessuna tensione ASi		
LED FLT/FAULT (rosso)	on: indirizzo 0 o offline lampeggiante: errore periferico (3) off: online		
LED ASI/FLT 1 (rosso/verde)	–		
LED ASI/FLT 2 (rosso/verde)	–		
LED AUX (verde)	on: 24 V_{DC} AUX off: nessuna 24 V_{DC} AUX		
LEDs O1 ... On (giallo /rosso)	giallo: stato delle uscite O1 ... O4 rosso: sovraccarico		
Ambiente			
Norme applicate	EN 61000-6-2 EN 61000-6-3 EN 61131-2 EN 60529		
Utilizzabile con un cavo AUX commutato a sicurezza passiva fino a SIL3/PLe.	sì (4)	sì (8)	sì (11)
Altitudine operativa	max. 2000 m		
Temperatura ambiente	-30 °C … +55 °C (fino a max. +70 °C) (2) (5) (9)		
Temperatura di immagazzinamento	-30 °C … +85 °C		
Custodia	plastica, per montaggio su guida DIN o montaggio su viti (6)		
Grado di inquinamento	2		
Grado di protezione	IP67 (7)		
Condizioni di umidità	seconda EN 61131-2		
Carico d'urto ammissibili	30*g*, 11 ms, seconda EN 61131-2		
Sollecitazione a vibrazione ammissibili	5 ... 8 Hz 50 mm_{pp}/8 ... 500 Hz 6*g*, seconda EN 61131-2		
Tensione di isolamento	≥500 V		
Peso	100 g		
Dimensioni (L / A / P in mm)	45 / 80 / 42		

(1) Resistenza di loop: ≤150 Ω

(2)

BWU2594, BWU2713,
Corrente totale di uscita (derating)

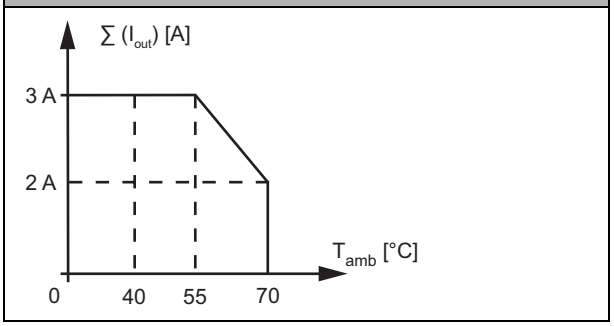

(3) **Vedere tabella „Segnalazione d'errore periferico"**

(4) BWU2713 dal No.Ident. ≥18595; Il modulo è adatto per l'impiego in percorsi con cavo AUX commutato a sicurezza passiva, poiché per il collegamento dei due potenziali ASi e AUX si può presupporre un'esclusione di errori.

(5) Temperatura ambiante di funzionamento massimo +55 °C secondo il certificato UL per utilizzazione negli USA e Canada.

(6) Dipendente dalle basetta (vedi accessori). La basetta non è compresa nella fornitura.

(7) La classe di protezione IP67 può essere raggiunta solo se tutte le connessioni aperte sono protette da tappi di protezione adeguati con la stessa classe di protezione (vedi accessori).

(8) BWU2594 dal No.Ident. ≥18600; Il modulo è adatto per l'impiego in percorsi con cavo AUX commutato a sicurezza passiva, poiché per il collegamento dei due potenziali ASi e AUX si può presupporre un'esclusione di errori.

(9)

BWU2728
Corrente totale di uscita (derating)

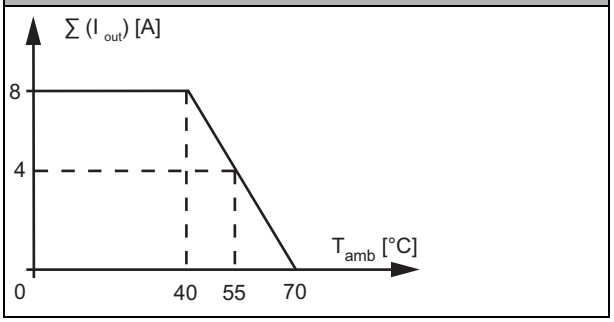

(10) Per alimentare utilizzatori con consumo di corrente superiore a 2 A, si possono combinare insieme 2 o più uscite. In questo caso, i bit di dati delle uscite combinate devono essere attivati contemporaneamente.

(11) BWU2728 dal No.Ident. ≥17399; Il modulo è adatto per l'impiego in percorsi con cavo AUX commutato a sicurezza passiva, poiché per il collegamento dei due potenziali ASi e AUX si può presupporre un'esclusione di errori.

Disegni in scala

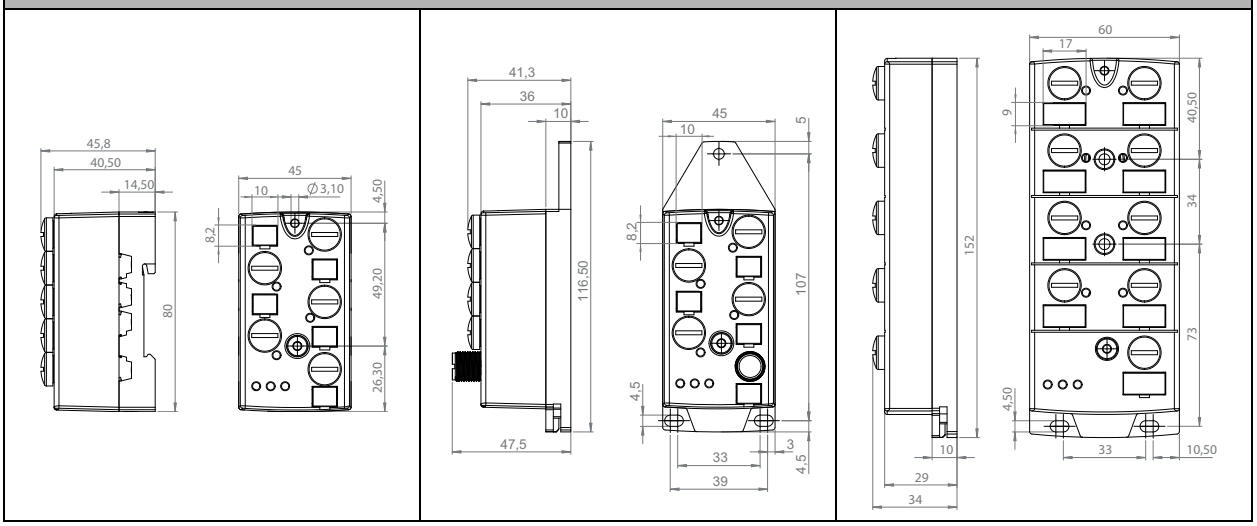

Specifiche UL (UL508) **BWU2547, BWU2552, BWU2594, BWU2617, BWU2619, BWU2620, BWU2626, BWU3426, BWU2645, BWU2651, BWU2652, BWU2684, BWU2713, BWU2725, BWU2728, BWU2767, BWU2770, BWU2810, BWU2983, BWU3032, BWU3077, BWU3141, BWU3240, BWU3375, BWU3539, BWU3457, BWU3456, BWU3496, BWU3510, BWU3517, BWU3540, BWU3556, BWU3775, BWU3887, BWU3892**	
Protezione esterna	Una fonte di tensione isolata con una tensione ≤30 V_{DC} deve essere protetta con un fusibile di 3 A. Ciò non è necessario quando si utilizza un alimentatore class 2.
In generale	Il marchio UL non comprende il controllo di sicurezza da parte di Underwriters Laboratories Inc.

Cod. art.	Segnalazione d'errore periferico		
	Sovraccarico alimentazione dei sensori	Corto circuito in uscita	Nessuna tensione AUX
BWU2487	●	–	–
BWU2547	–	–	●
BWU2552	●	–	–
BWU2594	●	●	●
BWU2617	●	●	–
BWU2619	●	●	–
BWU2620	●	–	–
BWU2626	●	●	–
BWU3426	●	–	–
BWU2645	●	●	–
BWU2651	●	–	–
BWU2652	●	●	●
BWU2684	●	●	–
BWU2713	●	●	●
BWU2725	●	–	●
BWU2728	●	●	●
BWU2767	●	–	●
BWU2770	●	–	●
BWU2810	●	●	–
BWU2983	●	–	–
BWU3032	●	–	–
BWU3077	●	–	–
BWU3141	●	●	●
BWU3240	●	–	–
BWU3375	●	–	–
BWU3539	●	●	–
BWU3457	●	–	–
BWU3456	●	●	●
BWU3496	●	–	–
BWU3510	●	●	–
BWU3517	●	●	●
BWU3540	●	–	–
BWU3556	●	–	–
BWU3775	●	●	–
BWU3887	–	–	●
BWU3892	●	●	–

Programmazione	Bit di dati ASi			
Bit	**D3**	**D2**	**D1**	**D0**
	ingresso			
BWU2487 / BWU2547 / BWU2552 / BWU2617 / BWU2620 / BWU2626 / BWU3426 / BWU2645 / BWU2684 / BWU2725 / BWU2767 / BWU2810 / BWU3032 / BWU3077 / BWU3240 / BWU3375 / BWU3496 / BWU3510 / BWU3556 / BWU3540 / BWU3457 / BWU3887	I4	I3	I2	I1
BWU3141 / BWU3456 / BWU3539 / BWU3517 / BWU3775	–	–	I2	I1
BWU2619 / BWU2651 / BWU2770 / BWU2983 / BWU3892	Partecipante ASi 1: I4	Partecipante ASi 1: I3	Partecipante ASi 1: I2	Partecipante ASi 1: I1
	Partecipante ASi 2: I8	Partecipante ASi 2: I7	Partecipante ASi 2: I6	Partecipante ASi 2: I5
	uscita			
BWU2487 / BWU2547 / BWU2594 / BWU2617 / BWU2626 / BWU3426 / BWU2645 / BWU2684 / BWU2713 / BWU2728 / BWU2810 / BWU3032 / BWU3240 / BWU3510 / BWU3540 / BWU3887	O4	O3	O2	O1
BWU2767 / BWU3141/ BWU3456 / BWU3517	–	–	O2	O1
BWU3539 / BWU3775	O4	O3	–	–
BWU3375 / BWU3496	–	O3	O2	O1
BWU2619 / BWU2652 / BWU3892	Partecipante ASi 1: O4	Partecipante ASi 1: O3	Partecipante ASi 1: O2	Partecipante ASi 1: O1
	Partecipante ASi 2: O8	Partecipante ASi 2: O7	Partecipante ASi 2: O6	Partecipante ASi 2: O5

Programmazione	Bit dei parametri			
Bit	**P3**	**P2**	**P1**	**P0**
BWU2652	non utilizzato	0= On / 1= Off (modo I/O sincrono)	–	non utilizzato, watchdog è sempre attivo
BWU2594 / BWU2713				0= Off / 1= On (watchdog)
BWU2728			0= Off / 1= On (errore periferica, se AUX manca)	
BWU2487 / BWU2547 / BWU2617 / BWU2626 / BWU3426 / BWU2645 / BWU2684 / BWU2767 / BWU2810 / BWU3032 / BWU3141 / BWU3240 / BWU3375 / BWU3456 / BWU3510 BWU3539 / BWU3496 / BWU3517 / BWU3540 / BWU3775 / BWU3887			0= On / 1= Off (filtro ingresso di dati 128 µs)	
BWU2552 / BWU2620 / BWU2651 / BWU2725 / BWU2770 / BWU2983 / BWU3077 / BWU3556 / BWU3457				0= Off / 1= On (errore periferica)
BWU2619 / BWU3892				non utilizzato, watchdog è sempre attivo

Assegnazione dei pin

Nome del segnale	Descrizione
Ix	ingresso digitale x
Ox	uscita digitale x
24 $V_{ext\ out}$	alimentatore, generato da tensione esterna, polo positivo (AUX, alimentazione attuatori)
0 $V_{ext\ out}$	alimentatore, generato da tensione esterna, polo negativo (AUX, alimentazione attuatori)
24 $V_{out\ of\ ASi}$	alimentatore, generato da ASi, polo positivo (alimentazione sensori)
0 $V_{out\ of\ ASi}$	alimentatore, generato da ASi, polo negativo (alimentazione sensori)
24 $V_{ext\ in}$	connessione al tensione esterna 24 V, polo positivo (AUX, alimentazione attuatori)
0 $V_{ext\ in}$	connessione al tensione esterna 24 V, polo negativo (AUX, alimentazione attuatori)
ASi +, ASi -	connessione al bus ASi
n.c. (not connected)	non collegato

Connessione

Cod. art.	Connessione M12	Nome	Pin1	Pin2	Pin3	Pin4	Pin5
BWU3141	X1	I1	24 $V_{out\ of\ ASi}$	n.c.	0 $V_{out\ of\ ASi}$	I1	n.c.
	X2	O1	24 $V_{ext\ out}$	n.c.	0 $V_{ext\ out}$	O1	n.c.
	X3	I2	24 $V_{out\ of\ ASi}$	n.c.	0 $V_{out\ of\ ASi}$	I2	n.c.
	X4	O2	24 $V_{ext\ out}$	n.c.	0 $V_{ext\ out}$	O2	n.c.
	ADDR (salvapunte)	Connettore per spina di indirizzamento ASi-3					
BWU3456	X1	I1	24 $V_{out\ of\ ASi}$	I2	0 $V_{out\ of\ ASi}$	I1	n.c.
	X2	O1	24 $V_{ext\ out}$	O2	0 $V_{ext\ out}$	O1	n.c.
	X3	I2	24 $V_{out\ of\ ASi}$	n.c.	0 $V_{out\ of\ ASi}$	I2	n.c.
	X4	O2	24 $V_{ext\ out}$	n.c.	0 $V_{ext\ out}$	O2	n.c.
	ADDR salvapunte)	Connettore per spina di indirizzamento ASi-3					
BWU3539 BWU3775	X1	I1	24 $V_{out\ of\ ASi}$	I2	0 $V_{out\ of\ ASi}$	I1	n.c.
	X2	O3	24 $V_{ext\ out}$	O4	0 $V_{ext\ out}$	O3	n.c.
	X3	I2	24 $V_{out\ of\ ASi}$	n.c.	0 $V_{out\ of\ ASi}$	I2	n.c.
	X4	O4	24 $V_{ext\ out}$	n.c.	0 $V_{ext\ out}$	O4	n.c.
	ADDR (salvapunte)	Connettore per spina di indirizzamento ASi-3					
BWU2487	X1	I1/I2	24 $V_{out\ of\ ASi}$	I2	0 $V_{out\ of\ ASi}$	I1	n.c.
	X2	O1/O2	24 $V_{ext\ out}$	O2	0 $V_{ext\ out}$	O1	n.c.
	X3	I3/I4	24 $V_{out\ of\ ASi}$	I4	0 $V_{out\ of\ ASi}$	I3	n.c.
	X4	O3/O4	24 $V_{ext\ out}$	O4	0 $V_{ext\ out}$	O3	n.c.
	ADDR (salvapunte)	Connettore per spina di indirizzamento ASi-3					
BWU3032	X1	I1/I2	24 $V_{ext\ out}$	I2	0 $V_{ext\ out}$	I1	n.c.
	X2	O1/O2	24 $V_{ext\ out}$	O2	0 $V_{ext\ out}$	O1	n.c.
	X3	I3/I4	24 $V_{ext\ out}$	I4	0 $V_{ext\ out}$	I3	n.c.
	X4	O3/O4	24 $V_{ext\ out}$	O4	0 $V_{ext\ out}$	O3	n.c.
	ADDR (salvapunte)	Connettore per spina di indirizzamento ASi-3					
BWU3375	X1	I1/I2	24 $V_{out\ of\ ASi}$	I2	0 $V_{out\ of\ ASi}$	I1	n.c.
	X2	O1/O2	24 $V_{ext\ out}$	O2	0 $V_{ext\ out}$	O1	n.c.
	X3	I3/I4	24 $V_{out\ of\ ASi}$	I4	0 $V_{out\ of\ ASi}$	I3	n.c.
	X4	O3	24 $V_{ext\ out}$	n.c.	0 $V_{ext\ out}$	O3	n.c.
	ADDR (salvapunte)	Connettore per spina di indirizzamento ASi-3					
BWU2547	X1	I1/O1	24 $V_{ext\ out}$	O1	0 $V_{ext\ out}$	I1	n.c.
	X2	I2/O2	24 $V_{ext\ out}$	O2	0 $V_{ext\ out}$	I2	n.c.
	X3	I3/O3	24 $V_{ext\ out}$	O3	0 $V_{ext\ out}$	I3	n.c.
	X4	I4/O4	24 $V_{ext\ out}$	O4	0 $V_{ext\ out}$	I4	n.c.
	ADDR (salvapunte)	Connettore per spina di indirizzamento ASi-3					
BWU3887	X1	I1/O1	24 $V_{ext\ out}$	I1	0 $V_{ext\ out}$	O1	n.c.
	X2	I2/O2	24 $V_{ext\ out}$	I2	0 $V_{ext\ out}$	O2	n.c.
	X3	I3/O3	24 $V_{ext\ out}$	I3	0 $V_{ext\ out}$	O3	n.c.
	X4	I4/O4	24 $V_{ext\ out}$	I4	0 $V_{ext\ out}$	O4	n.c.
	ADDR (salvapunte)	Connettore per spina di indirizzamento ASi-3					
BWU3240	X1	I1/O1	24 $V_{out\ of\ ASi}$	O1	0 $V_{out\ of\ ASi}$	I1	n.c.
	X2	I2/O2	24 $V_{out\ of\ ASi}$	O2	0 $V_{out\ of\ ASi}$	I2	n.c.
	X3	I3/O3	24 $V_{out\ of\ ASi}$	O3	0 $V_{out\ of\ ASi}$	I3	n.c.
	X4	I4/O4	24 $V_{out\ of\ ASi}$	O4	0 $V_{out\ of\ ASi}$	I4	n.c.
	ADDR (salvapunte)	Connettore per spina di indirizzamento ASi-3					

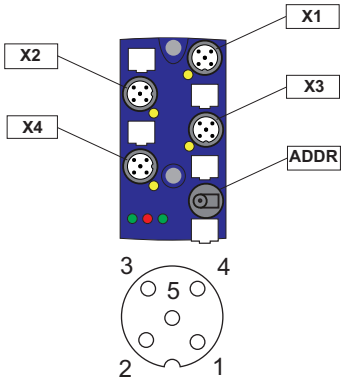

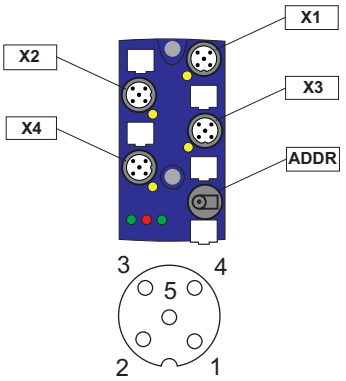

Connessione

Cod. art.	Connessione M12	Nome	Pin1	Pin2	Pin3	Pin4	Pin5
BWU2767	X1	I1/O1	24 $V_{ext\ out}$	O1	0 $V_{ext\ out}$	I1	n.c.
	X2	I2/O2	24 $V_{ext\ out}$	O2	0 $V_{ext\ out}$	I2	n.c.
	X3	I3	24 $V_{ext\ out}$	n.c.	0 $V_{ext\ out}$	I3	n.c.
	X4	I4	24 $V_{ext\ out}$	n.c.	0 $V_{ext\ out}$	I4	n.c.
	ADDR (salvapunte)	Connettore per spina di indirizzamento ASi-3					
BWU2594 BWU2713 BWU2728	X1	O1	0 $V_{ext\ out}$	O2	0 $V_{ext\ out}$	O1	n.c.
	X2	O2	0 $V_{ext\ out}$	n.c.	0 $V_{ext\ out}$	O2	n.c.
	X3	O3	0 $V_{ext\ out}$	O4	0 $V_{ext\ out}$	O3	n.c.
	X4	O4	0 $V_{ext\ out}$	n.c.	0 $V_{ext\ out}$	O4	n.c.
	ADDR (salvapunte)	Connettore per spina di indirizzamento ASi-3					
BWU2552	X1	I1	24 $V_{out\ of\ ASi}$	I2	0 $V_{out\ of\ ASi}$	I1	n.c.
	X2	I2	24 $V_{out\ of\ ASi}$	n.c.	0 $V_{out\ of\ ASi}$	I2	n.c.
	X3	I3	24 $V_{out\ of\ ASi}$	I4	0 $V_{out\ of\ ASi}$	I3	n.c.
	X4	I4	24 $V_{out\ of\ ASi}$	n.c.	0 $V_{out\ of\ ASi}$	I4	n.c.
	ADDR (salvapunte)	Connettore per spina di indirizzamento ASi-3					
BWU2620 BWU3556	X1	I1	24 $V_{out\ of\ ASi}$	n.c.	0 $V_{out\ of\ ASi}$	I1	n.c.
	X2	I2	24 $V_{out\ of\ ASi}$	n.c.	0 $V_{out\ of\ ASi}$	I2	n.c.
	X3	I3	24 $V_{out\ of\ ASi}$	n.c.	0 $V_{out\ of\ ASi}$	I3	n.c.
	X4	I4	24 $V_{out\ of\ ASi}$	n.c.	0 $V_{out\ of\ ASi}$	I4	n.c.
	ADDR (salvapunte)	Connettore per spina di indirizzamento ASi-3					
BWU3457	X1	I1	24 $V_{out\ of\ ASi}$	n.c.	0 $V_{out\ of\ ASi}$	I1	n.c.
	X2	I2	24 $V_{out\ of\ ASi}$	n.c.	0 $V_{out\ of\ ASi}$	I2	n.c.
	X3	I3	24 $V_{out\ of\ ASi}$	n.c.	0 $V_{out\ of\ ASi}$	I3	n.c.
	X4	I4	24 $V_{out\ of\ ASi}$	n.c.	0 $V_{out\ of\ ASi}$	I4	n.c.
	X5	ASi	ASi+	n.c.	ASi-	n.c.	–
BWU2725	X1	I1	24 $V_{ext\ out}$	n.c.	0 $V_{ext\ out}$	I1	n.c.
	X2	I2	24 $V_{ext\ out}$	n.c.	0 $V_{ext\ out}$	I2	n.c.
	X3	I3	24 $V_{ext\ out}$	n.c.	0 $V_{ext\ out}$	I3	n.c.
	X4	I4	24 $V_{ext\ out}$	n.c.	0 $V_{ext\ out}$	I4	n.c.
	ADDR (salvapunte)	Connettore per spina di indirizzamento ASi-3					
BWU3077	X1	I1	24 $V_{out\ of\ ASi}$	I2	0 $V_{out\ of\ ASi}$	I1	n.c.
	X2	I2	24 $V_{out\ of\ ASi}$	n.c.	0 $V_{out\ of\ ASi}$	I2	n.c.
	X3	I3	24 $V_{out\ of\ ASi}$	I4	0 $V_{out\ of\ ASi}$	I3	n.c.
	X4	I4	24 $V_{out\ of\ ASi}$	n.c.	0 $V_{out\ of\ ASi}$	I4	n.c.
	X5	ASi	ASi+	n.c.	ASi-	n.c.	–
BWU3517	X1	I1	24 $V_{out\ of\ ASi}$	n.c.	0 $V_{out\ of\ ASi}$	I1	n.c.
	X2	O1	24 $V_{ext\ out}$	n.c.	0 $V_{ext\ out}$	O1	n.c.
	X3	I2	24 $V_{out\ of\ ASi}$	n.c.	0 $V_{out\ of\ ASi}$	I2	n.c.
	X4	O2	24 $V_{ext\ out}$	n.c.	0 $V_{ext\ out}$	O2	n.c.
	X5	ASi	ASi+	0 V ext in	ASi-	24 V ext in	–

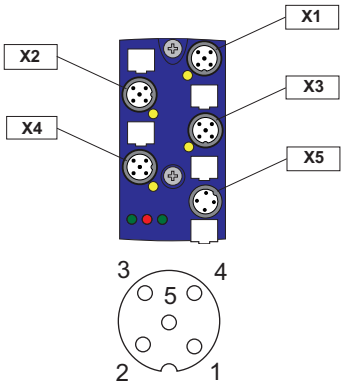

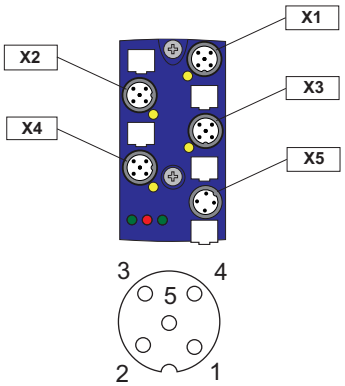

Connessione

Cod. art.	Connessione M12	Nome	Pin1	Pin2	Pin3	Pin4	Pin5
BWU2617 BWU2684	X1	I1	24 $V_{out\ of\ ASi}$	n.c.	0 $V_{out\ of\ ASi}$	I1	n.c.
	X2	I2	24 $V_{out\ of\ ASi}$	n.c.	0 $V_{out\ of\ ASi}$	I2	n.c.
	X3	I3	24 $V_{out\ of\ ASi}$	n.c.	0 $V_{out\ of\ ASi}$	I3	n.c.
	X4	I4	24 $V_{out\ of\ ASi}$	n.c.	0 $V_{out\ of\ ASi}$	I4	n.c.
	X5	O1	0 $V_{ext\ out}$	n.c.	0 $V_{ext\ out}$	O1	n.c.
	X6	O2	0 $V_{ext\ out}$	n.c.	0 $V_{ext\ out}$	O2	n.c.
	X7	O3	0 $V_{ext\ out}$	n.c.	0 $V_{ext\ out}$	O3	n.c.
	X8	O4	0 $V_{ext\ out}$	n.c.	0 $V_{ext\ out}$	O4	n.c.
	ADDR (salvapunte)	Connettore per spina di indirizzamento ASi-3					
BWU2619	X1	I1/I2	24 $V_{out\ of\ ASi}$	I2	0 $V_{out\ of\ ASi}$	I1	n.c.
	X2	I3/I4	24 $V_{out\ of\ ASi}$	I4	0 $V_{out\ of\ ASi}$	I3	n.c.
	X3	I5/I6	24 $V_{out\ of\ ASi}$	I6	0 $V_{out\ of\ ASi}$	I5	n.c.
	X4	I7/I8	24 $V_{out\ of\ ASi}$	I8	0 $V_{out\ of\ ASi}$	I7	n.c.
	X5	O1/O2	0 $V_{ext\ out}$	O2	0 $V_{ext\ out}$	O1	n.c.
	X6	O3/O4	0 $V_{ext\ out}$	O4	0 $V_{ext\ out}$	O3	n.c.
	X7	O5/O6	0 $V_{ext\ out}$	O6	0 $V_{ext\ out}$	O5	n.c.
	X8	O7/O8	0 $V_{ext\ out}$	O8	0 $V_{ext\ out}$	O7	n.c.
	ADDR (salvapunte)	Connettore per spina di indirizzamento ASi-3					
BWU2626 BWU3426	X1	I1	24 $V_{out\ of\ ASi}$	I2	0 $V_{out\ of\ ASi}$	I1	n.c.
	X2	I2	24 $V_{out\ of\ ASi}$	n.c.	0 $V_{out\ of\ ASi}$	I2	n.c.
	X3	I3	24 $V_{out\ of\ ASi}$	I4	0 $V_{out\ of\ ASi}$	I3	n.c.
	X4	I4	24 $V_{out\ of\ ASi}$	n.c.	0$V_{out\ of\ ASi}$	I4	n.c.
	X5	O1	0 $V_{ext\ out}$	O2	0 $V_{ext\ out}$	O1	n.c.
	X6	O2	0 $V_{ext\ out}$	n.c.	0 $V_{ext\ out}$	O2	n.c.
	X7	O3	0 $V_{ext\ out}$	O4	0 $V_{ext\ out}$	O3	n.c.
	X8	O4	0 $V_{ext\ out}$	n.c.	0 $V_{ext\ out}$	O4	n.c.
	ADDR (salvapunte)	Connettore per spina di indirizzamento ASi-3					

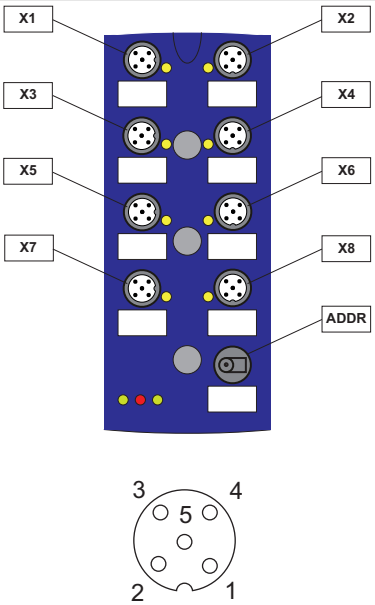

Cod. art.	Connessione M12	Nome	Pin1	Pin2	Pin3	Pin4	Pin5
BWU3892	X1	I1/I2	24 $V_{ext\ out}$	I2	0 $V_{ext\ out}$	I1	n.c.
	X2	I3/I4	24 $V_{ext\ out}$	I4	0 $V_{ext\ out}$	I3	n.c.
	X3	I5/I6	24 $V_{ext\ out}$	I6	0 $V_{ext\ out}$	I5	n.c.
	X4	I7/I8	24 $V_{ext\ out}$	I8	0 $V_{ext\ out}$	I7	n.c.
	X5	O1/O2	0 $V_{ext\ out}$	O2	0 $V_{ext\ out}$	O1	n.c.
	X6	O3/O4	0 $V_{ext\ out}$	O4	0 $V_{ext\ out}$	O3	n.c.
	X7	O5/O6	0 $V_{ext\ out}$	O6	0 $V_{ext\ out}$	O5	n.c.
	X8	O7/O8	0 $V_{ext\ out}$	O8	0 $V_{ext\ out}$	O7	n.c.
	ADDR (salvapunte)	Connettore per spina di indirizzamento ASi-3					
BWU3496	X1	I1	24 $V_{out\ of\ ASi}$	n.c.	0 $V_{out\ of\ ASi}$	I1	n.c.
	X2	I2	24 $V_{out\ of\ ASi}$	n.c.	0 $V_{out\ of\ ASi}$	I2	n.c.
	X3	I3	24 $V_{out\ of\ ASi}$	n.c.	0 $V_{out\ of\ ASi}$	I3	n.c.
	X4	I4	24 $V_{out\ of\ ASi}$	n.c.	0 $V_{out\ of\ ASi}$	I4	n.c.
	X5	O1	0 $V_{ext\ out}$	n.c.	0 $V_{ext\ out}$	O1	n.c.
	X6	O2	0 $V_{ext\ out}$	n.c.	0 $V_{ext\ out}$	O2	n.c.
	X7	O3	0 $V_{ext\ out}$	n.c.	0 $V_{ext\ out}$	O3	n.c.
	X8	non utilizzato					
	ADDR (salvapunte)	Connettore per spina di indirizzamento ASi-3					
BWU3540	X1	I1	24 $V_{out\ of\ ASi}$	n.c.	0 $V_{out\ of\ ASi}$	I1	n.c.
	X2	I2	24 $V_{out\ of\ ASi}$	n.c.	0 $V_{out\ of\ ASi}$	I2	n.c.
	X3	I3	24 $V_{out\ of\ ASi}$	n.c.	0 $V_{out\ of\ ASi}$	I3	n.c.
	X4	I4	24 $V_{out\ of\ ASi}$	n.c.	0 $V_{out\ of\ ASi}$	I4	n.c.
	X5	O1	0 $V_{ext\ out}$	n.c.	0 $V_{ext\ out}$	O1	n.c.
	X6	O2	0 $V_{ext\ out}$	n.c.	0 $V_{ext\ out}$	O2	n.c.
	X7	O3	0 $V_{ext\ out}$	n.c.	0 $V_{ext\ out}$	O3	n.c.
	X8	O4	0 $V_{ext\ out}$	n.c.	0 $V_{ext\ out}$	O4	n.c.
	ADDR (salvapunte)	Connettore per spina di indirizzamento ASi-3					

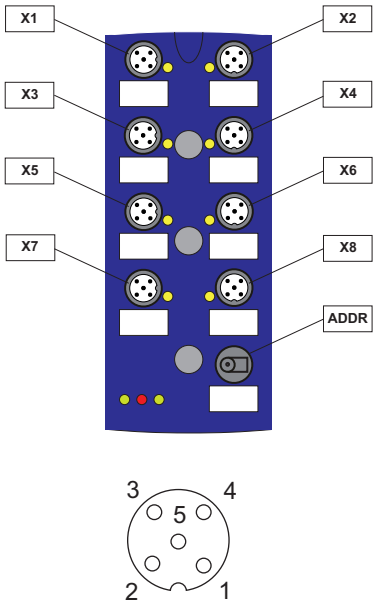

Connessione

Cod. art.	Connessione M12	Nome	Pin1	Pin2	Pin3	Pin4	Pin5
BWU2651	X1	I1	24 $V_{out\ of\ ASi}$	I2	0 $V_{out\ of\ ASi}$	I1	n.c.
	X2	I2	24 $V_{out\ of\ ASi}$	n.c.	0 $V_{out\ of\ ASi}$	I2	n.c.
	X3	I3	24 $V_{out\ of\ ASi}$	I4	0 $V_{out\ of\ ASi}$	I3	n.c.
	X4	I4	24 $V_{out\ of\ ASi}$	n.c.	0 $V_{out\ of\ ASi}$	I4	n.c.
	X5	I5	24 $V_{out\ of\ ASi}$	I6	0 $V_{out\ of\ ASi}$	I5	n.c.
	X6	I6	24 $V_{out\ of\ ASi}$	n.c.	0 $V_{out\ of\ ASi}$	I6	n.c.
	X7	I7	24 $V_{out\ of\ ASi}$	I8	0 $V_{out\ of\ ASi}$	I7	n.c.
	X8	I8	24 $V_{out\ of\ ASi}$	n.c.	0 $V_{out\ of\ ASi}$	I8	n.c.
	ADDR (salvapunte)	Connettore per spina di indirizzamento ASi-3					
BWU2983	X1	I1	24 $V_{out\ of\ ASi}$	n.c.	0 $V_{out\ of\ ASi}$	I1	n.c.
	X2	I2	24 $V_{out\ of\ ASi}$	n.c.	0 $V_{out\ of\ ASi}$	I2	n.c.
	X3	I3	24 $V_{out\ of\ ASi}$	n.c.	0 $V_{out\ of\ ASi}$	I3	n.c.
	X4	I4	24 $V_{out\ of\ ASi}$	n.c.	0 $V_{out\ of\ ASi}$	I4	n.c.
	X5	I5	24 $V_{out\ of\ ASi}$	n.c.	0 $V_{out\ of\ ASi}$	I5	n.c.
	X6	I6	24 $V_{out\ of\ ASi}$	n.c.	0 $V_{out\ of\ ASi}$	I6	n.c.
	X7	I7	24 $V_{out\ of\ ASi}$	n.c.	0 $V_{out\ of\ ASi}$	I7	n.c.
	X8	I8	24 $V_{out\ of\ ASi}$	n.c.	0 $V_{out\ of\ ASi}$	I8	n.c.
	ADDR (salvapunte)	Connettore per spina di indirizzamento ASi-3					
BWU2652	X1	O1	0 $V_{ext\ out}$	O2	0 $V_{ext\ out}$	O1	n.c.
	X2	O2	0 $V_{ext\ out}$	n.c.	0 $V_{ext\ out}$	O2	n.c.
	X3	O3	0 $V_{ext\ out}$	O4	0 $V_{ext\ out}$	O3	n.c.
	X4	O4	0 $V_{ext\ out}$	n.c.	0 $V_{ext\ out}$	O4	n.c.
	X5	O5	0 $V_{ext\ out}$	O6	0 $V_{ext\ out}$	O5	n.c.
	X6	O6	0 $V_{ext\ out}$	n.c.	0 $V_{ext\ out}$	O6	n.c.
	X7	O7	0 $V_{ext\ out}$	O8	0 $V_{ext\ out}$	O7	n.c.
	X8	O8	0 $V_{ext\ out}$	n.c.	0 $V_{ext\ out}$	O8	n.c.
	ADDR (salvapunte)	Connettore per spina di indirizzamento ASi-3					
BWU2770	X1	I1	24 $V_{ext\ out}$	I2	0 $V_{ext\ out}$	I1	n.c.
	X2	I2	24 $V_{ext\ out}$	n.c.	0 $V_{ext\ out}$	I2	n.c.
	X3	I3	24 $V_{ext\ out}$	I4	0 $V_{ext\ out}$	I3	n.c.
	X4	I4	24 $V_{ext\ out}$	n.c.	0 $V_{ext\ out}$	I4	n.c.
	X5	I5	24 $V_{ext\ out}$	I6	0 $V_{ext\ out}$	I5	n.c.
	X6	I6	24 $V_{ext\ out}$	n.c.	0 $V_{ext\ out}$	I6	n.c.
	X7	I7	24 $V_{ext\ out}$	I8	0 $V_{ext\ out}$	I7	n.c.
	X8	I8	24 $V_{ext\ out}$	n.c.	0 $V_{ext\ out}$	I8	n.c.
	ADDR (salvapunte)	Connettore per spina di indirizzamento ASi-3					
BWU2810	X1	I1	24 $V_{ext\ out}$	n.c.	0 $V_{ext\ out}$	I1	n.c.
	X2	I2	24 $V_{ext\ out}$	n.c.	0 $V_{ext\ out}$	I2	n.c.
	X3	I3	24 $V_{ext\ out}$	n.c.	0 $V_{ext\ out}$	I3	n.c.
	X4	I4	24 $V_{ext\ out}$	n.c.	0 $V_{ext\ out}$	I4	n.c.
	X5	O1	0 $V_{ext\ out}$	n.c.	0 $V_{ext\ out}$	O1	n.c
	X6	O2	0 $V_{ext\ out}$	n.c.	0 $V_{ext\ out}$	O2	n.c.
	X7	O3	0 $V_{ext\ out}$	n.c.	0 $V_{ext\ out}$	O3	n.c.
	X8	O4	0 $V_{ext\ out}$	n.c.	0 $V_{ext\ out}$	O4	n.c.
	ADDR (salvapunte)	Connettore per spina di indirizzamento ASi-3					
BWU3510	X1	I1	24 $V_{ext\ out}$	I2	0 $V_{ext\ out}$	I1	n.c.
	X2	I2	24 $V_{ext\ out}$	n.c.	0 $V_{ext\ out}$	I2	n.c.
	X3	I3	24 $V_{ext\ out}$	I4	0 $V_{ext\ out}$	I3	n.c.
	X4	I4	24 $V_{ext\ out}$	n.c.	0 $V_{ext\ out}$	I4	n.c.
	X5	O1	n.c.	O2	0 $V_{ext\ out}$	O1	n.c
	X6	O2	n.c.	n.c.	0 $V_{ext\ out}$	O2	n.c.
	X7	O3	n.c.	O4	0 $V_{ext\ out}$	O3	n.c.
	X8	O4	n.c.	n.c.	0 $V_{ext\ out}$	O4	n.c.
	ADDR (salvapunte)	Connettore per spina di indirizzamento ASi-3					

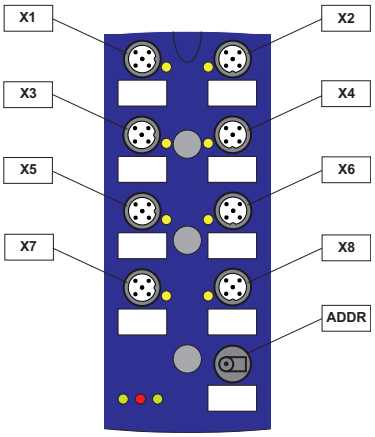

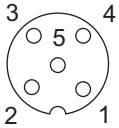

Connessione							
Cod. art.	**Connessione M12**	**Nome**	**Pin1**	**Pin2**	**Pin3**	**Pin4**	**Pin5**
BWU2645	**X1**	I1	24 $V_{ext\ out}$	n.c.	0 $V_{ext\ out}$	I1	n.c.
	X2	I2	24 $V_{ext\ out}$	n.c.	0 $V_{ext\ out}$	I2	n.c.
	X3	I3	24 $V_{ext\ out}$	n.c.	0 $V_{ext\ out}$	I3	n.c.
	X4	I4	24 $V_{ext\ out}$	n.c.	0 $V_{ext\ out}$	I4	n.c.
	X5	O1	0 $V_{ext\ out}$	n.c.	0 $V_{ext\ out}$	O1	n.c.
	X6	O2	0 $V_{ext\ out}$	n.c.	0 $V_{ext\ out}$	O2	n.c.
	X7	O3	0 $V_{ext\ out}$	n.c.	0 $V_{ext\ out}$	O3	n.c.
	X8	O4	0 $V_{ext\ out}$	n.c.	0 $V_{ext\ out}$	O4	n.c.
	X9	ASi	ASi+	0 $V_{ext\ in}$	ASi-	24 $V_{ext\ in}$	–

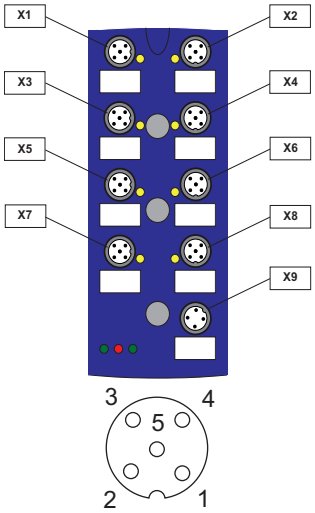

Montaggio seconda della direzione dell cavo

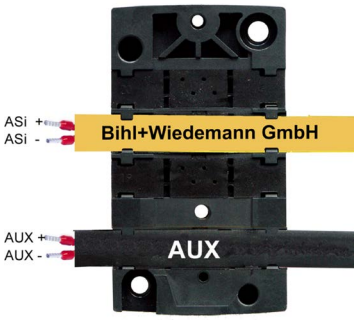

direzione normale

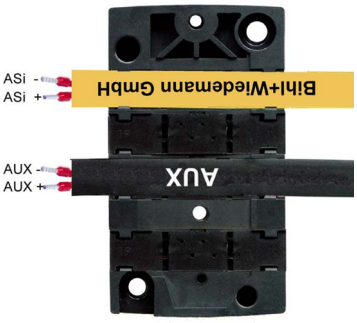

direzione ruotata

Terminazione con guarnizione profilata / derivazione

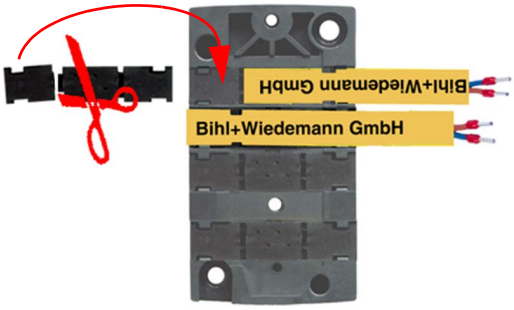

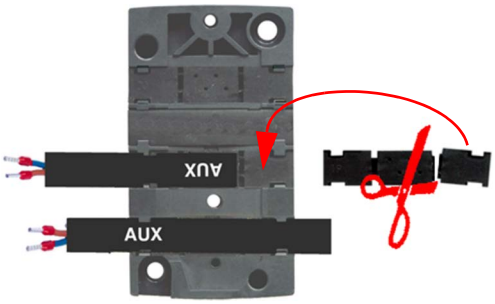

Accessori:

- **Modulo basso ASi in IP67 per il collegamento di 2 cavi profilati ASi per il modulo 4 canali in custodia 45 mm (cod. art. BWU2349)**
- **Modulo basso ASi in IP67 per il collegamento di 2 cavi profilati ASi per il modulo 4 canali in custodia 45 mm, distanzia centro a centro CNOMO (cod. art. BWU2350)**
- **Modulo basso ASi in IP67 per il collegamento di 2 cavi profilati ASi per il modulo 8 canali in custodia 60 mm, distanzia centro a centro CNOMO (cod. art. BWU2351)**
- **Salvapunte universale ASi-5/ASi-3 per prese M12, IP67 (cod. art. BW4056)**
- **Guarnizione profilata IP67 (tappo IDC), 60 mm (cod. art. BW3282)**
- **Guarnizione profilata IP67 (tappo IDC), 45 mm (cod. art. BW3283)**
- **Distributore passivo ASi/AUX a 1 x connettore femmina M12, diritto, 5 poli, profondità 19 mm, IP67 (cod. art. BW3911)**
- **Distributore passivo ASi/AUX a 1 x connettore femmina M12, angolato, 5 poli, profondità 19 mm, IP67 (cod. art. BWU3408)**
- **Dispositivo di indirizzamento manuale ASi-5/ASi-3 (cod. art. BW4925)**
- **Si raccomanda di utilizzare cavi preassemblati per collegare l'alimentazione al modulo.**

Accessori per BWU3077, BWU3457, BWU3517:

- **Modulo basso ASi in IP67 per il collegamento di 2 cavi profilati ASi per il modulo 4 canali in custodia 45 mm (cod. art. BWU2349)**
- **Modulo basso ASi in IP67 per il collegamento di 2 cavi profilati ASi per il modulo 4 canali in custodia 45 mm, distanzia centro a centro CNOMO (cod. art. BWU2350)**
- **Modulo basso ASi in IP67 per il collegamento di 2 cavi profilati ASi per il modulo 8 canali in custodia 60 mm, distanzia centro a centro CNOMO (cod. art. BWU2351)**
- **Salvapunte universale ASi-5/ASi-3 per prese M12, IP67 (cod. art. BW4056)**
- **Guarnizione profilata IP67 (tappo IDC), 60 mm (cod. art. BW3282)**
- **Guarnizione profilata IP67 (tappo IDC), 45 mm (cod. art. BW3283)**
- **Distributore passivo ASi a 1 x connettore femmina M12, angolato, 5 poli, profondità 19 mm, IP67 (cod. art. BWU3185)**
- **Distributore passivo ASi a 1 x connettore femmina M12, diritto, 5 poli, profondità 19 mm, IP67 (cod. art. BWU3247)**
- **Dispositivo di indirizzamento manuale ASi-5/ASi-3 (cod. art. BW4925)**
- **Si raccomanda di utilizzare cavi preassemblati per collegare l'alimentazione al modulo.**