# Distributori passivi ASi, IP67

## connettori per cavo profilato 1 x ASi, 2 x ASi o connettori per cavo profilato 1 x ASi + 1 x AUX

- **a connettore femmina M8**
- **a connettore snap-in M8**
- **a presa/connettore femmina M12**
- **a cavo rotondo / cavetti elettrici**
- **a cavetti elettrici**
- **come derivazione cavo profilato**

(Figura simile)

## opzionalmente con fusibili sostituibili od auto-ripristinabili

| Figura | Connessione cavo profilato | Connessione | Design piatto, montaggio nella canalina possibile | Fusibili interni (1) | Cavo rotondo (2) | LED stato display | Funzione speciale | Cod. art. |
|---|---|---|---|---|---|---|---|---|
| | 1 x ASi, 1 x AUX | 2 x connettori femmina M12, 5 poli | no | 4 A, sostituibile | – | si | – | **BWU3087** |
| | 1 x ASi, 1 x AUX | 2 x connettori femmina M12, 5 poli | no | 1 A, auto-ripristinabile | – | si | – | **BWU3117** |
| | 1 x ASi, 1 x AUX | 2 x connettori femmina M12, 5 poli | no | no | – | si | – | **BWU3184** |
| | 1 x ASi, 1 x AUX | 1 x connettore femmina M12, 5 poli | no | 4 A, sostituibile | – | si | – | **BWU3491** |
| | 1 x ASi, 1 x AUX | 1 x connettore femmina M12, 5 poli | no | 1 A, auto-ripristinabile | – | si | – | **BWU3492** |
| | 1 x ASi, 1 x AUX | 1 x connettore femmina M12, 5 poli | no | no | – | si | – | **BWU3493** |
| | 1 x ASi, 1 x AUX | 1 x connettore femmina per cavo M12, 5 poli | no | no | – | no | – | **BW3803** |
| | 1 x ASi, 1 x AUX | 1 x connettore femmina per cavo M8, diritto, 5 poli + 1 x connettore femmina per cavo M8, diritto, 4 poli | sì, profondità 19 mm | 8 A, fusibile ritardato + 1 A, auto-ripristinabile | 0,20 m | si | – | **BW3276** |

# Distributori passivi ASi, IP67

| Figura | Connessione cavo profilato | Connessione | Design piatto, montaggio nella canalina possibile | Fusibili interni (1) | Cavo rotondo (2) | LED stato display | Funzione speciale | Cod. art. |
|---|---|---|---|---|---|---|---|---|
| | 1 x ASi, 1 x AUX | 1 x connettore femmina snap-in per cavo M8, diritto, 4 poli | sì, profondità 19 mm | 4 A fusibile ritardato + 1 A, auto-ripristinabile | 0,20 m | si | – | **BW3681** |
| | 1 x ASi, 1 x AUX | 1 x cavo rotondo / cavetti elettrici 0,5 mm² | sì, profondità 19 mm | 8 A fusibile ritardato | 1,3 m | si | – | **BW3423** |
| | 1 x ASi, 1 x AUX | 1 x connettore femmina per cavo M12, angolato, 5 poli | sì, profondità 19 mm | 1 A, auto-ripristinabile | 2 m | si | per collegare dispositivi ASi tramite M12 | **BW3246** |
| | 1 x ASi, 1 x AUX | 1 x connettore femmina per cavo M12, angolato, 5 poli | sì, profondità 19 mm | no | 2 m | no | per collegare dispositivi ASi tramite M12 | **BWU3183** |
| | 1 x ASi, 1 x AUX | 1 x connettore femmina per cavo M12, angolato, 5 poli | sì, profondità 19 mm | no | 1 m | no | per collegare dispositivi ASi tramite M12 | **BWU3408** |
| | 1 x ASi, 1 x AUX | 1 x connettore femmina per cavo M12, diritto, 5 poli | sì, profondità 19 mm | no | 1 m | no | per collegare dispositivi ASi tramite M12 | **BW3403** |
| | 1 x ASi, 1 x AUX | 1 x connettore femmina per cavo M12, diritto, 5 poli | sì, profondità 19 mm | no | 0,3 m | no | per collegare dispositivi ASi tramite M12 | **BWU3778** |
| | 1 x ASi, 1 x AUX | 1 x connettore femmina per cavo M12, diritto, 5 poli | sì, profondità 19 mm | no | 0,05 m | no | per collegare dispositivi ASi tramite M12 | **BW3805** |
| | 1 x ASi, 1 x AUX | 1 x cavo rotondo / cavetti elettrici 0,34 mm² | sì, profondità 19 mm | no | 5 m | no | – | **BW3315** |
| | 1 x ASi, 1 x AUX | 1 x cavo rotondo / cavetti elettrici 0,34 mm² | sì, profondità 19 mm | no | 2 m | no | – | **BWU3314** |
| | 1 x ASi, 1 x AUX | 1 x cavo rotondo / cavetti elettrici 0,34 mm² | sì, profondità 19 mm | no | 1,3 m | no | – | **BW3512** |
| | 2 x ASi | 1 x connettore femmina per cavo M12, angolato, 5 poli | sì, profondità 19 mm | no | 2 m | no | – | **BWU3185** |
| | 2 x ASi | 1 x connettore femmina per cavo M12, angolato, 5 poli | sì, profondità 19 mm | no | 1 m | no | – | **BWU4242** |
| | 2 x ASi | 1 x connettore femmina per cavo M12, diritto, 5 poli | sì, profondità 19 mm | no | 2 m | no | – | **BWU3247** |
| | 2 x ASi | 1 x cavo rotondo / cavetti elettrici 0,34 mm² | sì, profondità 19 mm | no | 0,25 m | no | – | **BW3186** |
| | 2 x ASi | 1 x cavo rotondo / cavetti elettrici 0,34 mm² | sì, profondità 19 mm | no | 5 m | no | – | **BW3524** |
| | 1 x ASi | 1 x connettore femmina per cavo M12, angolato, 5 poli | sì, profondità 19 mm | no | 1 m | no | – | **BWU3407** |
| | 2 x ASi | derivazione cavo profilato | sì, profondità 19 mm | no | – | no | – | **BWU3157** |

(1) **Fusibili interni**
**4 A, sostituibile:** La protezione interna è realizzata attraverso fusibili (ritardati) da 4 A che si possono sostituire per ASi e AUX. Per ogni connessione M12 sono disponibili ≤4 A.
**1 A, auto-ripristinabile:** La protezione interna è realizzata attraverso fusibili auto-ripristinabili da 1 A per ASi e AUX. Per ogni connessione M12 sono disponibili ≤1 A.
**8 A, fusibile ritardato + 1 A, auto-ripristinabile:** La protezione interna è realizzata attraverso un fusibile ritardato da 8 A per AUX e un fusibile auto-ripristinabile da 1 A per ASi. Per ogni connessione M8 (AUX) sono disponibili ≤6 A, per ogni connessione M8 (ASi) sono disponibili ≤1 A.
**4 A, fusibile ritardato + 1 A, auto-ripristinabile:** La protezione interna è realizzata attraverso un fusibile ritardato da 4 A per AUX e un fusibile auto-ripristinabile da 1 A per ASi. Per ogni connessione M8 (AUX) sono disponibili ≤4 A, per ogni connessione M8 (ASi) sono disponibili ≤1 A.

(2) **Cavo:** ulteriori opzioni di lunghezza di cavo sono disponibili su richiesta.
A condizioni normali (senza terminazione bus o Repeater) la lunghezza totale consentita del **segmento ASi è max. 100 m.** Nel calcolo si deve considerare che si deve **raddoppiare** la lunghezza del cavo di collegamento (**cavo rotondo**) di ogni **distributore passivo** collegato. Per i **distributori attivi** (moduli ASi) conta invece solo il **semplice** cavo profilato ASi.

| Cod. art. | | BWU3184 | BWU3087 | BWU3117 |
|---|---|---|---|---|
| **Collegamento** | | | | |
| Connessione cavo profilato | | 1 x ASi, 1 x AUX<br>cavo profilato e perforazione di isolante | | |
| Connessione | | 2 x connettori femmina M12, 5 poli | | |
| Cavo rotondo | | – | | |
| Tensione di funzionamento | | 10 ... 32 $V_{DC}$ PELV | | |
| Corrente di funzionamento | fino a +50 °C | ≤4 A per ogni connessione M12 | | ≤1 A per ogni connessione M12 (3) |
| | a +60 °C | | | ≤0,8 A per ogni connessione M12 (3) |
| | a +70 °C | | | ≤0,6 A per ogni connessione M12 (3) |
| Fusibili interni | | – | 2 x fusibili sostituibili (ritardati) da 4 A per ASi e AUX per ogni connessione M12 | 2 x fusibili auto-ripristinabili da 1 A per ASi e AUX per ogni connessione M12 |
| **Specifiche UL (UL61010-1 e 61010-2-201)** | | | | |
| Protezione esterna | | Una fonte di tensione isolata con una tensione ≤30 $V_{DC}$ deve essere protetta con un fusibile di 3 A. Ciò non è necessario quando si utilizza un alimentatore class 2. | | |
| **Visualizzazione** | | | | |
| LED ASI1, ASI2 (verde) | | – | on: tensione ASi ai connessioni M12 1, 2 O.K. | |
| LED AUX1, AUX2 (verde) | | – | on: tensione AUX ai connessioni M12 1, 2 O.K. | |
| LED ASI (verde) | | on: tensione ASi a cavo profilato O.K. | | |
| LED AUX (verde) | | on: tensione AUX a cavo profilato O.K. | | |
| **Ambiente** | | | | |
| Norme applicate | | EN 60529<br>EN 61000-6-2<br>EN 61000-6-3 | | |
| Utilizzabile con un cavo AUX commutato a sicurezza passiva fino a SIL3/PLe. | | no (1) | | |
| Altitudine operativa | | max. 2000 m | | |
| Temperatura ambiente | | -30 °C … +70 °C (2) (3) | | |
| Temperatura di immagazzinamento | | -25 °C … +85 °C | | |
| Custodia | | plastica, per montaggio su viti | | |
| Grado di inquinamento | | 2 | | |
| Grado di protezione | | IP67 | | |
| Condizioni di umidità | | secondo EN 61131-2 | | |
| Sollecitazione a urto e a vibrazione ammissibili | | ≤15*g*, T≤11 ms<br>10 ... 55 Hz, 0,5 mm ampiezza | | |
| Tensione di isolamento | | ≥500 V | | |
| Peso | | 91 g | | |
| Dimensioni (L / A / P in mm) | | 60 / 45 / 35 | | |

(1) Il distributore passivo non è adatto per l'impiego in percorsi con cavo AUX commutato a sicurezza passiva, poiché per il collegamento dei due potenziali ASi e AUX non si può presupporre un'esclusione di errori.
Se il modulo è alimentato da un cavo AUX non commutato, questo non influisce sulla valutazione della sicurezza dei percorsi con cavo AUX commutato a sicurezza passiva. In un circuito ASi, i percorsi con alimentazione dal cavo AUX commutato a sicurezza passiva e i percorsi con alimentazione dal potenziale AUX non commutato possono essere usati insieme.

(2) Fino a -25 °C con cavo posato in modo flessibile, -30 °C solo con cavo posato fisso.

(3)

**BWU3117**
**Corrente di funzionamento ASi/AUX (derating)**

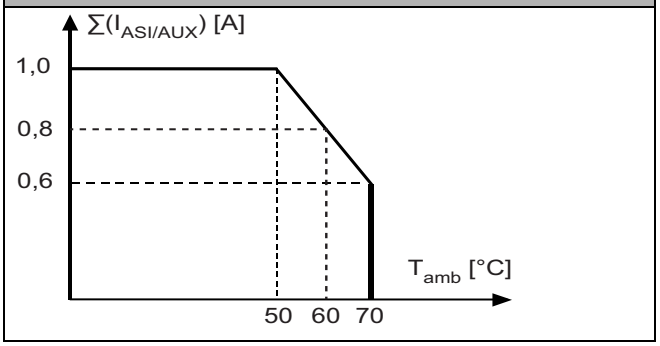


| Fusibili interni | Posizione di fusibili sostituibili |
|---|---|
| **BWU3087** | **BWU3087** |
| 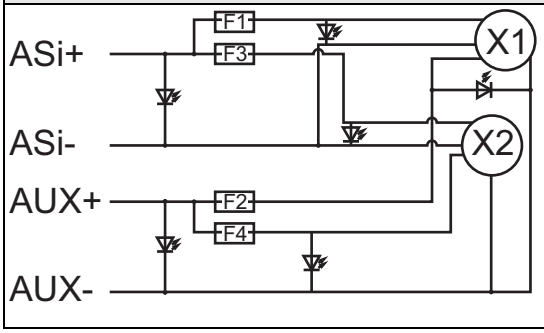 | 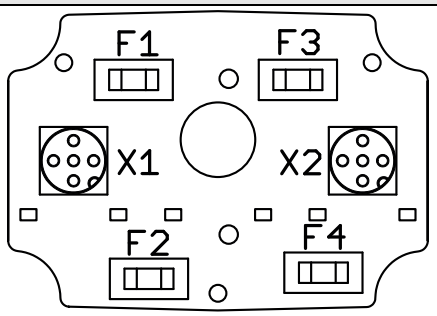 |





| Cod. art. | | BW3803 | BWU3493 | BWU3491 | BWU3492 |
|---|---|---|---|---|---|
| **Collegamento** | | | | | |
| Connessione cavo profilato | | 1 x ASi, 1 x AUX cavo profilato e perforazione di isolante | | | |
| Connessione | | 1 x connettore femmina M12, 5 poli | | | |
| Cavo rotondo | | – | | | |
| Tensione di funzionamento | | 10 ... 32 $V_{DC}$ PELV | | | |
| Corrente di funzionamento | fino a +30 °C | ≤4 A per ogni connessione M12 | | | ≤1 A per ogni connessione M12 |
| | a +40 °C | | | | |
| | a +50 °C | | | | |
| Fusibili interni | | – | | 1 x fusibile auto-ripristinabili da 4 A per ASi e AUX per ogni connessione M12 | 1 x fusibile ritardato 1 A per ASi e AUX per ogni connessione M12 |
| **Visualizzazione** | | | | | |
| LED ASI1 (verde) | | – | | on: tensione ASi al connessione M12 1 O.K. | |
| LED AUX1 (verde) | | – | | on: tensione AUX al connessione M12 1 O.K. | |
| LED ASI (verde) | | – | on: tensione ASi al cavo profilato O.K. | | |
| LED AUX (verde) | | – | on: tensione AUX al cavo profilato O.K. | | |
| **Specifiche UL (UL61010-1 e 61010-2-201)** | | | | | |
| Protezione esterna | | – | Una fonte di tensione isolata con una tensione ≤30 $V_{DC}$ deve essere protetta con un fusibile di 3 A. Ciò non è necessario quando si utilizza un alimentatore class 2. | | |

| Cod. art. | BW3803 | BWU3493 | BWU3491 | BWU3492 |
|---|---|---|---|---|
| **Ambiente** | | | | |
| Norme applicate | EN 60529<br>EN 61000-6-2<br>EN 61000-6-3 | | | |
| Utilizzabile con un cavo AUX commutato a sicurezza passiva fino a SIL3/PLe. | no (1) | | | |
| Altitudine operativa | max. 2000 m | | | |
| Temperatura ambiente | -30 °C … +70 °C (2) | | | |
| Temperatura di immagazzinamento | -25 °C … +85 °C | | | |
| Custodia | plastica, per montaggio su viti | | | |
| Grado di inquinamento | 2 | | | |
| Grado di protezione | IP67 | | | |
| Condizioni di umidità | secondo EN 61131-2 | | | |
| Sollecitazione a urto e a vibrazione ammissibili | ≤15*g*, T≤11 ms<br>10 ... 55 Hz, 0,5 mm ampiezza | | | |
| Tensione di isolamento | ≥500 V | | | |
| Peso | 91 g | | | |
| Dimensioni (L / A / P) in mm | 60 / 45 / 28 | 60 / 45 / 35 | | |

(1) Il distributore passivo non è adatto per l'impiego in percorsi con cavo AUX commutato a sicurezza passiva, poiché per il collegamento dei due potenziali ASi e AUX non si può presupporre un'esclusione di errori.
Se il modulo è alimentato da un cavo AUX non commutato, questo non influisce sulla valutazione della sicurezza dei percorsi con cavo AUX commutato a sicurezza passiva. In un circuito ASi, i percorsi con alimentazione dal cavo AUX commutato a sicurezza passiva e i percorsi con alimentazione dal potenziale AUX non commutato possono essere usati insieme.

(2) Fino a -25 °C con cavo posato in modo flessibile, -30 °C solo con cavo posato fisso.

**Avvertenza BWU3087, BWU3117, BWU3184, BWU3491, BWU3492, BWU3493**

Ad ogni apertura del modulo, ad es. dopo la sostituzione di un fusibile, controllare la funzionalità e il corretto posizionamento delle guarnizioni.

Se le guarnizioni sono sporche, danneggiate e/o spostate, viene pregiudicata la protezione del modulo dai corpi solidi e dai liquidi e non è più garantita la classe di protezione indicata.

| Fusibili interni | Posizione di fusibili sostituibili |
|---|---|
| **BWU3491, BWU3492** | **BWU3491** |

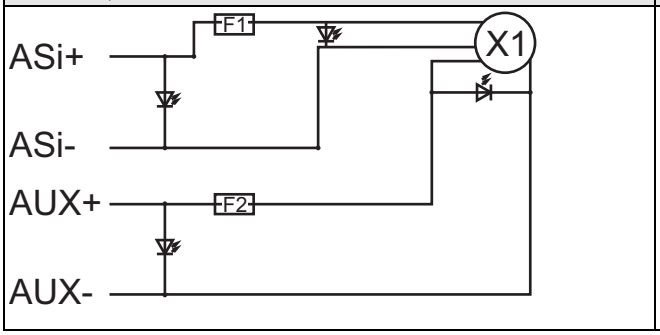


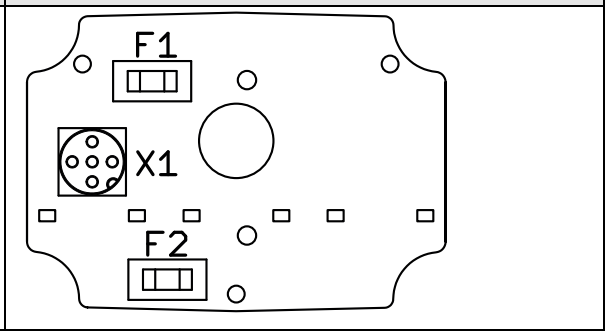

| Cod. art. | | BW3246 | BW3276 | BW3681 | BW3423 |
|---|---|---|---|---|---|
| **Collegamento** | | | | | |
| Connessione cavo profilato | | 1 x ASi, 1 x AUX<br>cavo profilato e perforazione di isolante | | | |
| Connessione | | 1 x connettore femmina per cavo M12, angolato, 5 poli | 1 x connettore femmina per cavo M8, diritto, 5 poli +<br>1 x connettore femmina per cavo M8, diritto, 4 poli | 1 x connettore femmina snap-in per cavo M8, diritto, 4 poli | 1 x cavo rotondo / cavetti elettrici 0,5 mm² |
| Cavo rotondo (L in m) | | L1 (ASi1/AUX1): 2,0 | L1 (ASi1): 0,20<br>L2 (AUX1): 0,20 | L1 (ASi1/AUX1): 0,20 | L1 (ASi1/AUX1): 1,3 |
| | | carico alla trazione ammissibile max. 10 N | | | |
| Tensione di funzionamento | | 10 ... 32 $V_{DC}$ PELV | | | |
| Corrente di funzionamento | fino a +30 °C | ≤1 A per ogni connessione M12 | ≤6 A per ogni connessione M8 (AUX)<br>≤1 A per ogni connessione M8 (ASi) | ≤4 A per ogni connessione M8 (AUX)<br>≤1 A per ogni connessione M8 (ASi) | ≤8 A per ogni cavo rotondo / cavetti elettrici (3) |
| | a +40 °C | | | | ≤7 A per ogni cavo rotondo / cavetti elettrici (3) |
| | a +50 °C | | | | ≤6 A per ogni cavo rotondo / cavetti elettrici (3) |
| Fusibili interni | | 2 x fusibili auto-ripristinabili da 1 A per ASi e AUX per ogni connessione M12 | 1 x fusibile ritardato da 8 A per AUX +<br>1 x fusibile auto-ripristinabile da 1 A per ASi | 1 x fusibile ritardato da 4 A per AUX +<br>1 x fusibile auto-ripristinabile da 1 A per ASi | 2 x 8 A fusibile ritardato per ASi e AUX |
| **Visualizzazione** | | | | | |
| LED ASI1, ASI2 (verde) | | on: tensione ASi al connessione M12 1 O.K. | on: tensione ASi al connessione M8 1 O.K. | | on: tensione ASi al cavo rotondo O.K. |
| LED AUX1, AUX2 (verde) | | on: tensione AUX al connessione M12 1 O.K. | on: tensione AUX al connessione M8 1 O.K. | | on: tensione AUX al cavo rotondo O.K. |
| LED ASI (verde) | | on: tensione ASi a cavo profilato O.K. | | | |
| LED AUX (verde) | | on: tensione AUX a cavo profilato O.K. | | | |
| **Ambiente** | | | | | |
| Norme applicate | | EN 60529<br>EN 61000-6-2<br>EN 61000-6-3 | | | |
| Utilizzabile con un cavo AUX commutato a sicurezza passiva fino a SIL3/PLe. | | no (1) | | | |
| Altitudine operativa | | max. 2000 m | | | |
| Temperatura ambiente | | -30 °C … +55 °C (2) | | | -30 °C … +50 °C (2) |
| Temperatura di immagazzinamento | | -25 °C … +85 °C | | | |
| Custodia | | plastica, per montaggio su viti, adatta per canalina (profondità di incasso ≥19 mm) | | | |
| Grado di inquinamento | | 2 | | | |
| Grado di protezione | | IP67 | | | IP67 (4) |
| Condizioni di umidità | | secondo EN 61131-2 | | | |
| Sollecitazione a urto e a vibrazione ammissibili | | ≤15*g*, T≤11 ms<br>10 ... 55 Hz, 0,5 mm ampiezza | | | |
| Tensione di isolamento | | ≥500 V | | | |
| Peso | | 75 g | | | 100 g |
| Dimensioni (L / A / P in mm) | | 60 / 45 / 19 | | | |

(1) Il distributore passivo non è adatto per l'impiego in percorsi con cavo AUX commutato a sicurezza passiva, poiché per il collegamento dei due potenziali ASi e AUX non si può presupporre un'esclusione di errori.
Se il modulo è alimentato da un cavo AUX non commutato, questo non influisce sulla valutazione della sicurezza dei percorsi con cavo AUX commutato a sicurezza passiva. In un circuito ASi, i percorsi con alimentazione dal cavo AUX commutato a sicurezza passiva e i percorsi con alimentazione dal potenziale AUX non commutato possono essere usati insieme.

(2) Fino a -25 °C con cavo posato in modo flessibile, -30 °C solo con cavo posato fisso.

(3)

**BW3423**
**Corrente di funzionamento ASi/AUX (derating)**

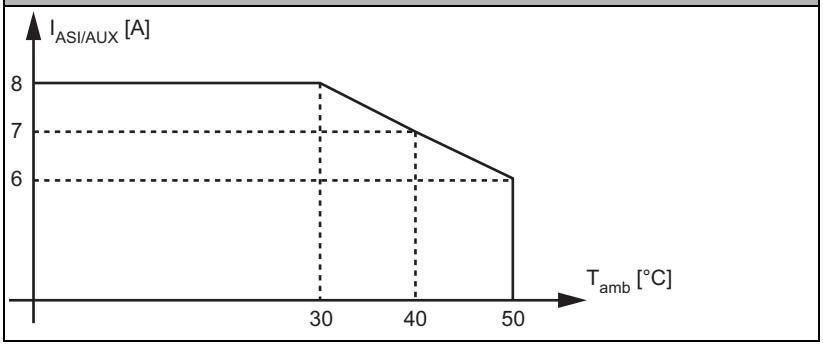


(4) Il grado di protezione IP67 può essere raggiunto solo se anche il connettore del cavo soddisfa i requisiti IP67.

**Fusibili interni**

**BW3423, BW3681**

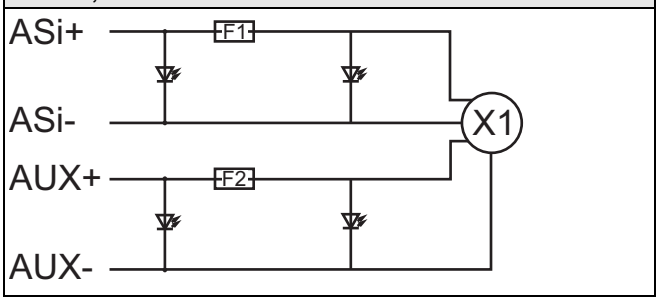


| Cod. art. | BWU3157 | BW3186 | BWU3524 | BWU3247 | BWU3185 | BWU4242 |
|---|---|---|---|---|---|---|
| **Collegamento** | | | | | | |
| Connessione cavo profilato | 2 x ASi<br>cavo profialto e perforazione di isolante (internamente a ponte) | | | | | |
| Connessione | derivazione cavo profilato | 1 x cavo rotondo/cavetti elettrici 0,34 mm² | | 1 x connettore femmina per cavo M12, diretto, 5 poli | 1 x connettore femmina per cavo M12, angolato, 5 poli | |
| Cavo rotondo (L in m) | – | L1 (ASi): 0,25 | L1 (ASi): 5,0 | L1 (ASi): 2,0 | | L1 (ASi): 1,0 |
| | | carico alla trazione ammissibile max. 10 N | | | | |
| Tensione di funzionamento | 10 ... 32 $V_{DC}$ PELV | | | | | |
| Corrente di funzionamento | cavo profilato e perforazione di isolante (derivazione cavo): ≤8 A | | | | | |
| | – | ≤4 A per ogni cavo rotondo/cavetti elettrici | | ≤4 A per ogni connessione M12 | | |
| Fusibili interni | – | | | | | |
| **Specifiche UL (UL61010-1 e 61010-2-201)** | | | | | | |
| Protezione esterna | Una fonte di tensione isolata con una tensione ≤30 $V_{DC}$ deve essere protetta con un fusibile di 3 A. Ciò non è necessario quando si utilizza un alimentatore class 2. | | | | | – |

| Cod. art. | BWU3157 | BW3186 | BWU3524 | BWU3247 | BWU3185 | BWU4242 |
|---|---|---|---|---|---|---|
| **Ambiente** | | | | | | |
| Norme applicate | EN 60529<br>EN 61000-6-2<br>EN 61000-6-3 | | | | | |
| Utilizzabile con un cavo AUX commutato a sicurezza passiva fino a SIL3/PLe. | sì (1) | | | | | |
| Altitudine operativa | max. 2000 m | | | | | |
| Temperatura ambiente | -30 °C … +70 °C (2) | | | | | |
| Temperatura di immagazzinamento | -25 °C … +85 °C | | | | | |
| Custodia | plastica, per montaggio su viti, adatta per canalina (profondità di incasso ≥19 mm) | | | | | |
| Grado di inquinamento | 2 | | | | | |
| Grado di protezione | IP67 | IP67 (3) | | IP67 | | |
| Condizioni di umidità | secondo EN 61131-2 | | | | | |
| Sollecitazione a urto e a vibrazione ammissibili | ≤15*g*, T≤11 ms<br>10 ... 55 Hz, 0,5 mm ampiezza | | | | | |
| Tensione di isolamento | ≥500 V | | | | | |
| Peso | 75 g | | 190 g | 75 g | | |
| Dimensioni (L / A / P in mm) | 60 / 45 / 19 | | | | | |

(1) Il distributore passivo è adatto per l'impiego in percorsi passivamente sicuri, poiché non presenta alcun collegamento con un potenziale AUX.

(2) Fino a -25 °C con cavo posato in modo flessibile, -30 °C solo con cavo posato fisso.

(3) Il distributore passivo è adatto per l'impiego in percorsi passivamente sicuri, poiché non presenta alcun collegamento con un potenziale AUX.

| Cod. art. | BWU3407 | BWU3408 | BWU3183 | BWU3403 | BWU3778 |
|---|---|---|---|---|---|
| **Collegamento** | | | | | |
| Connessione cavo profilato | 1 x ASi<br>cavo profilato e perforazione di isolante | 1 x ASi, 1 x AUX<br>cavo profilato e perforazione di isolante | | | |
| Connessione | 1 x connettore femmina per cavo M12, angolato, 5 poli | | | 1 x connettore femmina per cavo M12, diritto, 5 poli | |
| Cavo rotondo (L in m) | L1 (ASi): 1,0 | L1 (ASi/AUX): 1,0 | L1 (ASi/AUX): 2,0 | L1 (ASi/AUX): 0,3 | L1 (ASi/AUX): 0,3 |
| | carico alla trazione ammissibile max. 10 N | | | | |
| Tensione di funzionamento | 10 ... 32 $V_{DC}$ PELV | | | | |
| Corrente di funzionamento | ≤4 A per ogni connessione M12 | | | | |
| Fusibili interni | – | | | | |
| **Specifiche UL (UL61010-1 e 61010-2-201)** | | | | | |
| Protezione esterna | Una fonte di tensione isolata con una tensione ≤30 $V_{DC}$ deve essere protetta con un fusibile di 3 A. Ciò non è necessario quando si utilizza un alimentatore class 2. | | | | |

| Cod. art. | BWU3407 | BWU3408 | BWU3183 | BWU3403 | BWU3778 |
|---|---|---|---|---|---|
| **Ambiente** | | | | | |
| Norme applicate | EN 60529<br>EN 61000-6-2<br>EN 61000-6-3 | | | | |
| Utilizzabile con un cavo AUX commutato a sicurezza passiva fino a SIL3/PLe. | sì (1) | no (3) | | | |
| Altitudine operativa | max. 2000 m | | | | |
| Temperatura ambiente | -30 °C … +70 °C (2) | | | | |
| Temperatura di immagazzinamento | -25 °C … +85 °C | | | | |
| Custodia | plastica, per montaggio su viti, adatta per canalina (profondità di incasso ≥19 mm) | | | | |
| Grado di inquinamento | 2 | | | | |
| Grado di protezione | IP67 | | | | |
| Condizioni di umidità | secondo EN 61131-2 | | | | |
| Sollecitazione a urto e a vibrazione ammissibili | ≤15*g*, T≤11 ms<br>10 ... 55 Hz, 0,5 mm ampiezza | | | | |
| Tensione di isolamento | ≥500 V | | | | |
| Peso | 75 g | | | | |
| Dimensioni (L / A / P in mm) | 60 / 45 / 19 | | | | |

(1) Il distributore passivo è adatto per l'impiego in percorsi passivamente sicuri, poiché non presenta alcun collegamento con un potenziale AUX.

(2) Fino a -25 °C con cavo posato in modo flessibile, -30 °C solo con cavo posato fisso.

(3) Il distributore passivo non è adatto per l'impiego in percorsi con cavo AUX commutato a sicurezza passiva, poiché per il collegamento dei due potenziali ASi e AUX non si può presupporre un'esclusione di errori.
Se il modulo è alimentato da un cavo AUX non commutato, questo non influisce sulla valutazione della sicurezza dei percorsi con cavo AUX commutato a sicurezza passiva. In un circuito ASi, i percorsi con alimentazione dal cavo AUX commutato a sicurezza passiva e i percorsi con alimentazione dal potenziale AUX non commutato possono essere usati insieme.

| Cod. art. | BWU3805 | BW3512 | BWU3314 | BW3315 |
|---|---|---|---|---|
| **Collegamento** | | | | |
| Connessione cavo profilato | 1 x ASi, 1 x AUX<br>cavo profilato e perforazione di isolante | | | |
| Connessione | 1 x connettore femmina per cavo M12, diritto, 5 poli | 1 x cavo rotondo/ cavetti elettrici 0,34 mm² | | |
| Cavo rotondo (L in m) | L1 (ASi/AUX): 0,05 | L1 (ASi/AUX): 1,3 | L1 (ASi/AUX): 2,0 | L1 (ASi/AUX): 5,0 |
| | carico alla trazione ammissibile max. 10 N | | | |
| Tensione di funzionamento | 10 ... 32 $V_{DC}$ PELV | | | |
| Corrente di funzionamento | ≤4 A per ogni connessione M12 | 4 A per ogni connessione | | |
| Fusibili interni | – | | | |
| **Specifiche UL (UL61010-1 e 61010-2-201)** | | | | |
| Protezione esterna | – | Una fonte di tensione isolata con una tensione ≤30 $V_{DC}$ deve essere protetta con un fusibile di 3 A. Ciò non è necessario quando si utilizza un alimentatore class 2. | | |

| Cod. art. | BWU3805 | BW3512 | BWU3314 | BW3315 |
|---|---|---|---|---|
| **Ambiente** | | | | |
| Norme applicate | EN 60529<br>EN 61000-6-2<br>EN 61000-6-3 | | | |
| Utilizzabile con un cavo AUX commutato a sicurezza passiva fino a SIL3/PLe. | no (1) | | | |
| Altitudine operativa | max. 2000 m | | | |
| Temperatura ambiente | -30 °C … +70 °C (2) | | | |
| Temperatura di immagazzinamento | -25 °C … +85 °C | | | |
| Custodia | plastica, per montaggio su viti, adatta per canalina (profondità di incasso ≥19 mm) | | | |
| Grado di inquinamento | 2 | | | |
| Grado di protezione | IP67 (3) | | | |
| Condizioni di umidità | secondo EN 61131-2 | | | |
| Sollecitazione a urto e a vibrazione ammissibili | ≤15*g*, T≤11 ms<br>10 ... 55 Hz, 0,5 mm ampiezza | | | |
| Tensione di isolamento | ≥500 V | | | |
| Peso | 75 g | | | 190 g |
| Dimensioni (L / A / P in mm) | 60 / 45 / 19 | | | |

(1) Il distributore passivo non è adatto per l'impiego in percorsi con cavo AUX commutato a sicurezza passiva, poiché per il collegamento dei due potenziali ASi e AUX non si può presupporre un'esclusione di errori.
Se il modulo è alimentato da un cavo AUX non commutato, questo non influisce sulla valutazione della sicurezza dei percorsi con cavo AUX commutato a sicurezza passiva. In un circuito ASi, i percorsi con alimentazione dal cavo AUX commutato a sicurezza passiva e i percorsi con alimentazione dal potenziale AUX non commutato possono essere usati insieme.

(2) Fino a -25 °C con cavo posato in modo flessibile, -30 °C solo con cavo posato fisso.

(3) Il grado di protezione IP67 può essere raggiunto solo se anche il connettore del cavo soddisfa i requisiti IP67.

## Disegni in scala

**BWU3087, BWU3117, BWU3184, BWU3491, BWU3492, BWU3493**

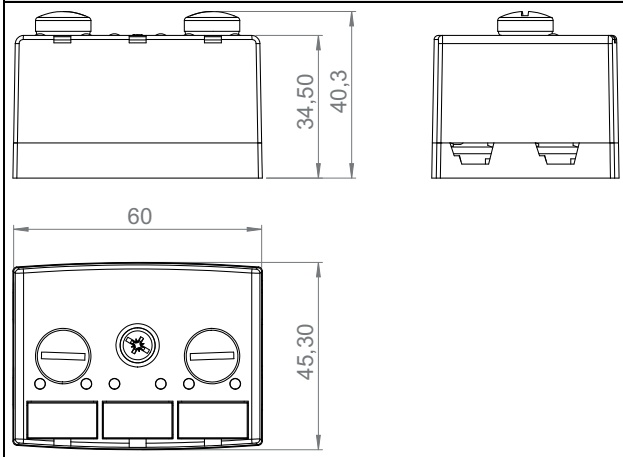


**BW3803**

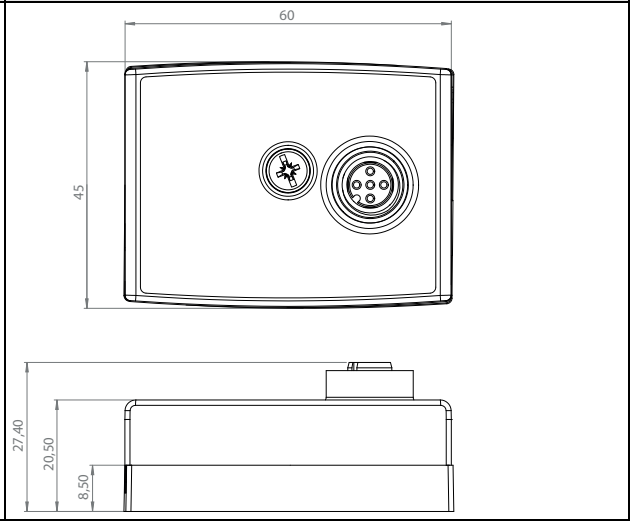

| Disegni in scala | |
|---|---|
| **BWU3183, BWU3185, BW3186, BW3246, BWU3247, BW3276, BWU3314, BW3315, BWU3403, BWU3407, BWU3408, BW3423, BW3512, BW3524, BW3681, BWU3778, BW3805, BWU4242** | **BWU3157** |
| 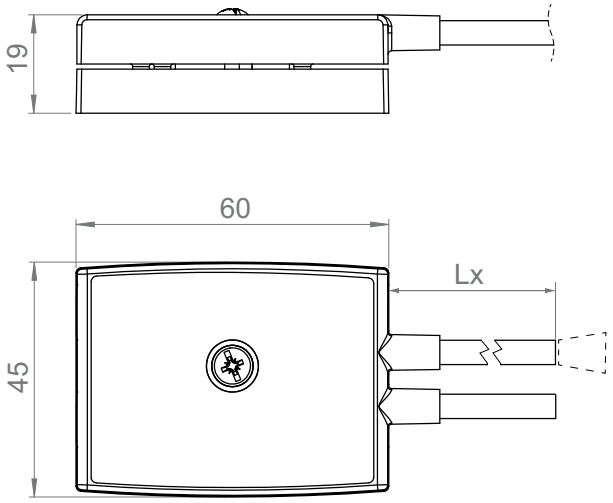  | 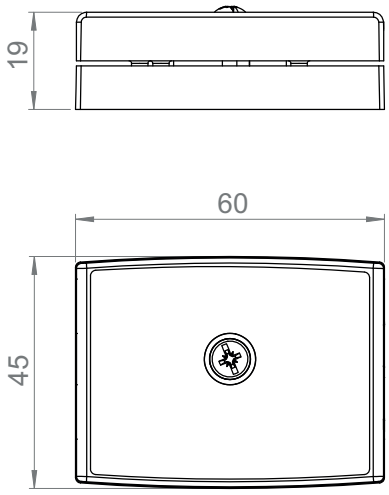  |

**Collegamenti: M12**

| Cod. art. | Connessioni M12 | Pin1 | Pin2 | Pin3 | Pin4 | Pin5 | |
|---|---|---|---|---|---|---|---|
| **BWU3087, BWU3117, BWU3184** | **X1** | ASi + | AUX - | ASi - | AUX + | n.c. | 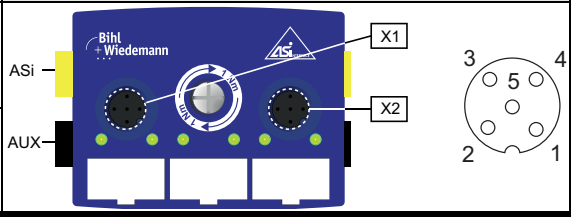  |
| | **X2** | ASi + | AUX - | ASi - | AUX + | n.c. | |
| **BWU3491, BWU3492, BWU3493** | **X1** | ASi + | AUX - | ASi - | AUX + | n.c. | 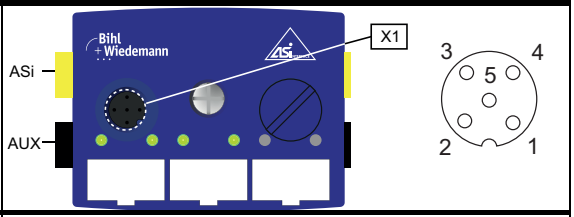  |
| **BW3803** | **X1** | ASi + | AUX - | ASi - | AUX + | n.c. | 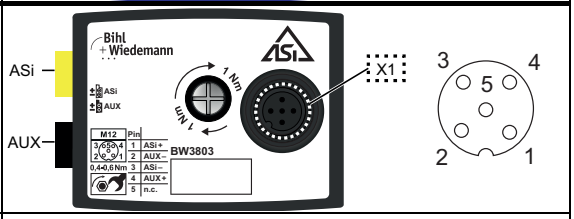  |
| **BW3246** | **X1** | ASi + | AUX - | ASi - | AUX + | n.c. | 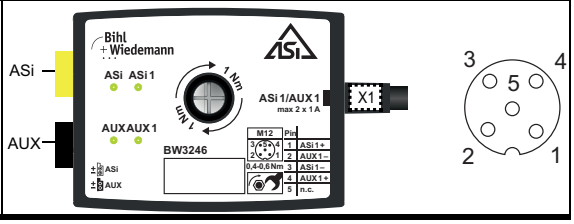  |

| Collegamenti: M12 | | | | | | | |
|---|---|---|---|---|---|---|---|
| **Cod. art.** | **Connessioni M12** | **Pin1** | **Pin2** | **Pin3** | **Pin4** | **Pin5** | |
| **BWU3183, BWU3403, BWU3408, BWU3778, BW3805** | **X1** | ASi + | AUX - | ASi - | AUX + | n.c. | 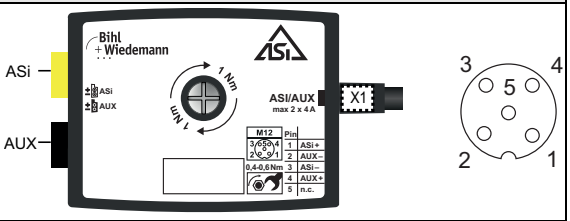  |
| **BWU3185, BWU3247, BWU4242** | **X1** | ASi + | n.c. | ASi - | n.c. | n.c. | 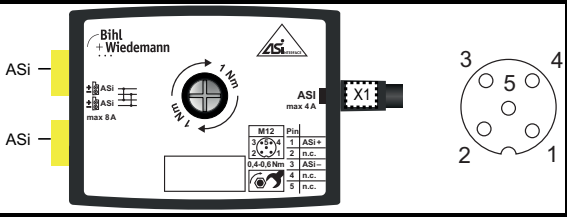  |
| **BWU3407** | **X1** | ASi + | n.c. | ASi - | n.c. | n.c. | 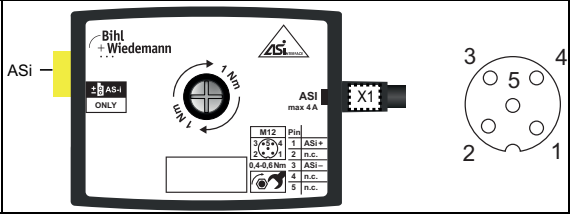  |

| Collegamenti: cavo rotondo/cavetti elettrici | | | | | | |
|---|---|---|---|---|---|---|
| **Cod. art.** | **cavo rotondo/ cavetti elettrici** | **marrone (BN)** | **bianco (WH)** | **azzurro (BU)** | **nero (BK)** | |
| **BWU3314, BW3315, BW3512** | **X1** | ASi+ | AUX- | ASi- | AUX+ | 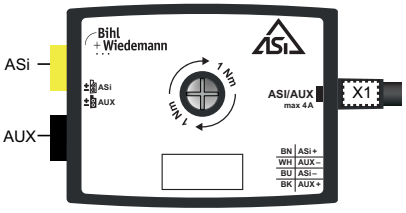  |
| **BW3186, BW3524** | **X1** | ASi+ | - | ASi- | - | 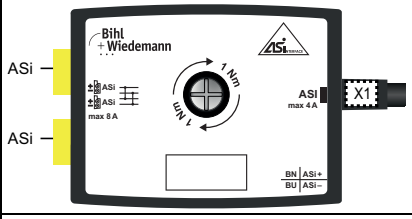  |
| **BW3423** | **X1** | ASi+ | AUX- | ASi- | AUX+ | 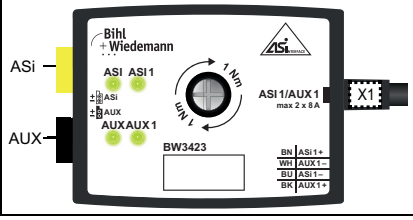  |

| Collegamenti: M8 | | | | | | | |
|---|---|---|---|---|---|---|---|
| **Cod. art.** | **Connessioni M8** | **Pin1** | **Pin2** | **Pin3** | **Pin4** | **Pin5** | |
| **BW3276** | **X1** | ASi+ | ASi+ | ASi- | ASi- | – | 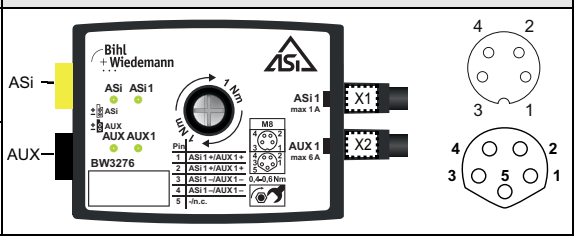 |
| | **X2** | AUX+ | AUX+ | AUX- | AUX- | n.c. | |



| Collegamenti: connettore snap-in M8 | | | | | | |
|---|---|---|---|---|---|---|
| **Cod. art.** | **Connessioni M8** | **Pin1** | **Pin2** | **Pin3** | **Pin4** | |
| **BW3681** | **X1** | ASi1+ | AUX1- | ASi1- | AUX1+ | 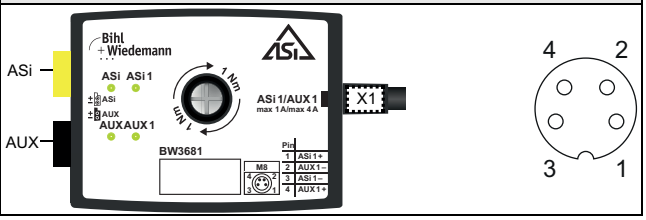 |



| Derivazione cavo profilato | | |
|---|---|---|
| **BWU3157** | 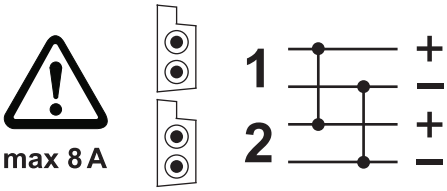 | 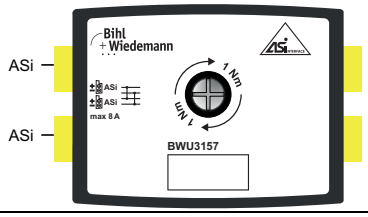 |



## Terminazione linea con guarnizione profilata

max. IP54

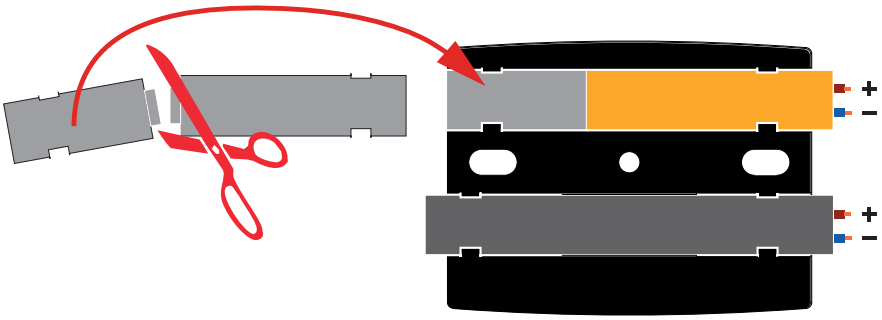



## Accessori:

- **Salvapunte universale ASi-5/ASi-3 per prese M12, IP67 (cod. art. BW4056)**
- **Guarnizione profilata IP67 (tappo IDC), 60 mm (cod. art. BW3282)**